e-Box IV Wall

Motorized height adjustable wall mount

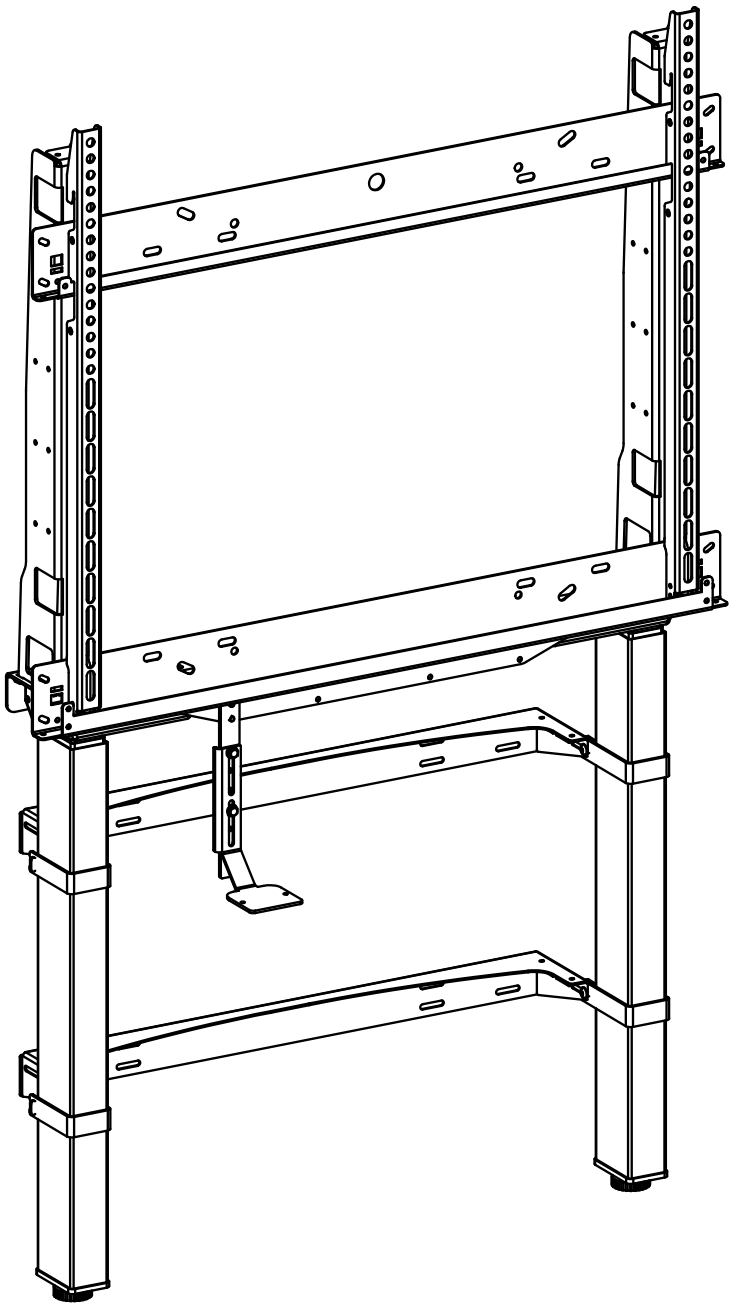

EN
NL
DE
FR
IT
ES
DK
SV
NO
FI
PL
AR

© COPYRIGHT – document number: 902A25-02 – note: product specifications may change without prior notice.

Installation video

US EU

EN

General Warnings

Read and understand this manual and supplied safety documentation before installation. Failure to read and understand all instructions may lead to, but is not limited to, the following safety risks: serious personal injury and/or damage to equipment.

Not to be serviced by users.
Installation must be performed by authorized service personnel only.
Use only the original mounting parts supplied with the system and do not use non-recommended attachments.

Connect the unit only to a properly grounded power outlet. Use only in dry rooms and protect from water and liquids. Clean with a dry cloth only. In case of malfunction, unplug the unit and contact authorized service personnel. Do not run over, pinch, or damage the power cord. Replace damaged cords immediately with an identical one.
Disconnect the plug from the socket before moving the product.

It is the certified installer's responsibility to make sure the combined weight of all accessories and equipment attached to the product up to (and including) the display does not exceed the maximum load of 140 kg / 308 lb. Do not exceed the maximum panel size of 98 inch (in 16:9 format or 105 inch in 21:9 format). The height adjustable feature of this product will not function correctly if the maximum load is exceeded, more importantly: overloading may cause instability and tilting of the product, resulting in possible serious injury, or death.

Electrical ratings

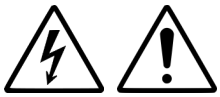

IN: 100 - 240 VAC, 50/60 Hz
OUT: 12 - 30 VDC, max. 6 A, 400 W

document number: 902A25-02

EN

General Warnings

When the symbols below are used in the assembly steps they signify the following:

The step needs to be done by two people

Warning specified by the supplementary sign/note

Read and understand the referenced manual

Tools

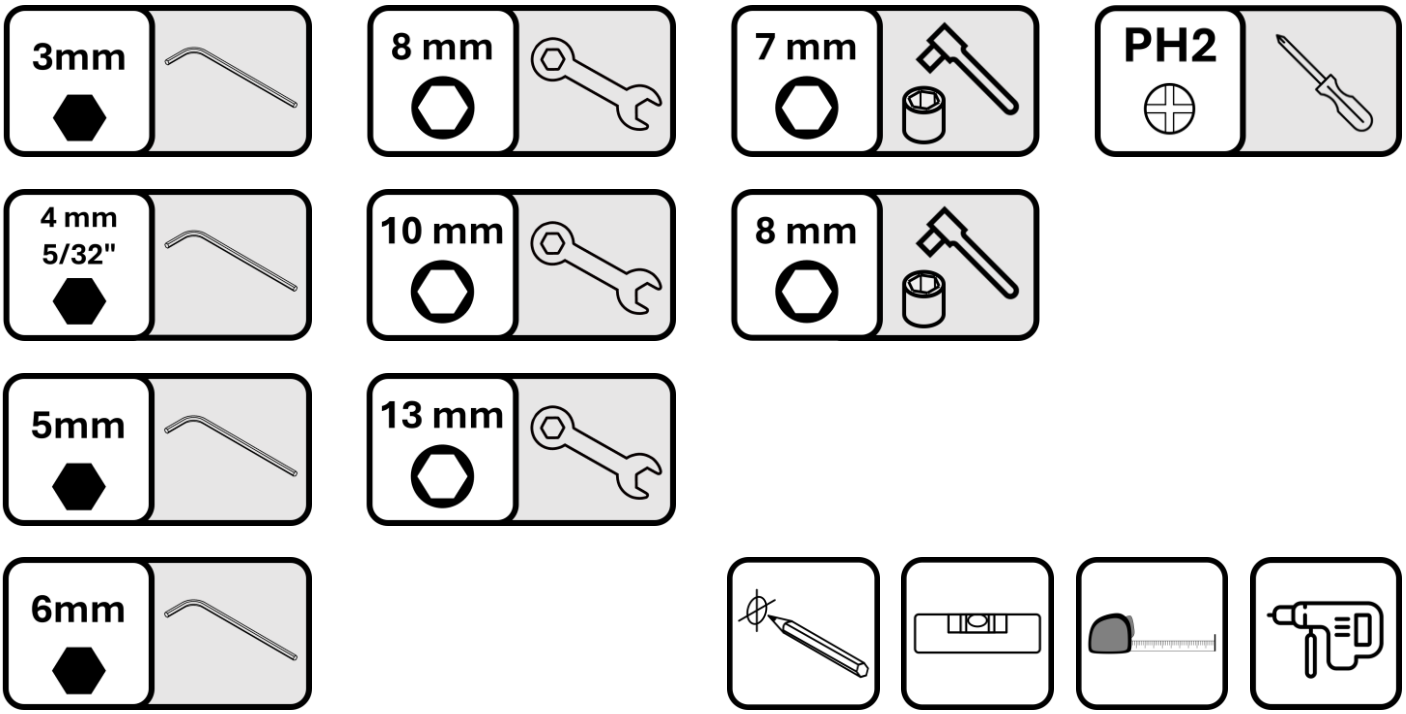

document number: 902A25-02

EN

Contents of the box

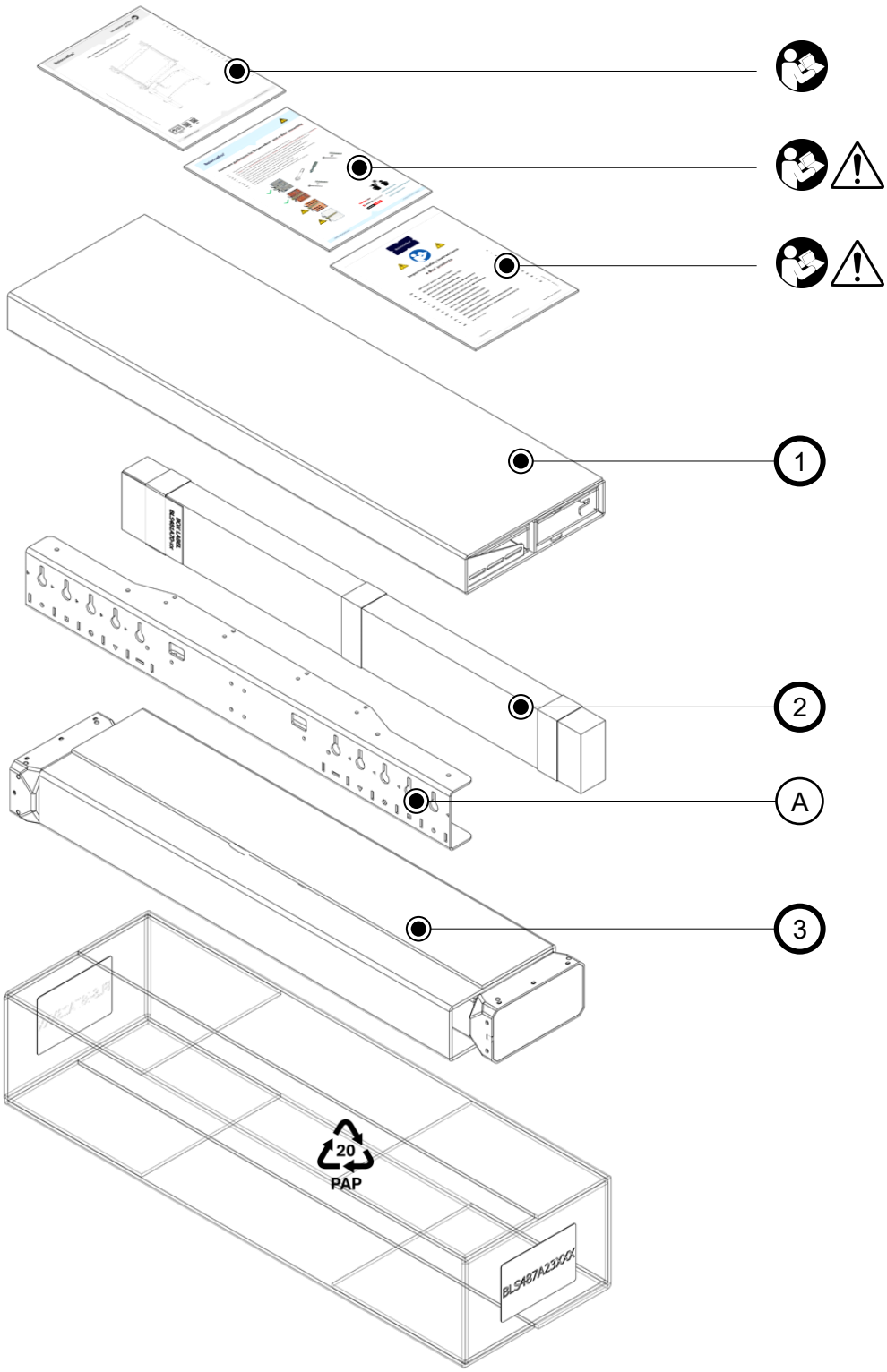

See next pages for the contents of 1 2 3

document number: 902A25-02

EN

Contents of [1]

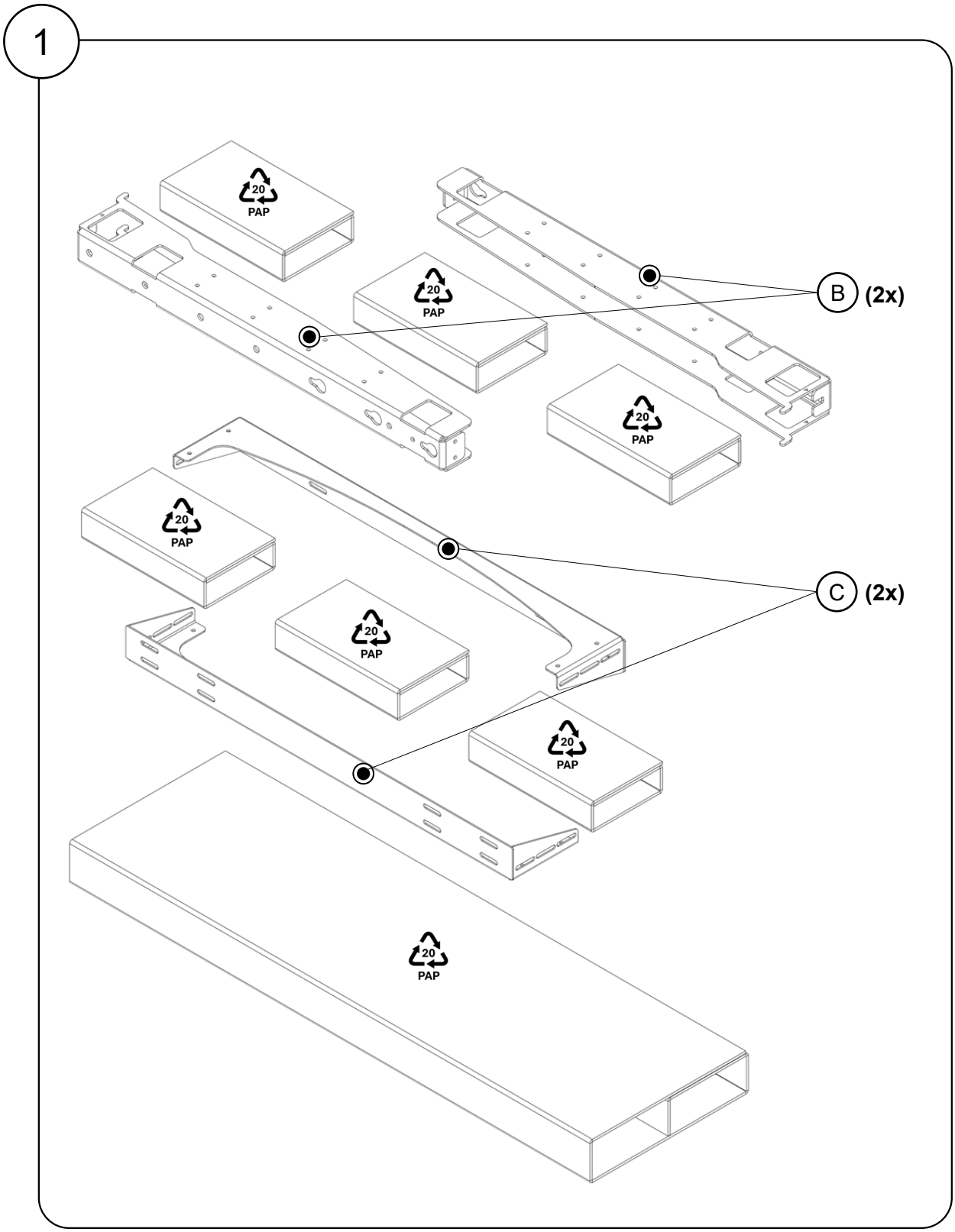

document number: 902A25-02

EN

Contents of [2]

2

Part nr.: 481A70

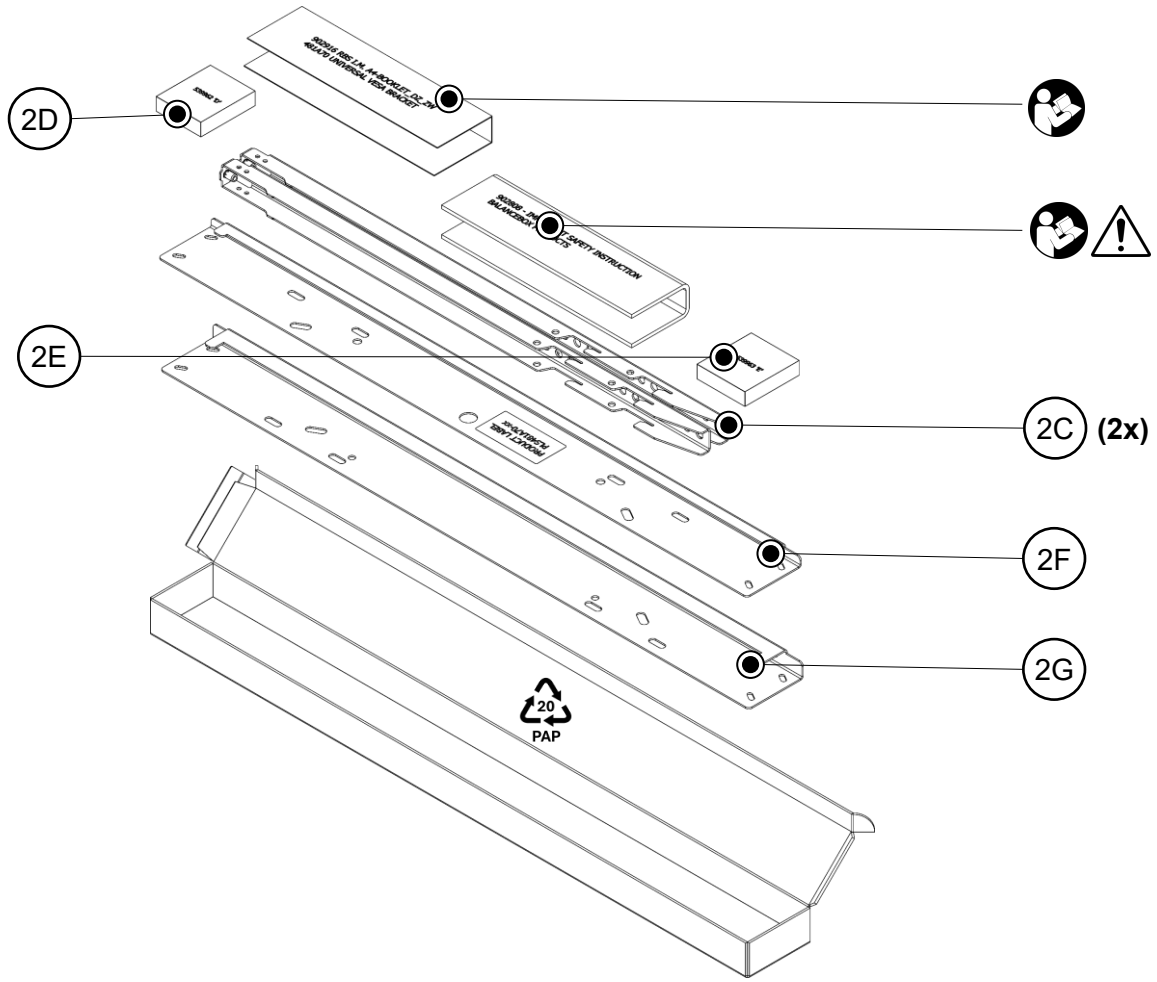

2D

2I	2J	2K
4x	**10x**	**4x**
M8x12	M6x20	M6

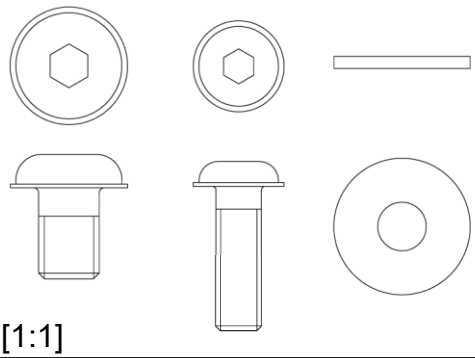

[1:1]

2E

2L	2M	2N	2O
6x	**4x**	**4x**	**4x**
M6x20	M8x20	M10x20	M6

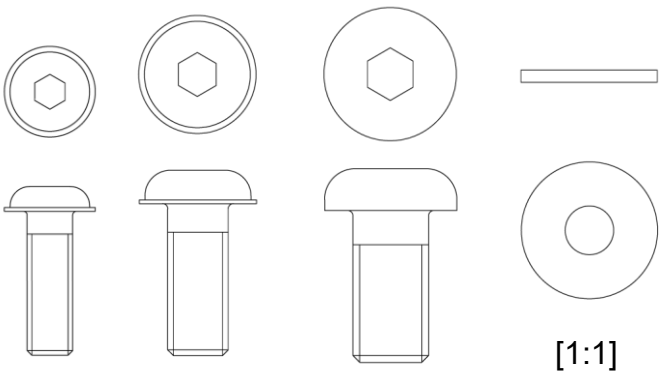

[1:1]

document number: 902A25-02

EN

Contents of [3]

3

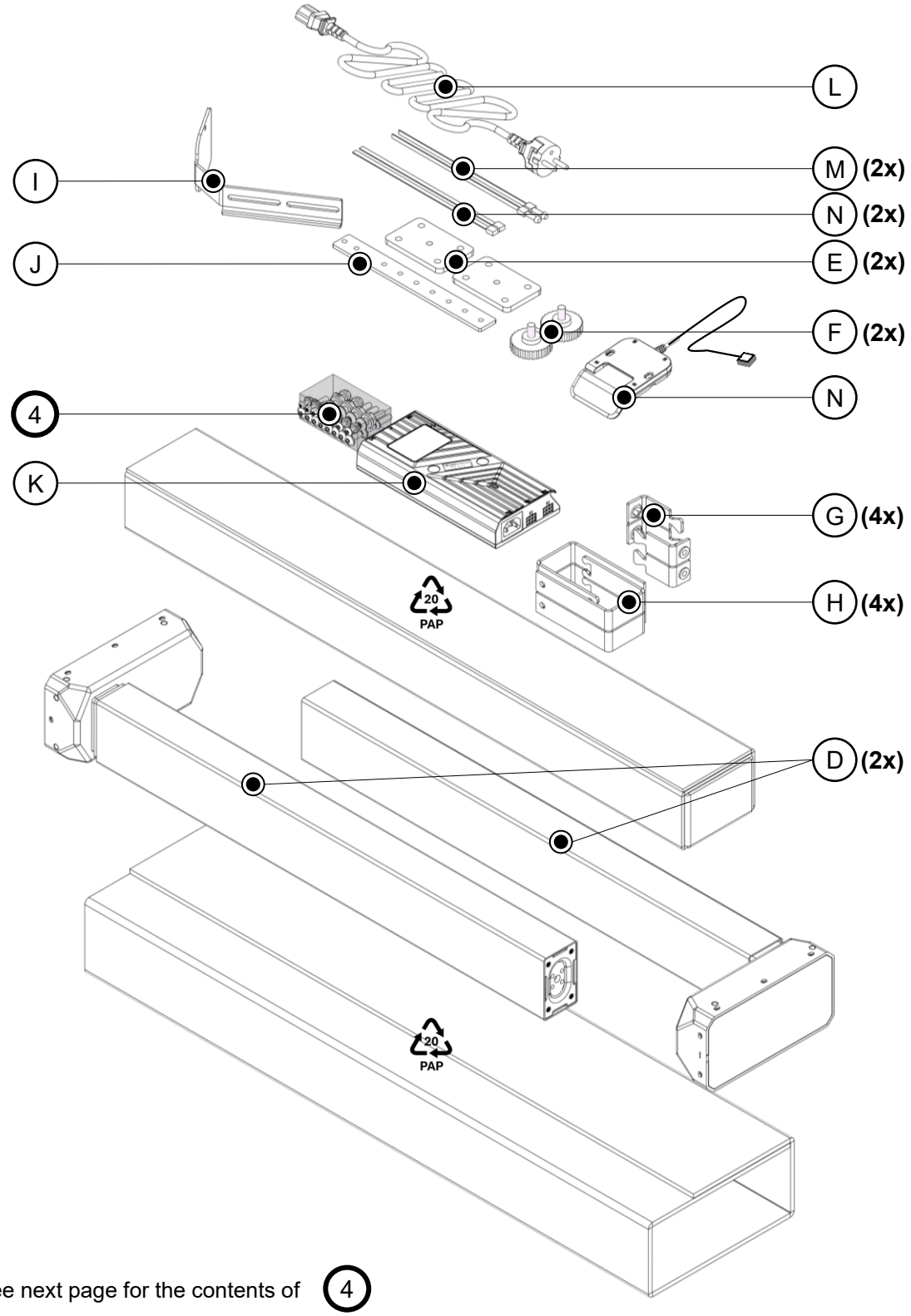

See next page for the contents of 4

document number: 902A25-02

EN

Contents of [4]

4

Spare part nr.: 539A27

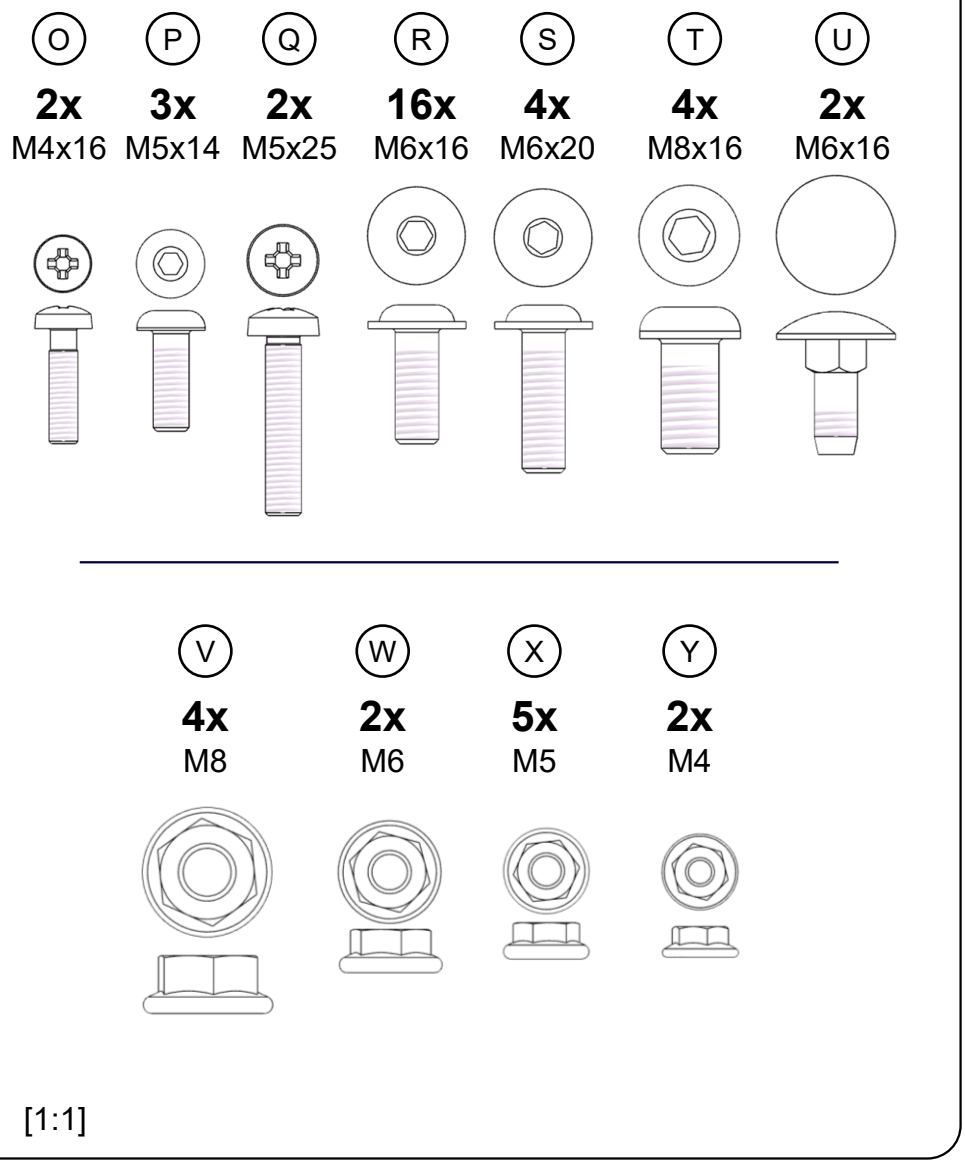

[1:1]

document number: 902A25-02

EN

1 Remove U-beam [A] from packaging and place this on a table with a non-scratching surface.

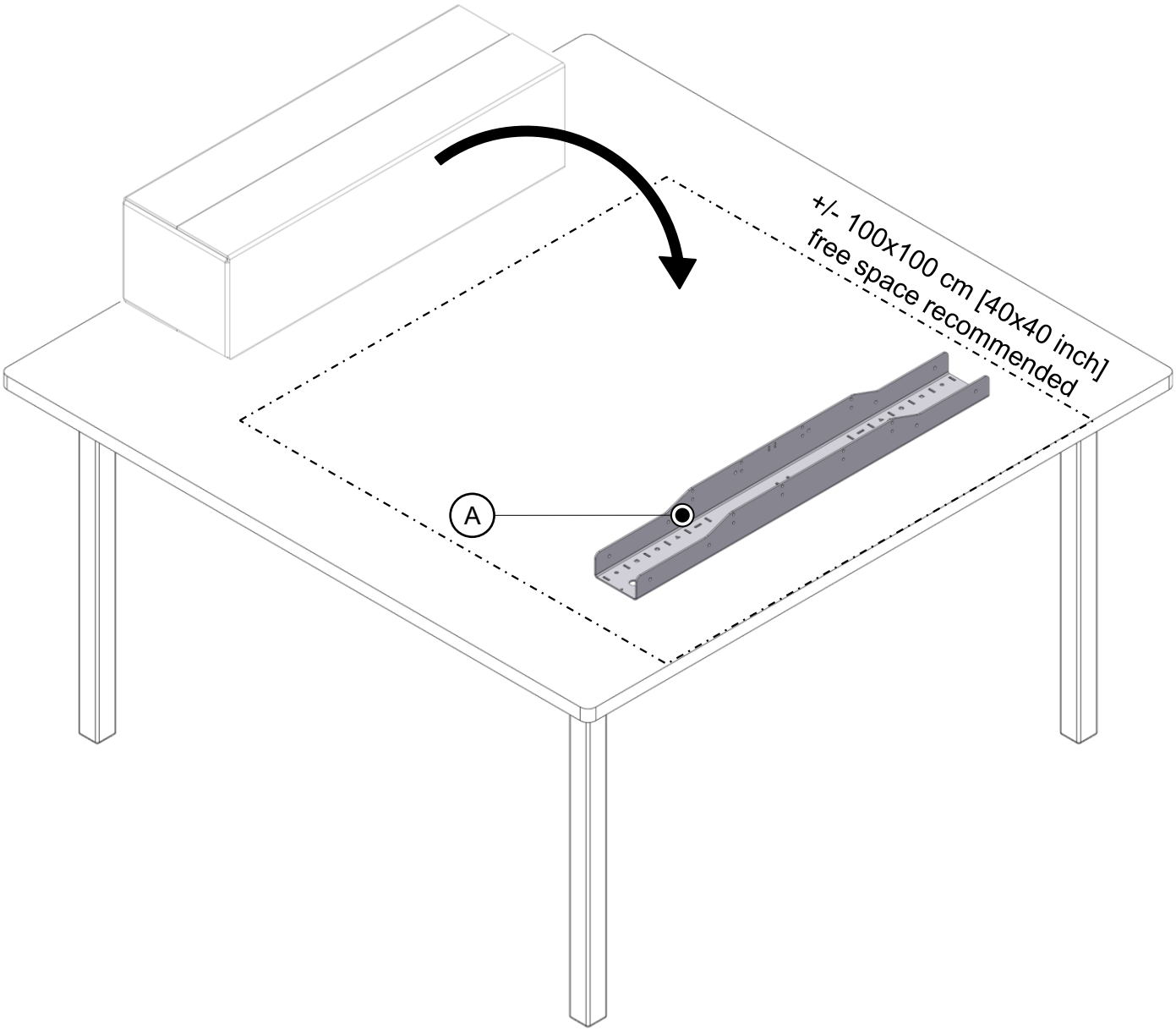

document number: 902A25-02

EN

2 Place the control box [K] in the U-beam [A].
Fasten with 2 bolts [Q] and 2 nuts [X].

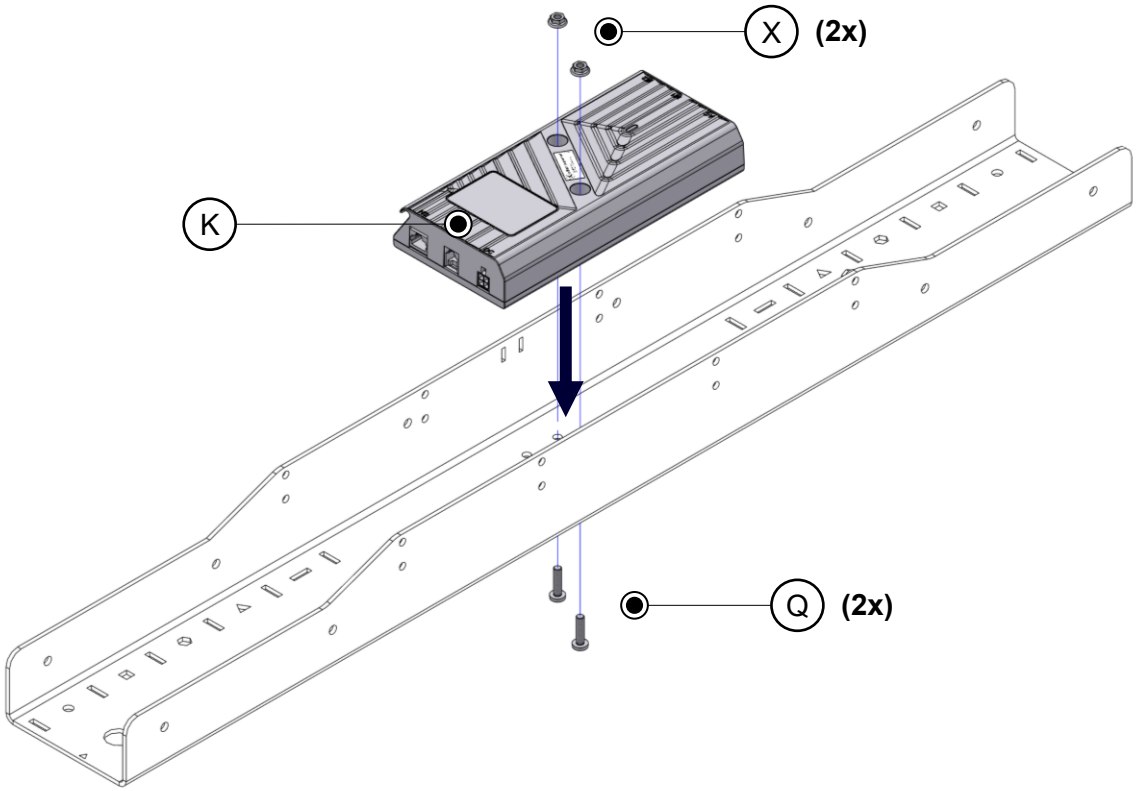

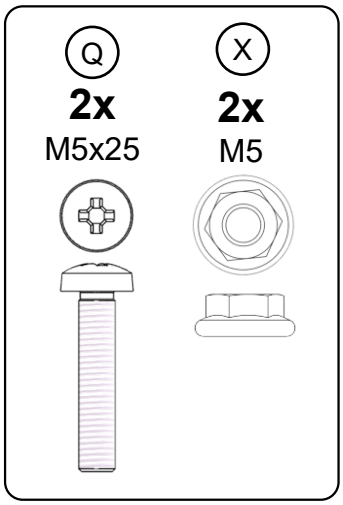

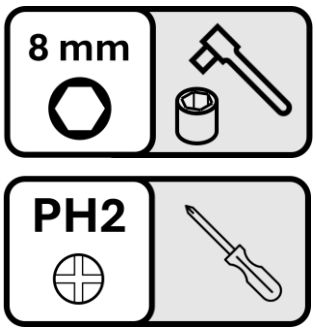

document number: 902A25-02

EN

3 Place the two motors [D] on the table and slide into the assembly.
Fasten with 4 screws [R].

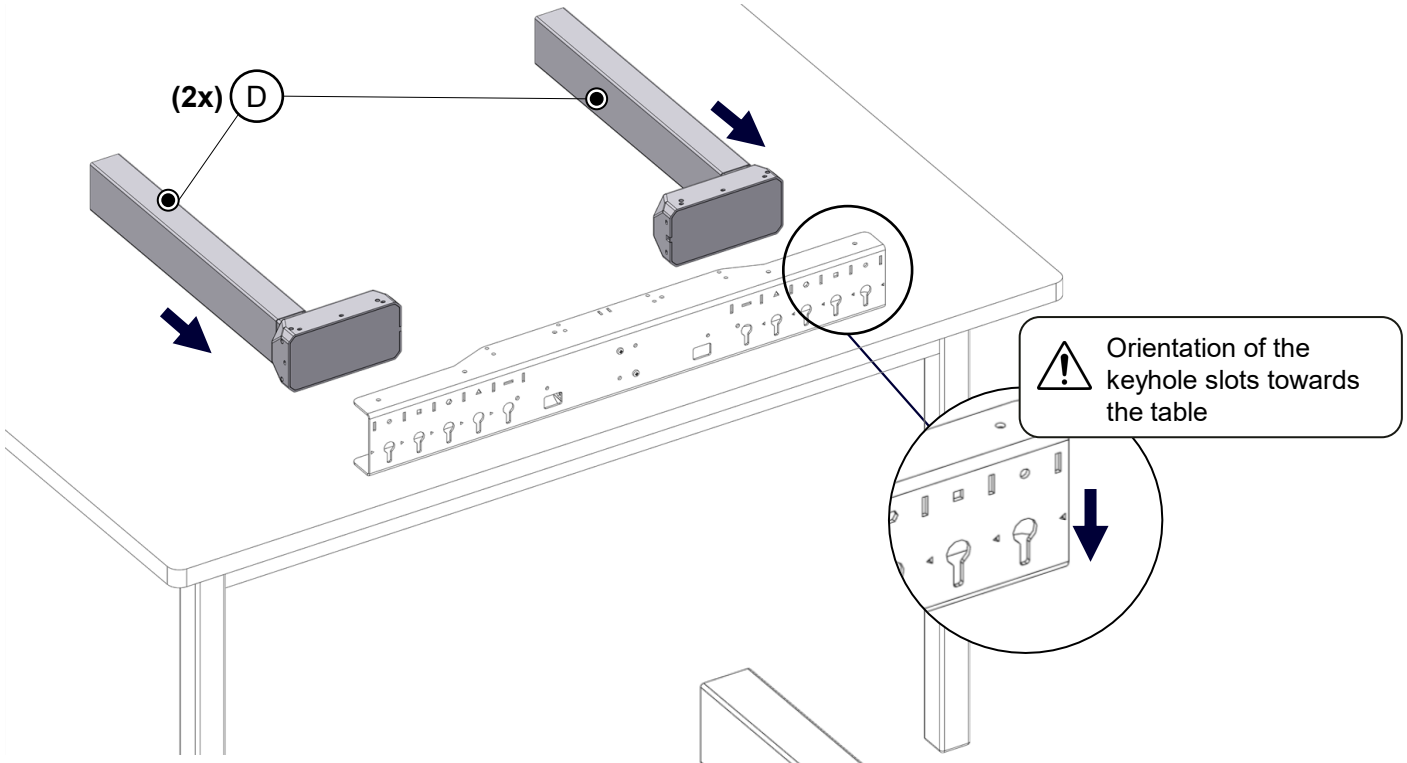

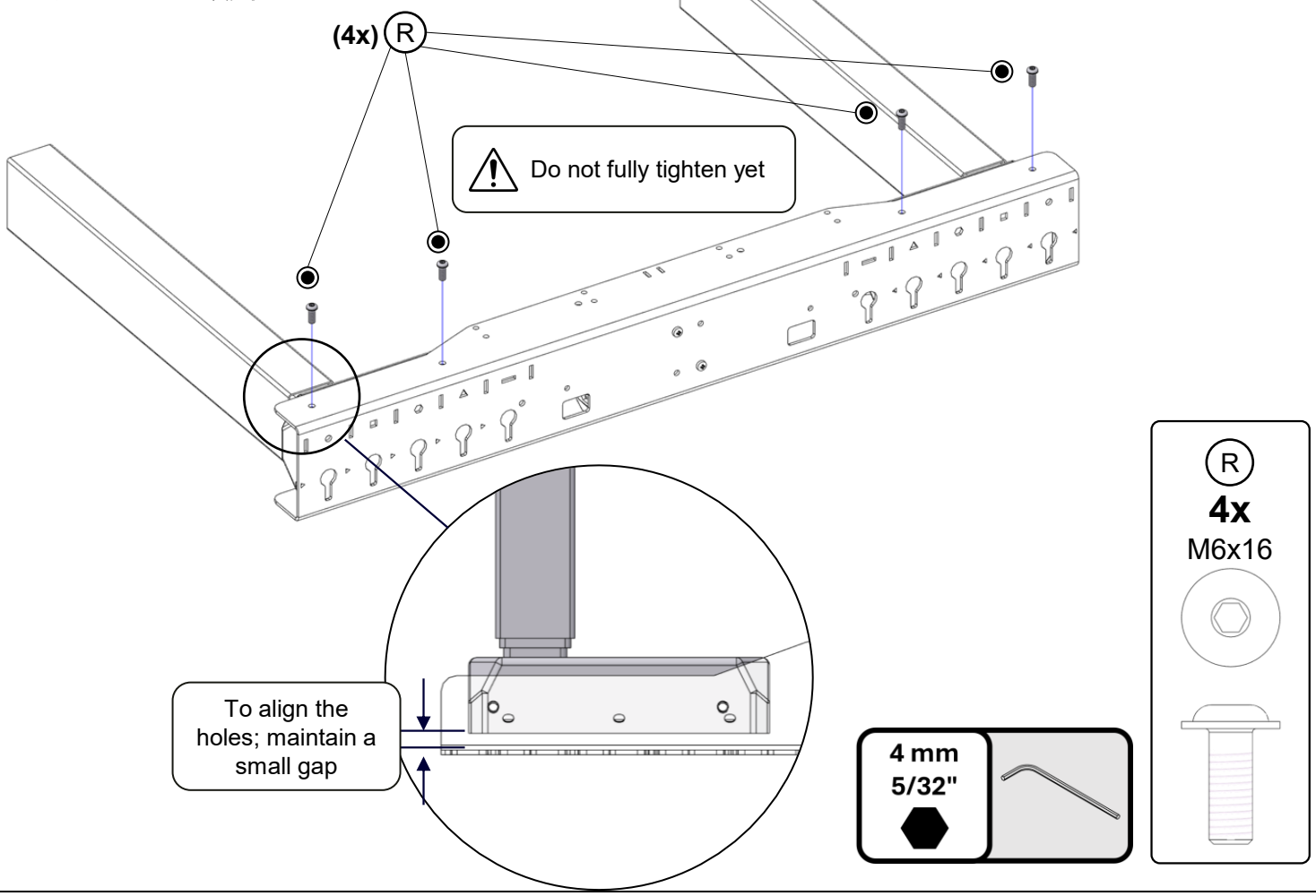

document number: 902A25-02

EN

4 Flip the assembly carefully and insert 4 screws [R].

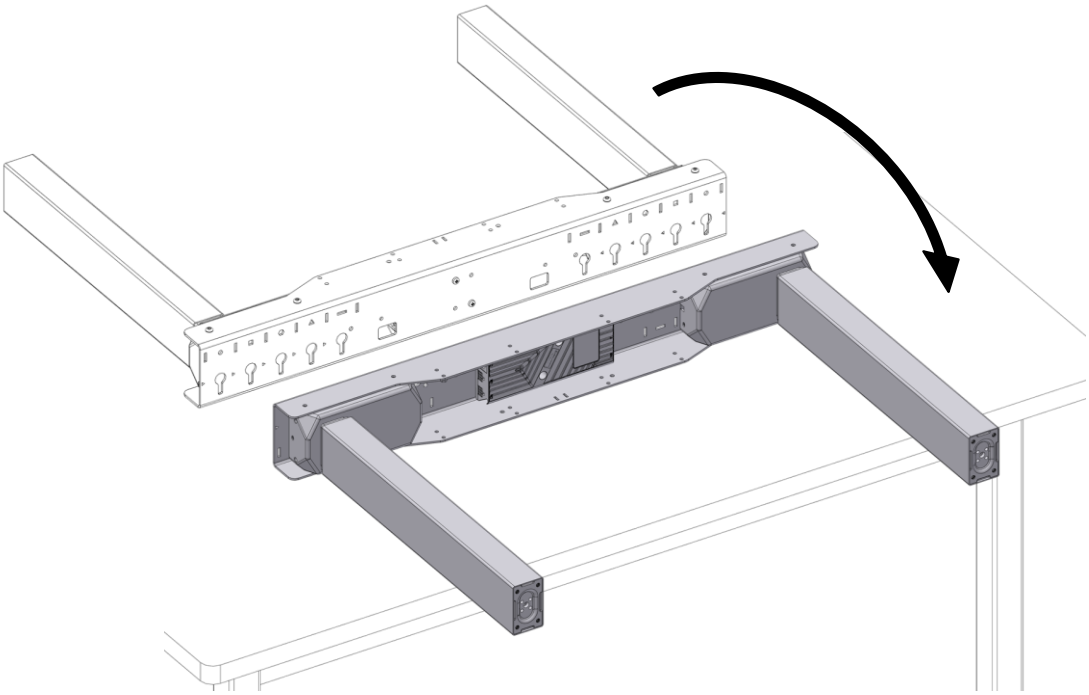

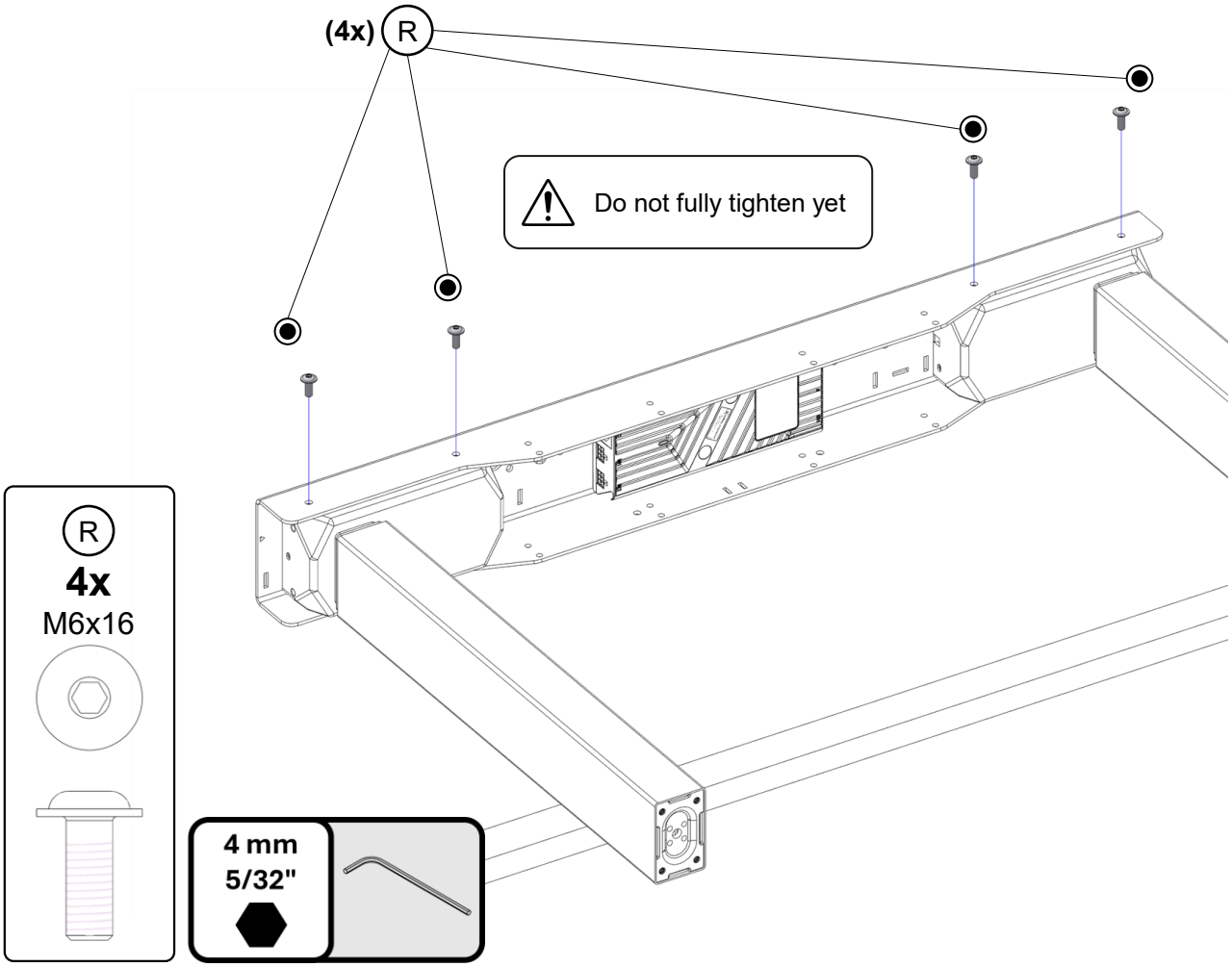

document number: 902A25-02

EN

5 Place the bottom plate [E] and fixate with 4 screws [R].

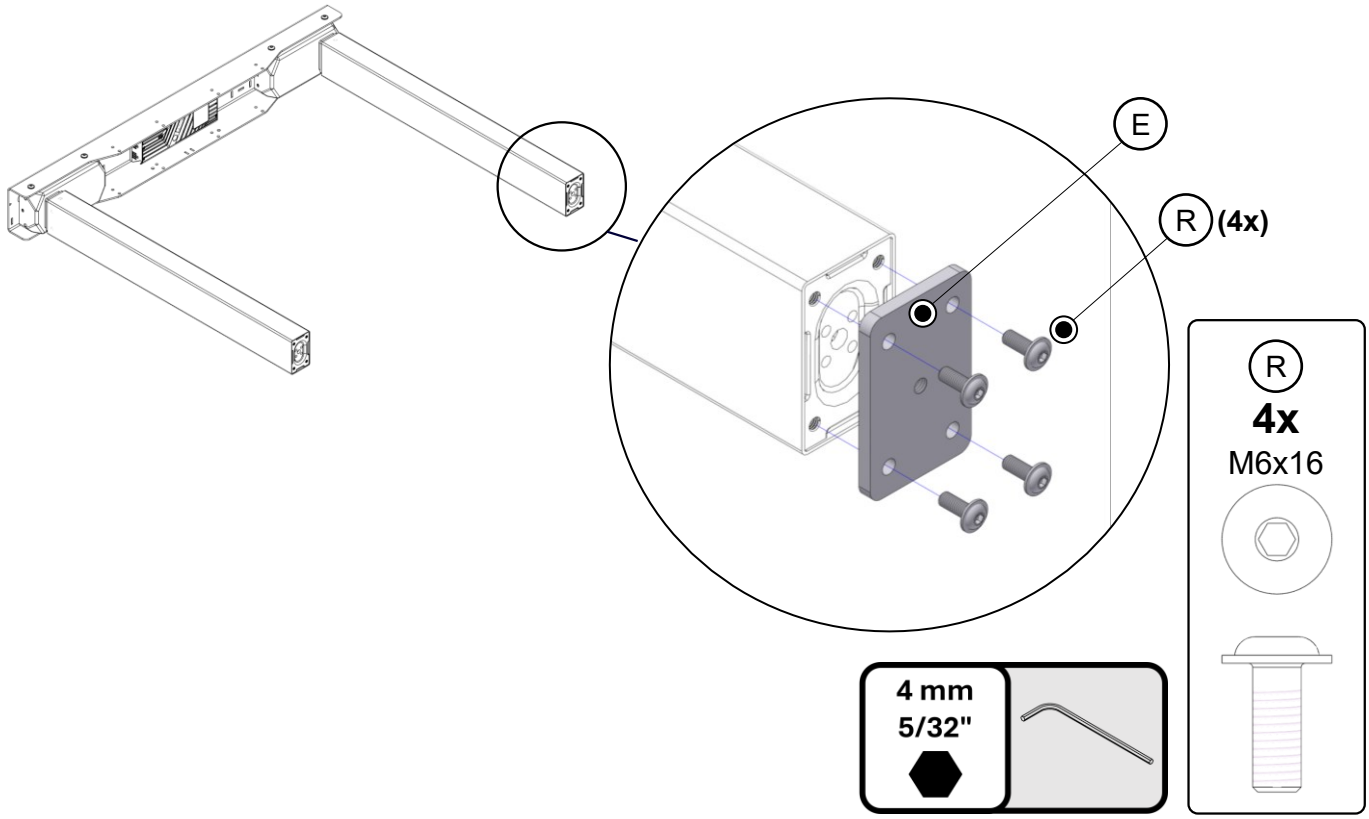

6 Place the leveling foot [F] in the previously installed plate, rotate it until end of the thread is reached.
Repeat, including previous step for the other side.

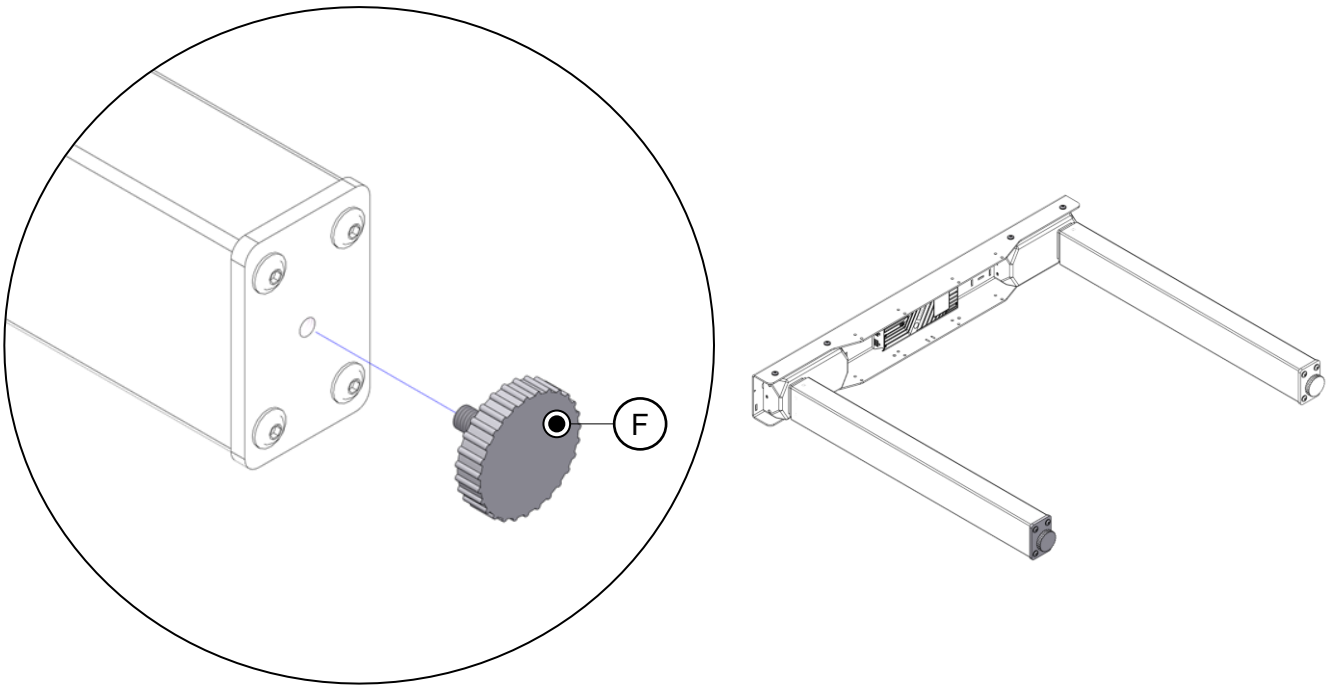

document number: 902A25-02

EN

7 Attach the holder base [J] with 2 bolts [P] and 2 nuts [X].

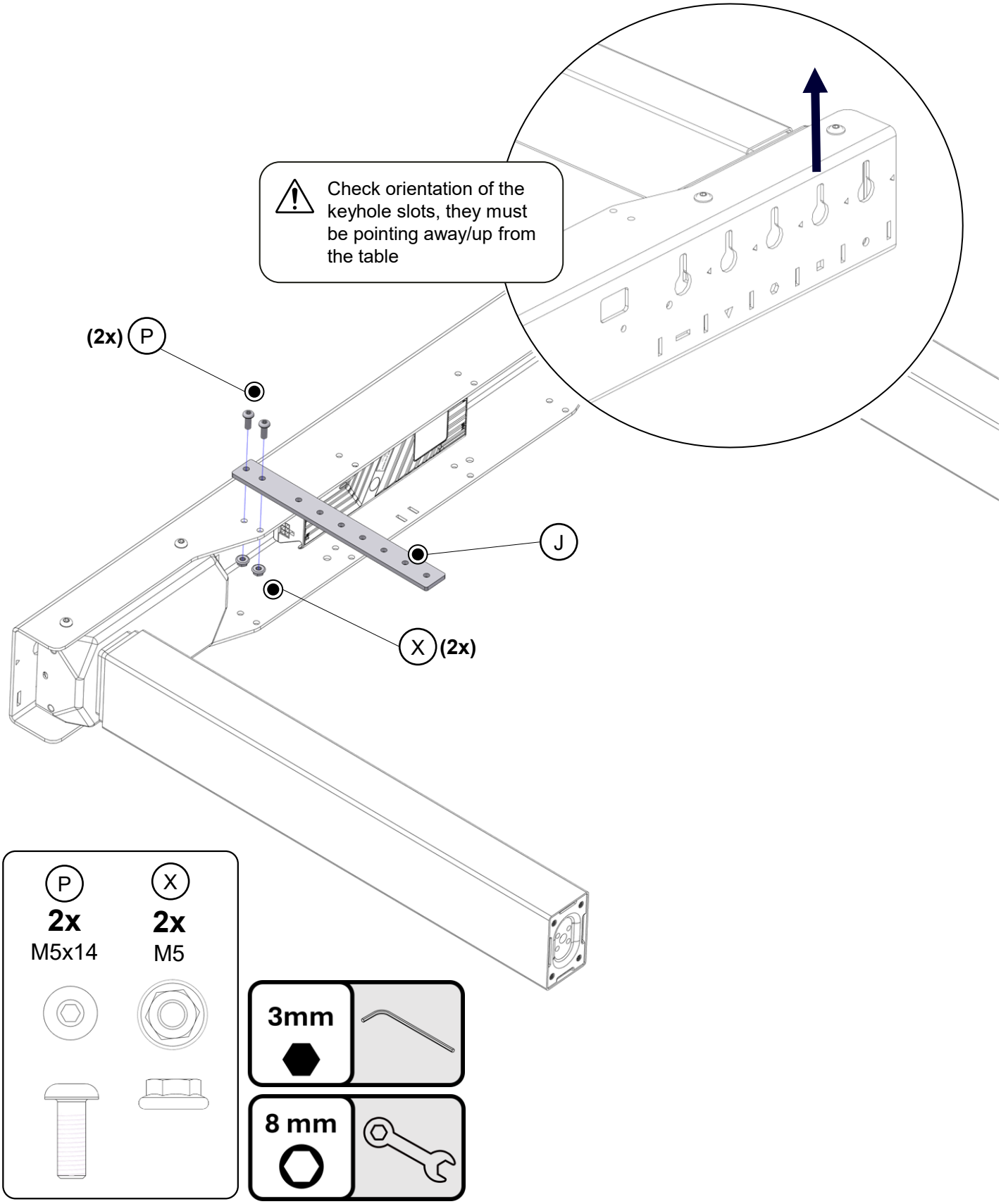

document number: 902A25-02

EN

8 Assemble the control panel holder [I] and the control panel [N] with the help of two nuts [O] and bolts [Y] as shown below.

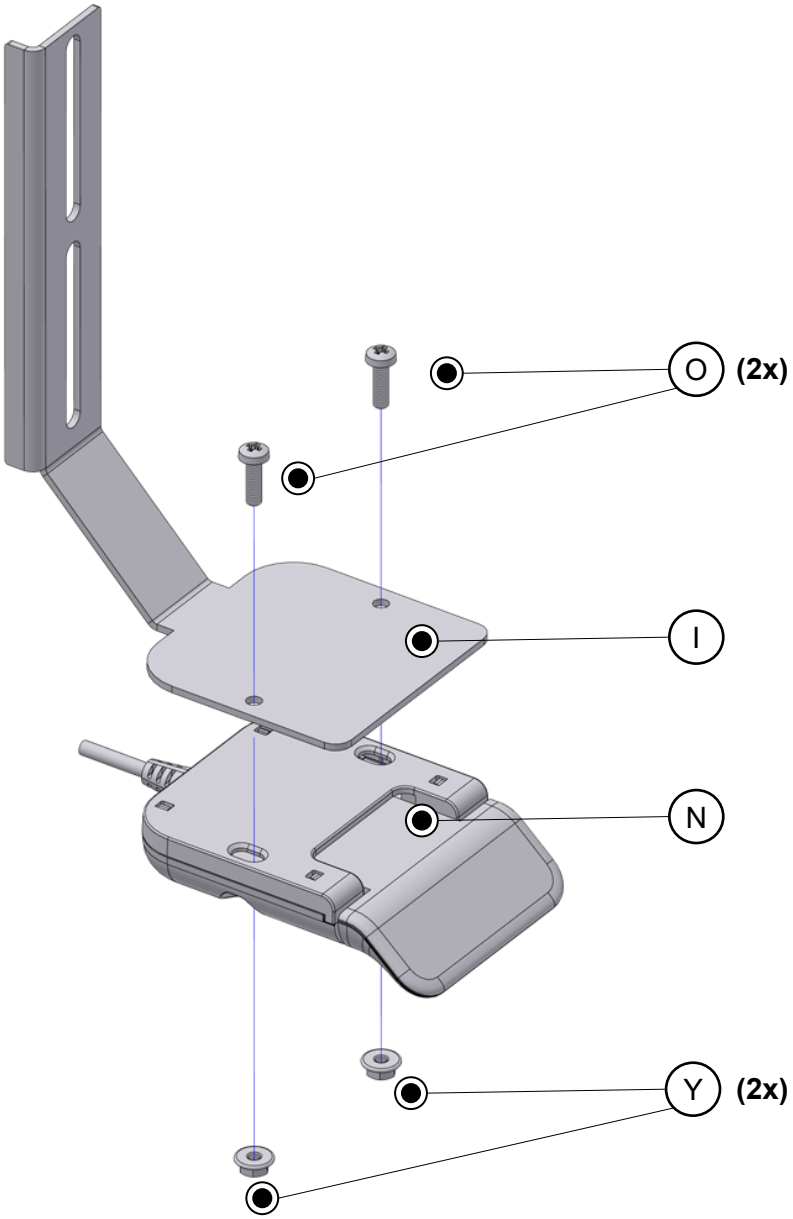

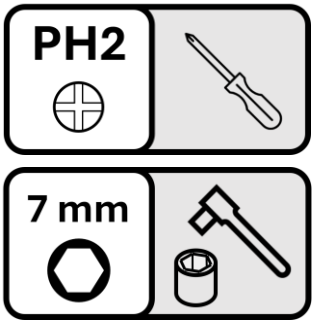

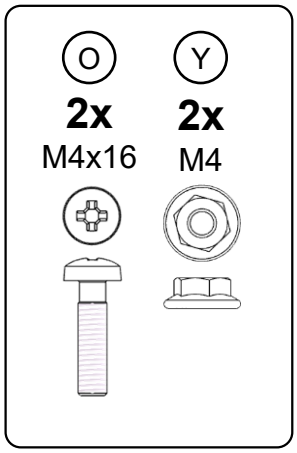

document number: 902A25-02

EN

9 Fixate the assembly from previous step on the holder base using one screw [P] and nut [X] positioned as shown below.

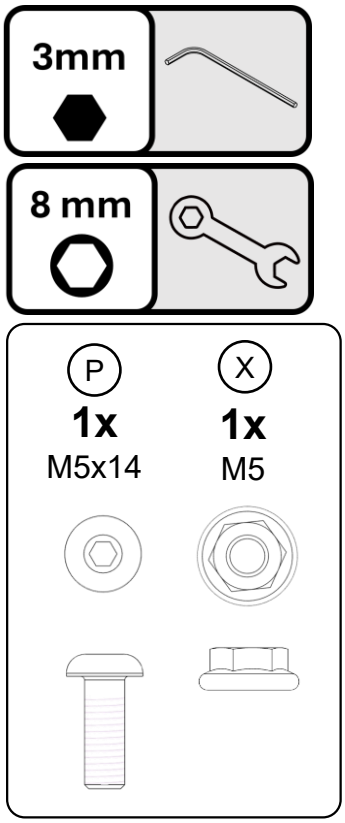

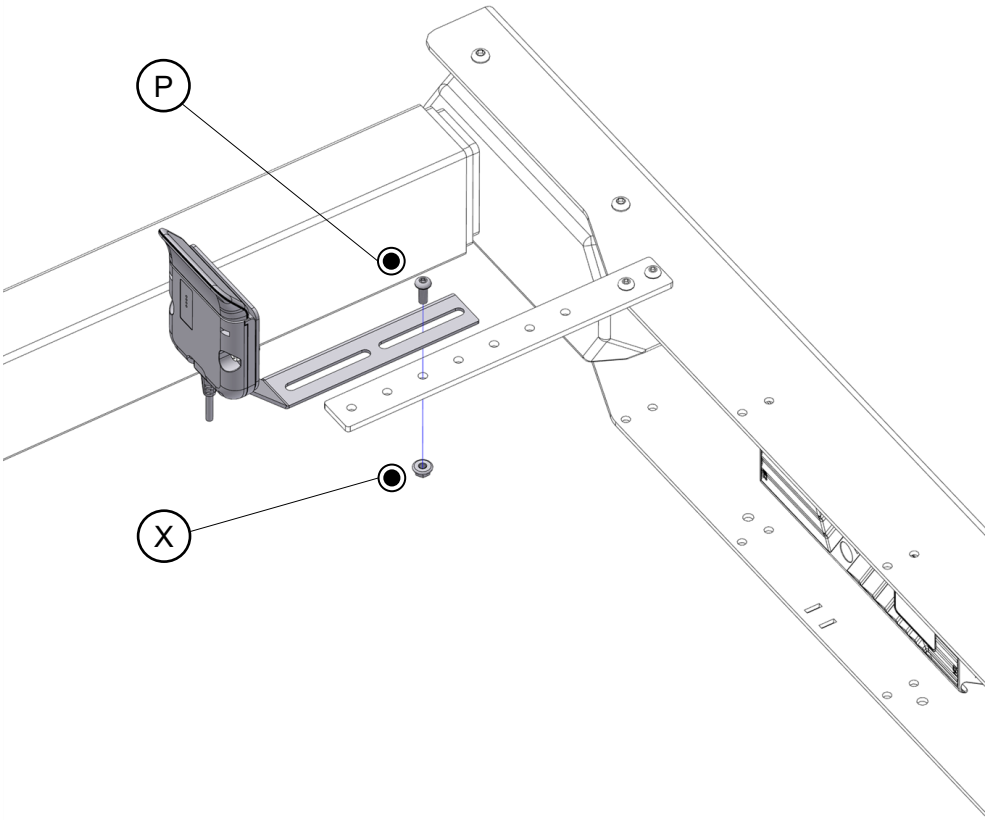

10 Plug in the cables as shown below

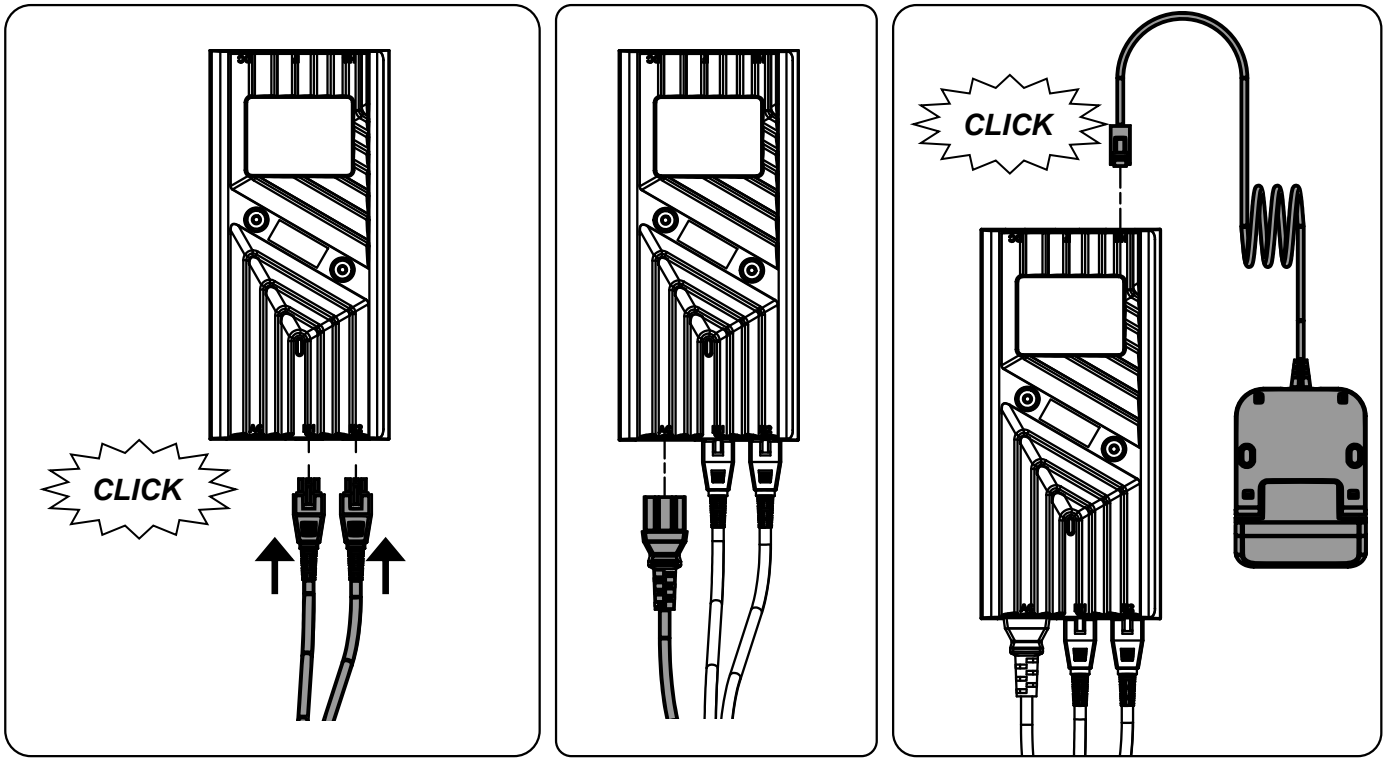

document number: 902A25-02

EN

11 Fasten the powercable with a zip tie [N] to the U-beam.
Tidy the cables to preference with the help of the zip ties with plugs [M].

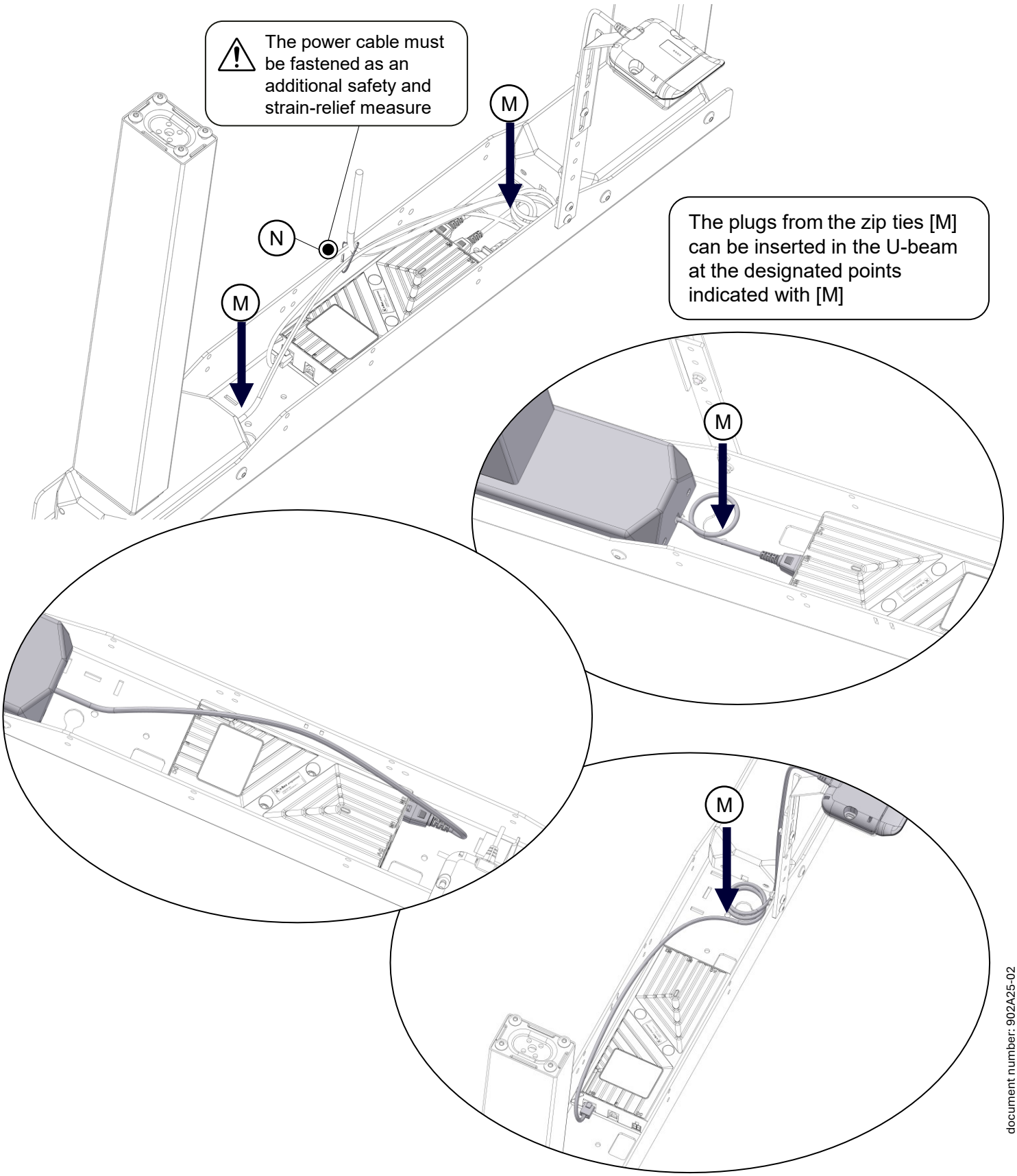

document number: 902A25-02

EN

12 Place the assembly on the floor.
Insert the VESA pillar [B] in the assembly as shown below.

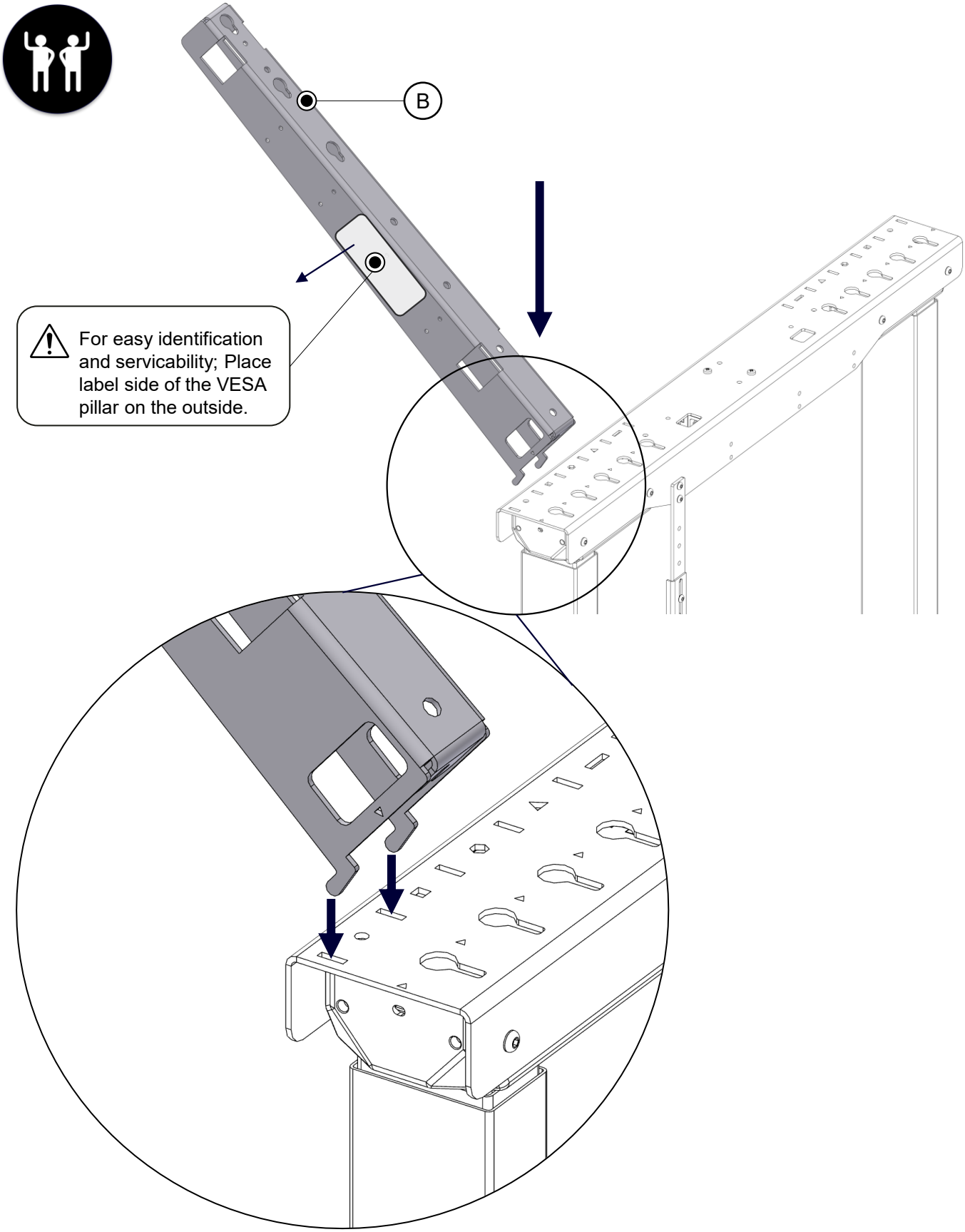

document number: 902A25-02

EN

13 Pivot and slide the VESA pillar [B] towards the front.
Align the position markers.

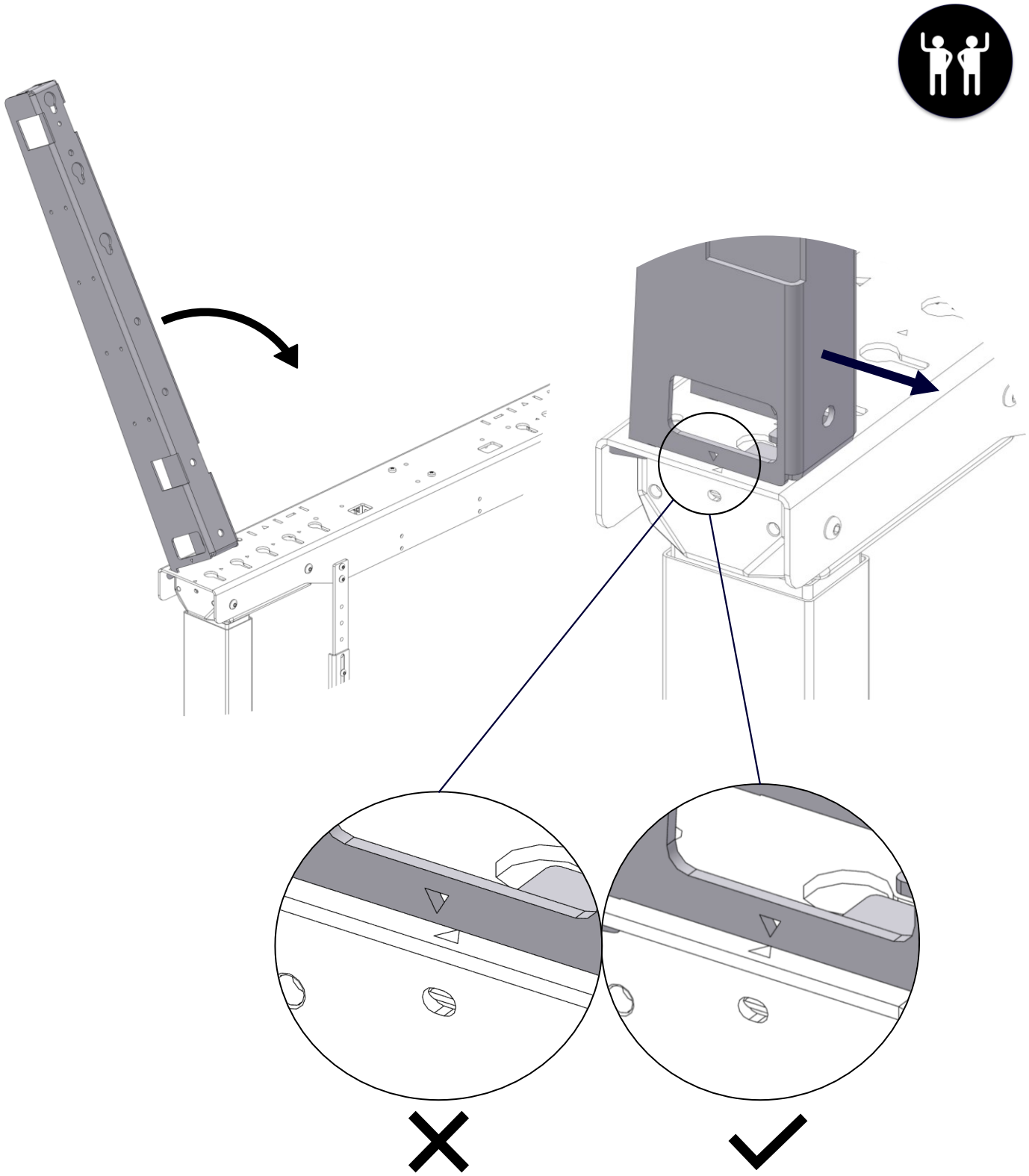

document number: 902A25-02

EN

14 Thread a nut [W] one turn on bolt [U] as shown below.
Insert this assembly in the keyhole.

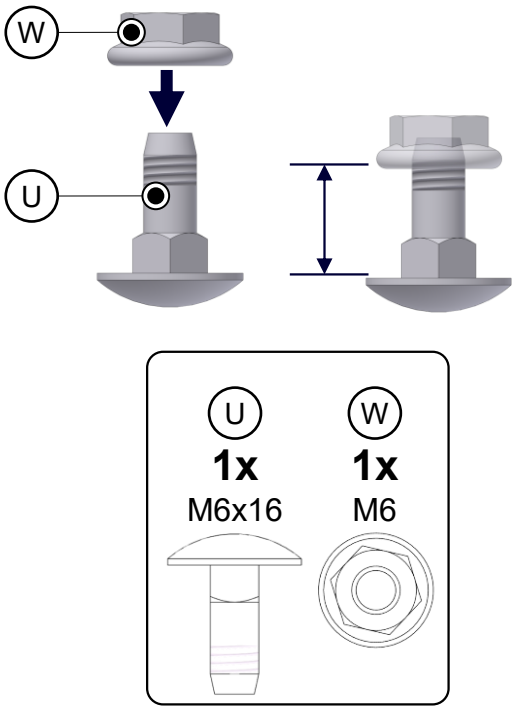

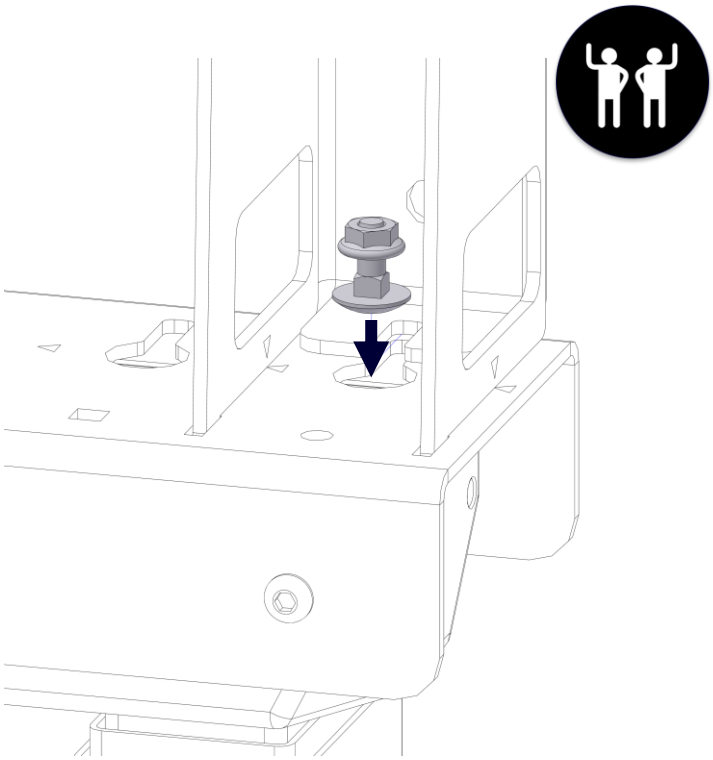

15 Slide towards the front and tighten.

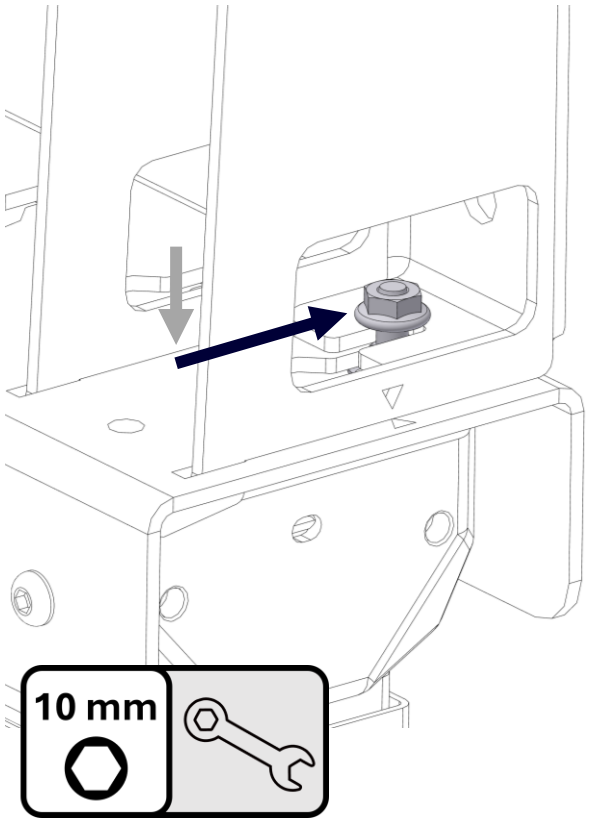

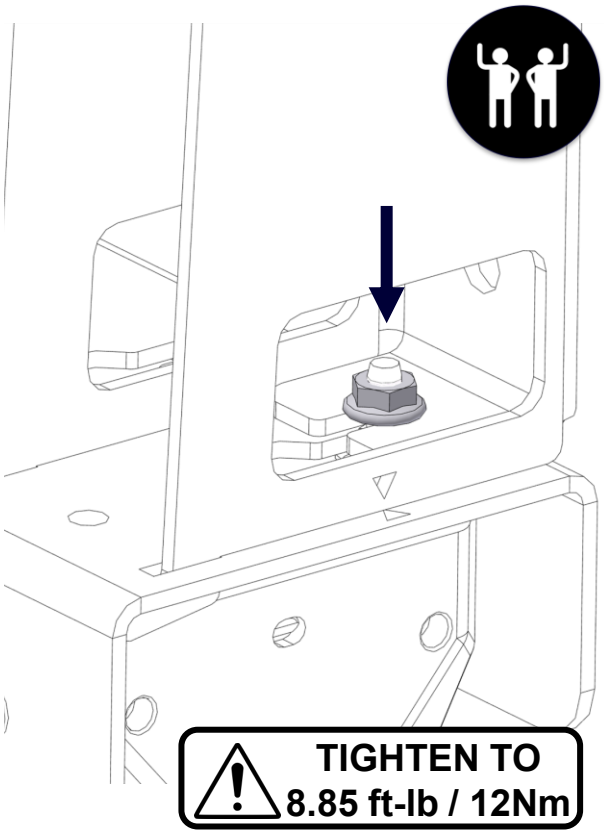

document number: 902A25-02

EN

16 Repeat step 12-15 to place the second VESA pillar [B].

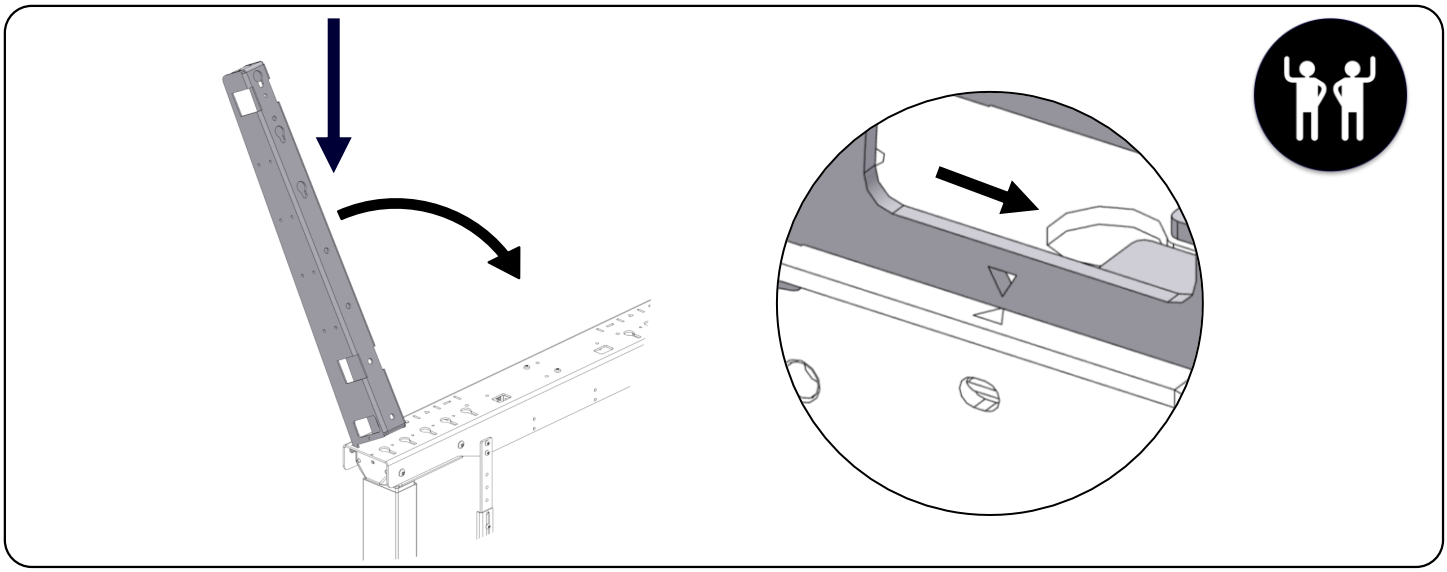

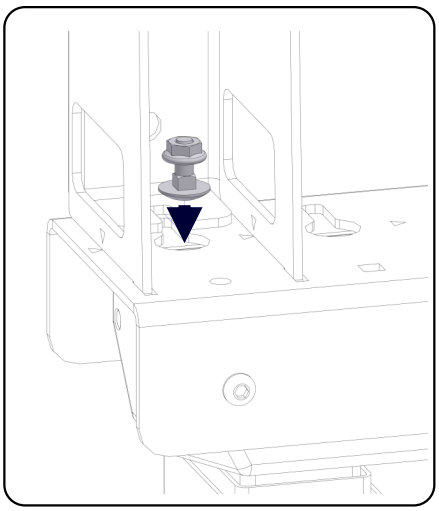

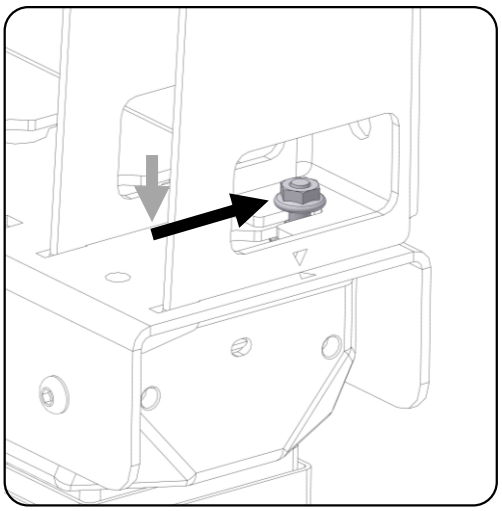

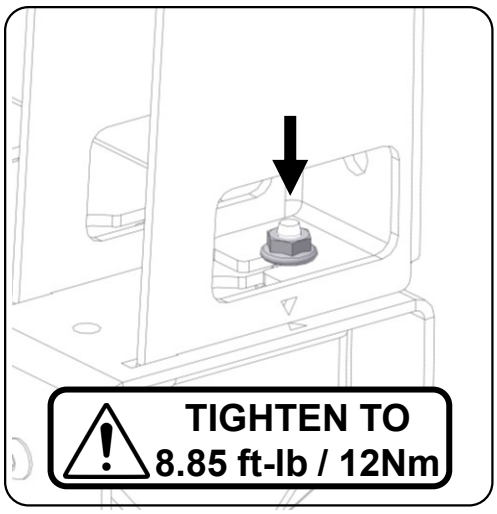

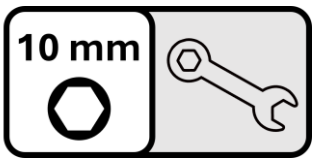

17 Set the assembly aside for later use.

The assembly is unstable in its current form. To prevent damage and or possible injury stabilize it on or against a stable object

document number: 902A25-02

EN

18 Mark and drill the holes for mounting the wall brackets.

Faulty mounting may result in serious personal injury or damage to equipment.

Mandatory:

Follow the mounting instructions from the included
“Important safety instructions e-Box product” booklet”

Fixate the individual wall brackets with at least 2 fasteners on each side
- Minimal 4 fasteners per wall bracket
- Minimal 8 fasteners in total

Advisory – installer responsibility:

“Hardware guideline”

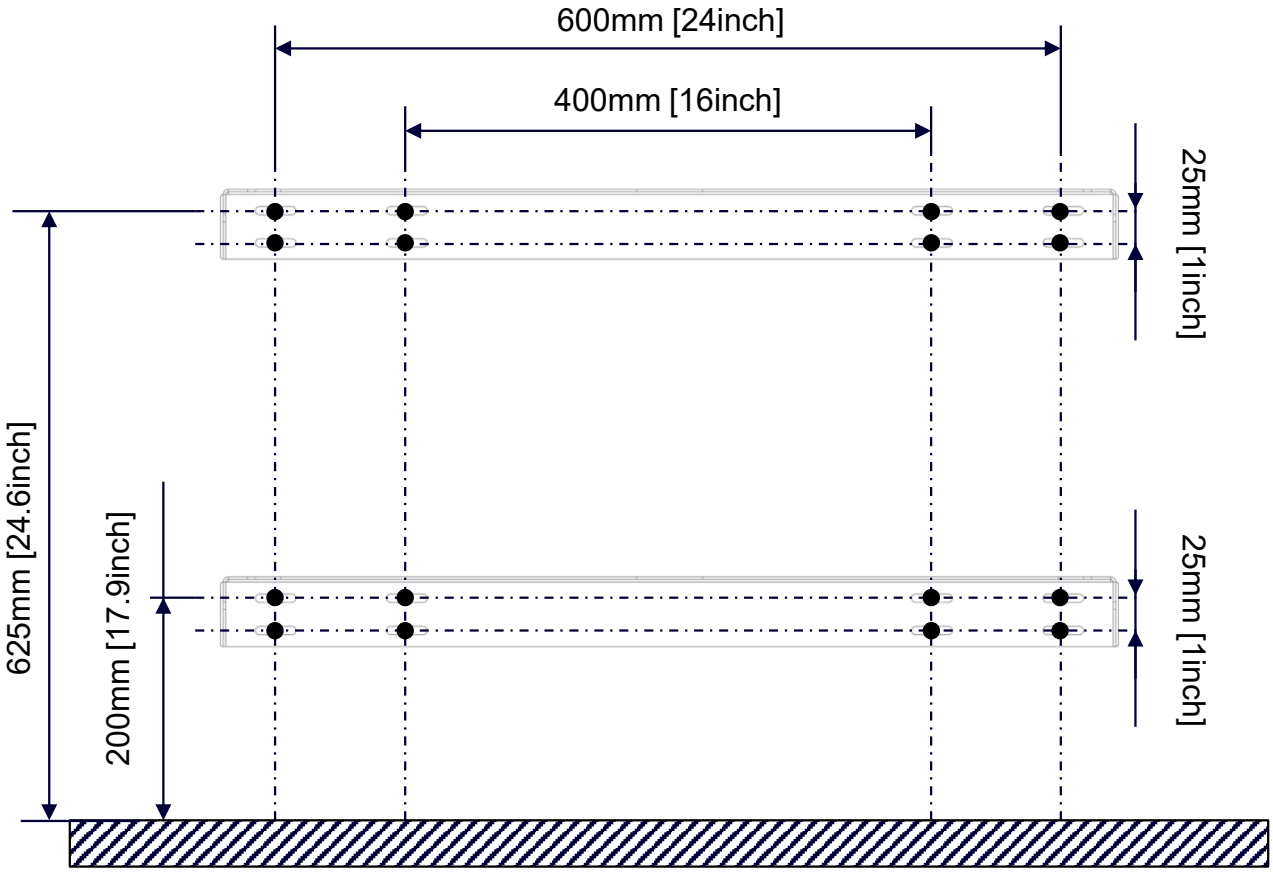

document number: 902A25-02

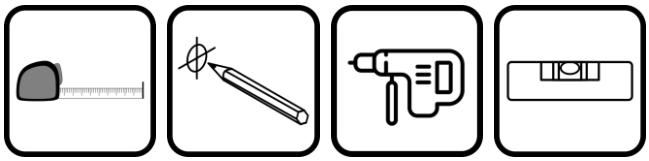

EN

19 Level, align and mount the wall brackets [C] to the wall.

Faulty mounting may result in serious personal injury or damage to equipment.

Mandatory:

Follow the mounting instructions from the included
“Important safety instructions e-Box product” booklet”

Fixate the individual wall brackets with at least 2 fasteners on each side
- Minimal 4 fasteners per wall bracket
- Minimal 8 fasteners in total

Advisory – installer responsibility:

“Hardware guideline”

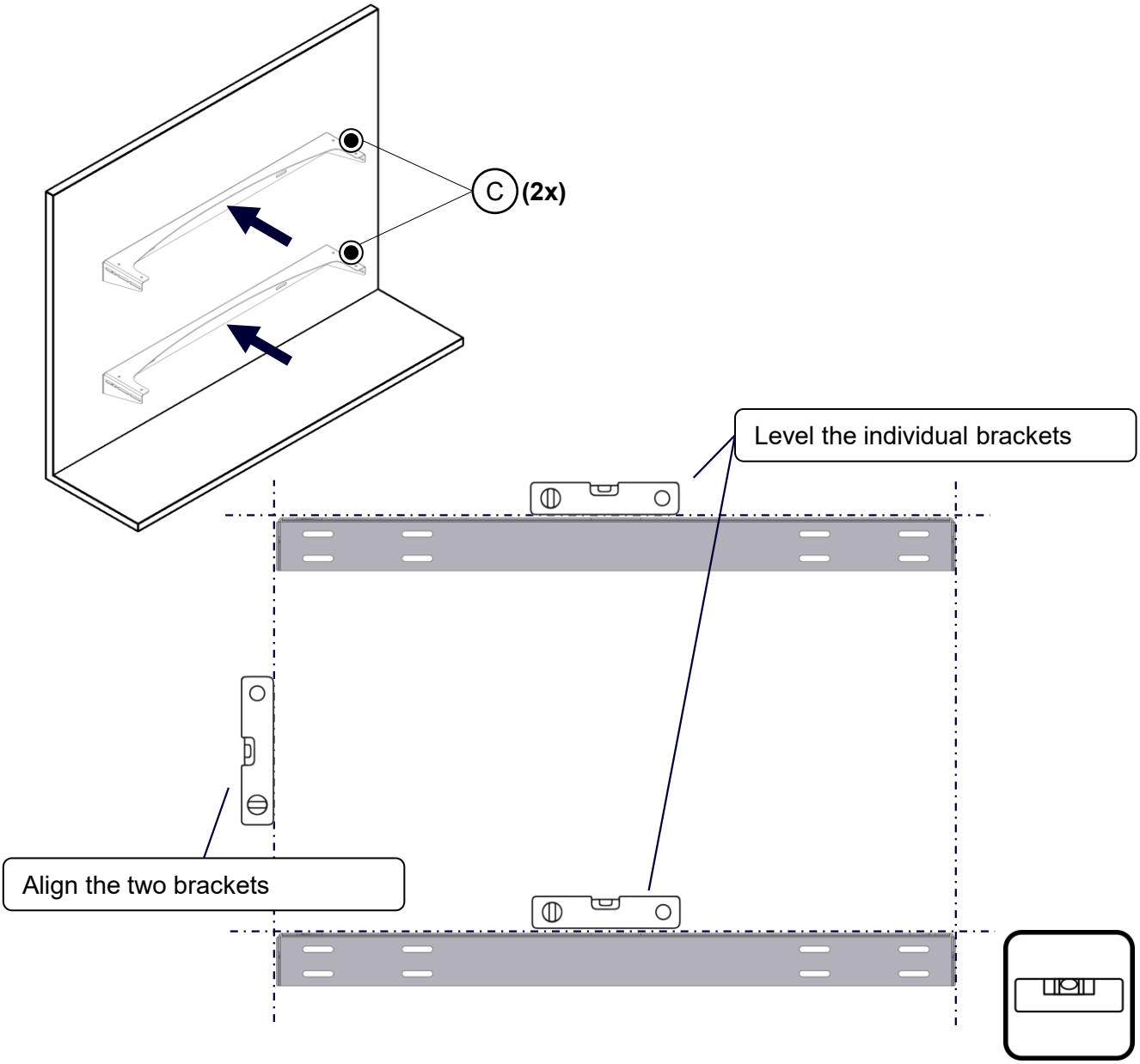

document number: 902A25-02

EN

20 Place the assembly around the wall brackets.

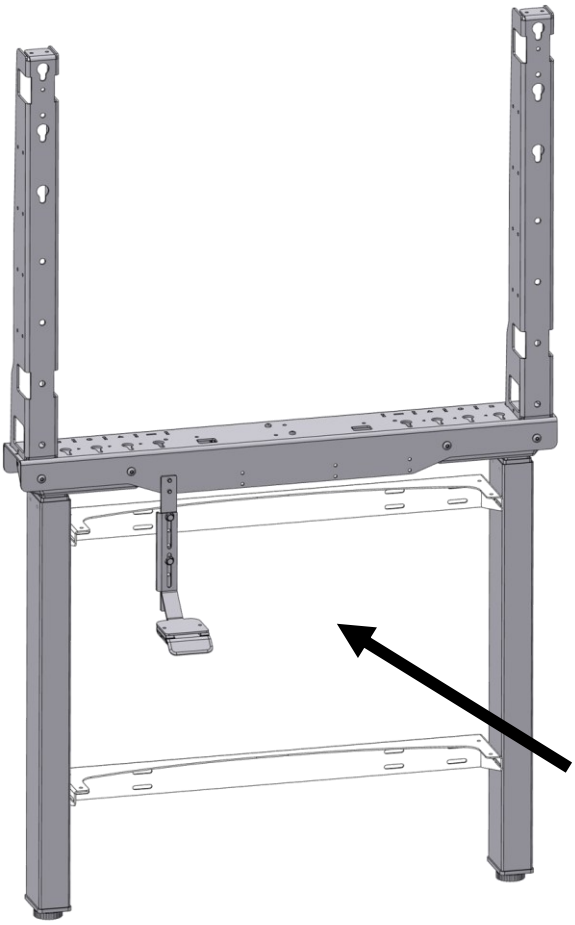

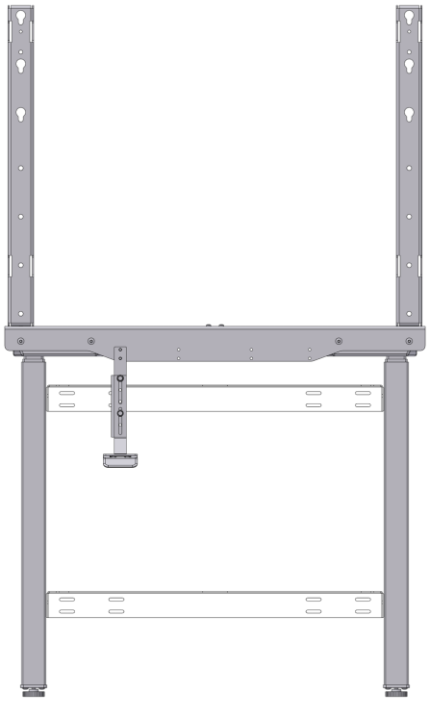

The assembly is unstable at this stage. To prevent damage or personal injury, one person must hold the assembly while another secures it in the next steps.

document number: 902A25-02

EN

21 Mount the 4 motor brackets.
Consisting out of a front- [G] and back motor bracket [H] and a black screw [S].

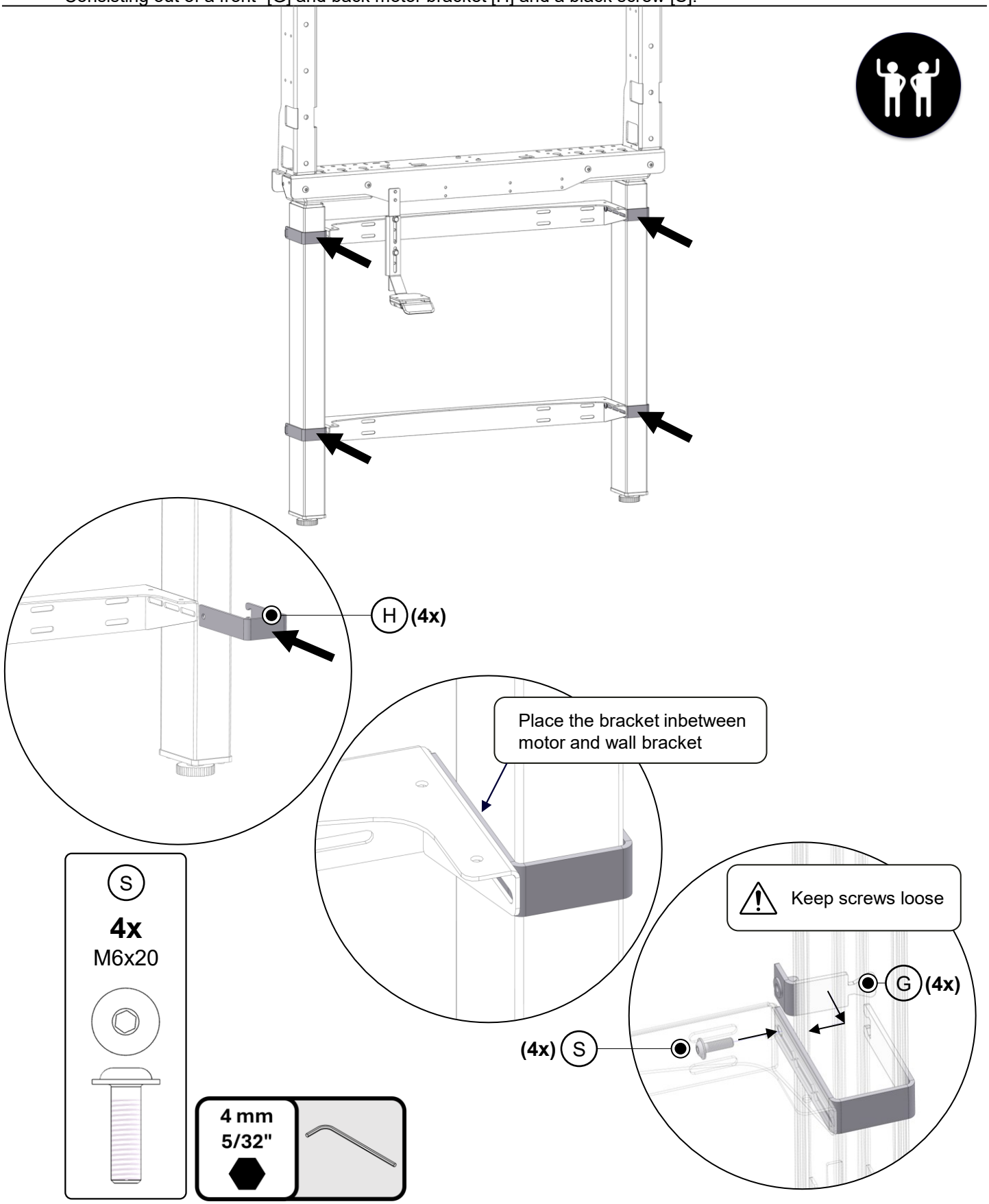

document number: 902A25-02

EN

22 Level the assembly with the help of the leveling feet [F]

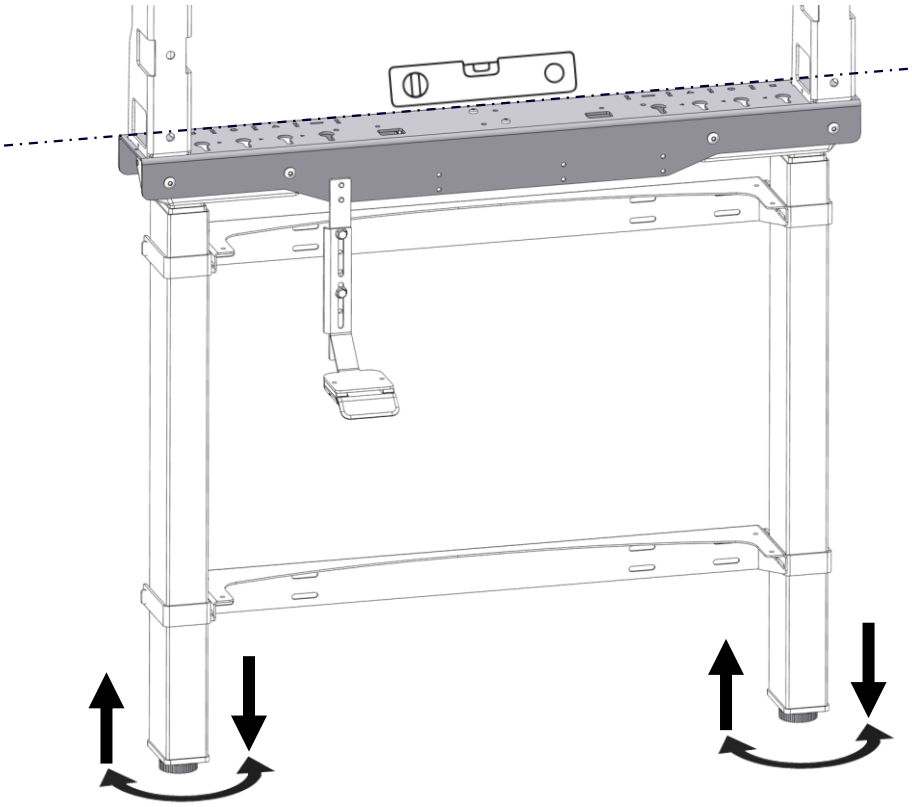

23 Align the motors.

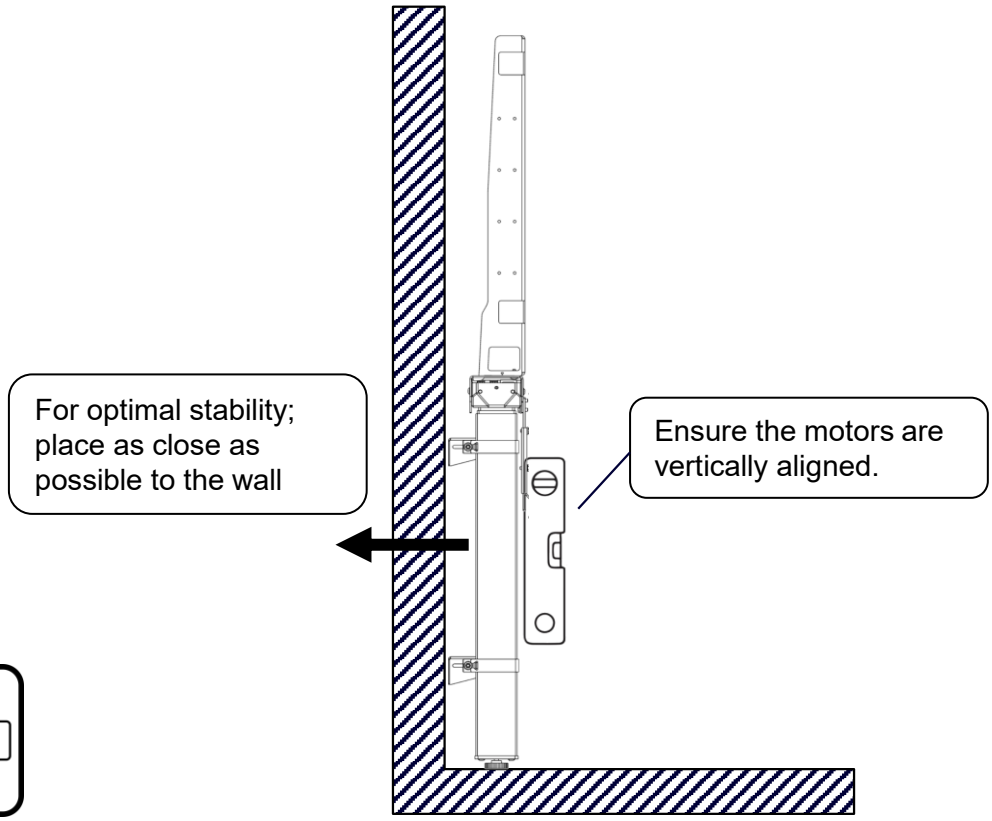

document number: 902A25-02

EN

24 Tighten all 4 motor bracket screws.

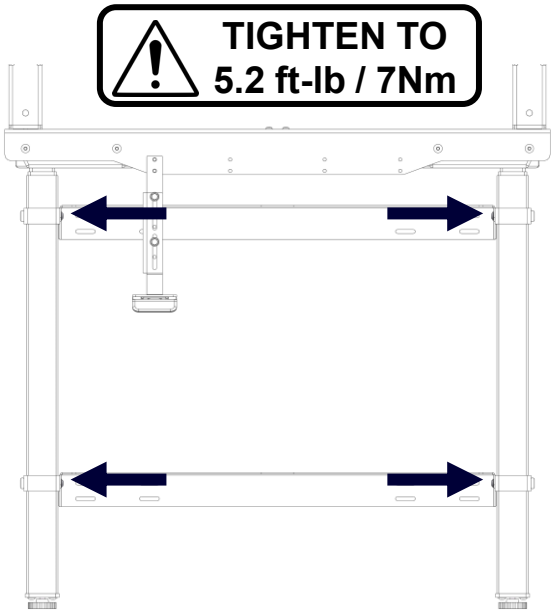

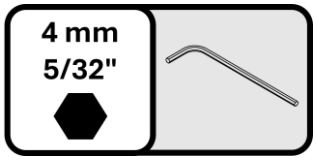

25 Fully tighten all 8 screws of the U-beam connection to the motors.

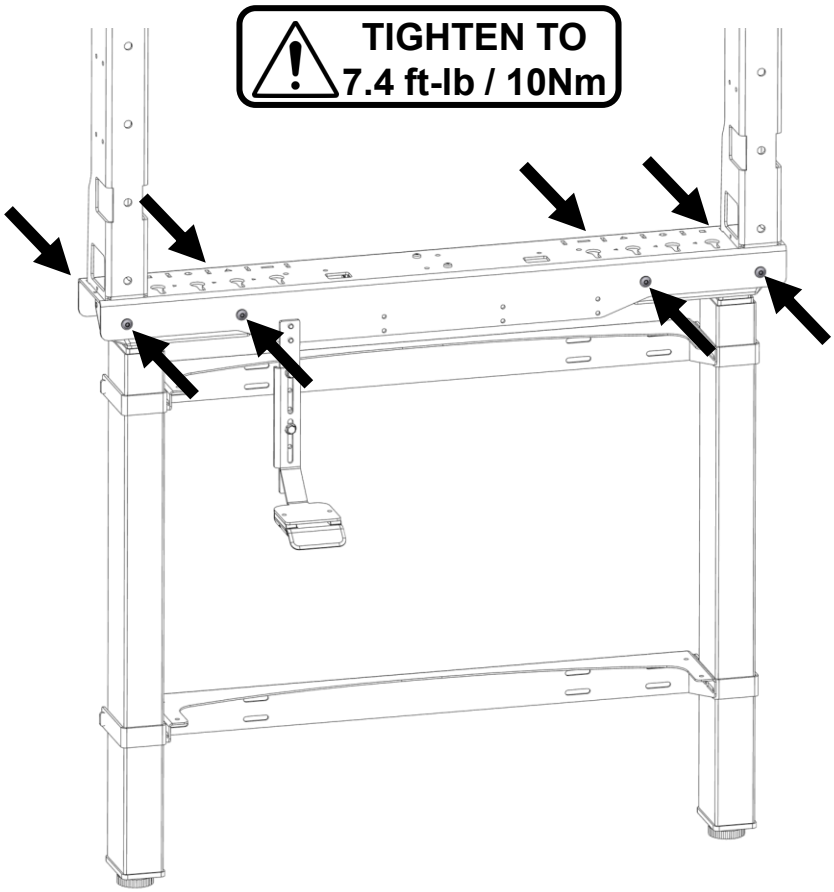

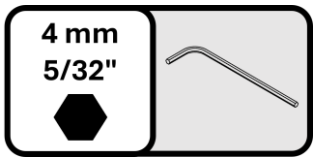

document number: 902A25-02

EN

26 Open the VESA bracket package [2] and place the horizontal brackets [2F] & [2G] as shown below. Fasten with 4 nuts [V] and 4 bolts [T].

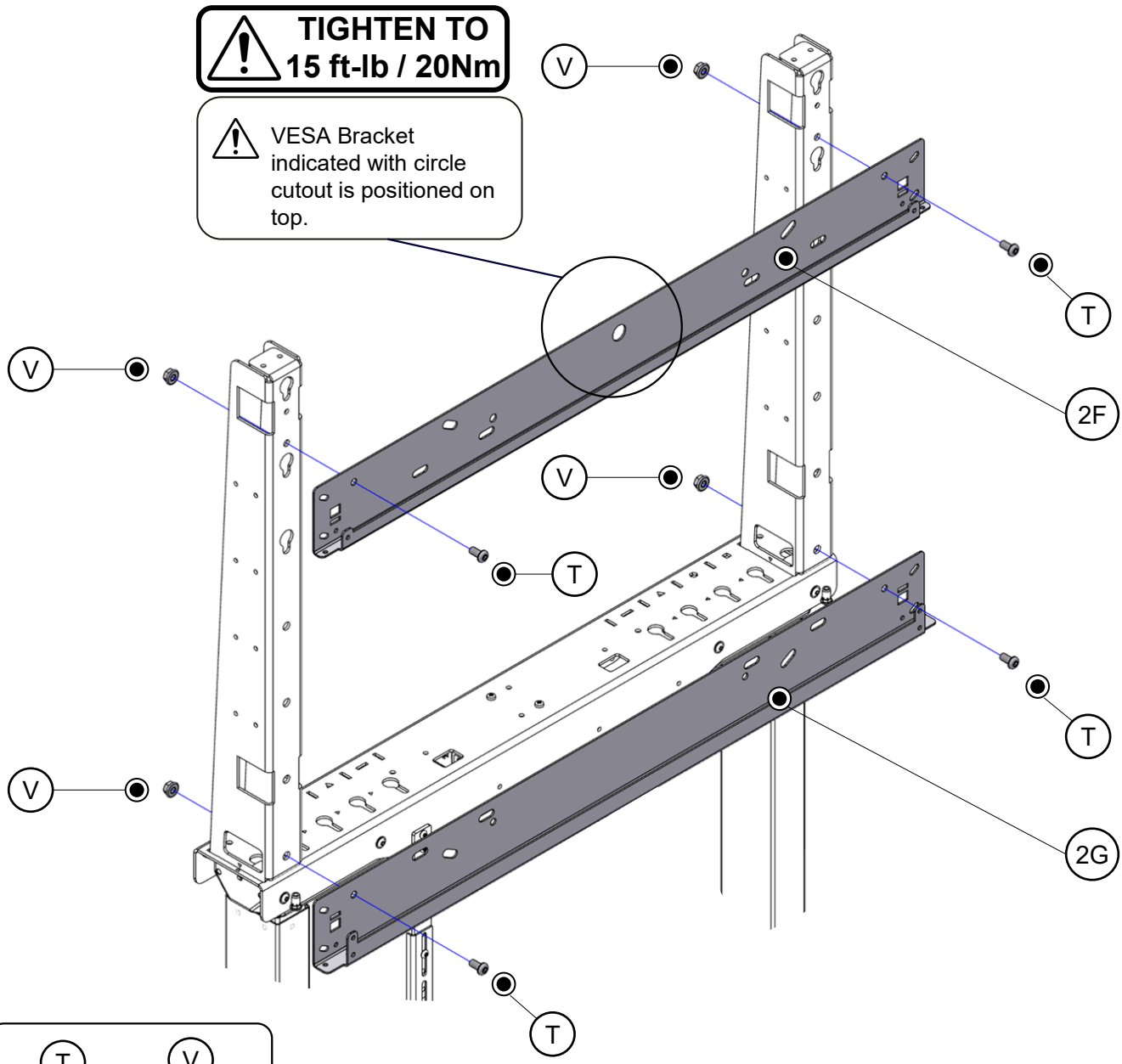

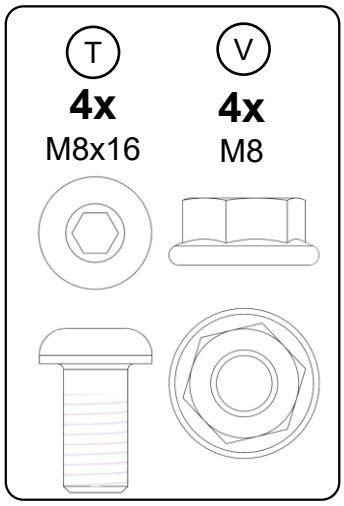

If applicable, proceed with the installation of the Whiteboard frame

EU US

Scan the QR code above to view the manuals

document number: 902A25-02

EN

27 Panel preparation.

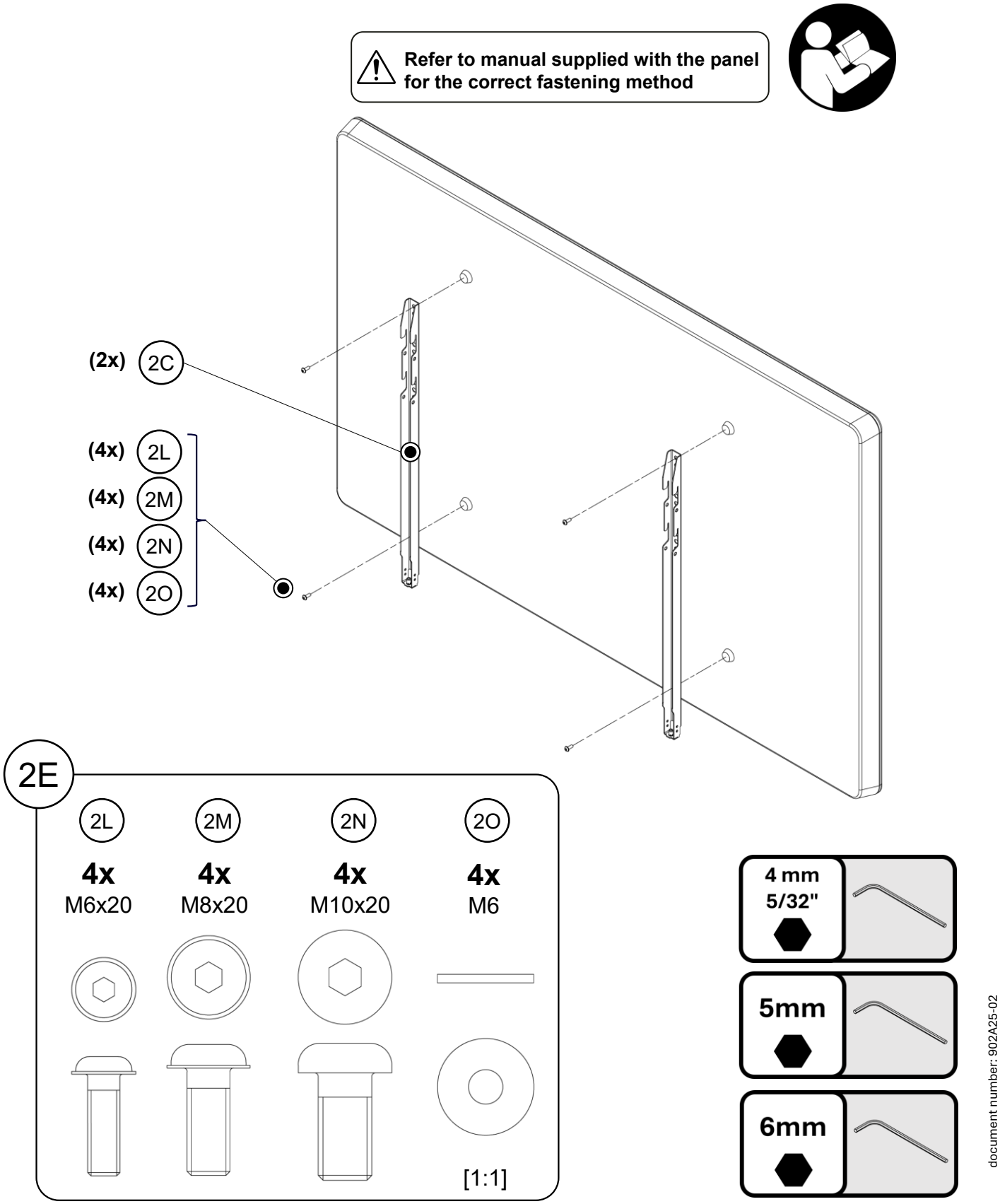

document number: 902A25-02

EN

28 Attach the panel.

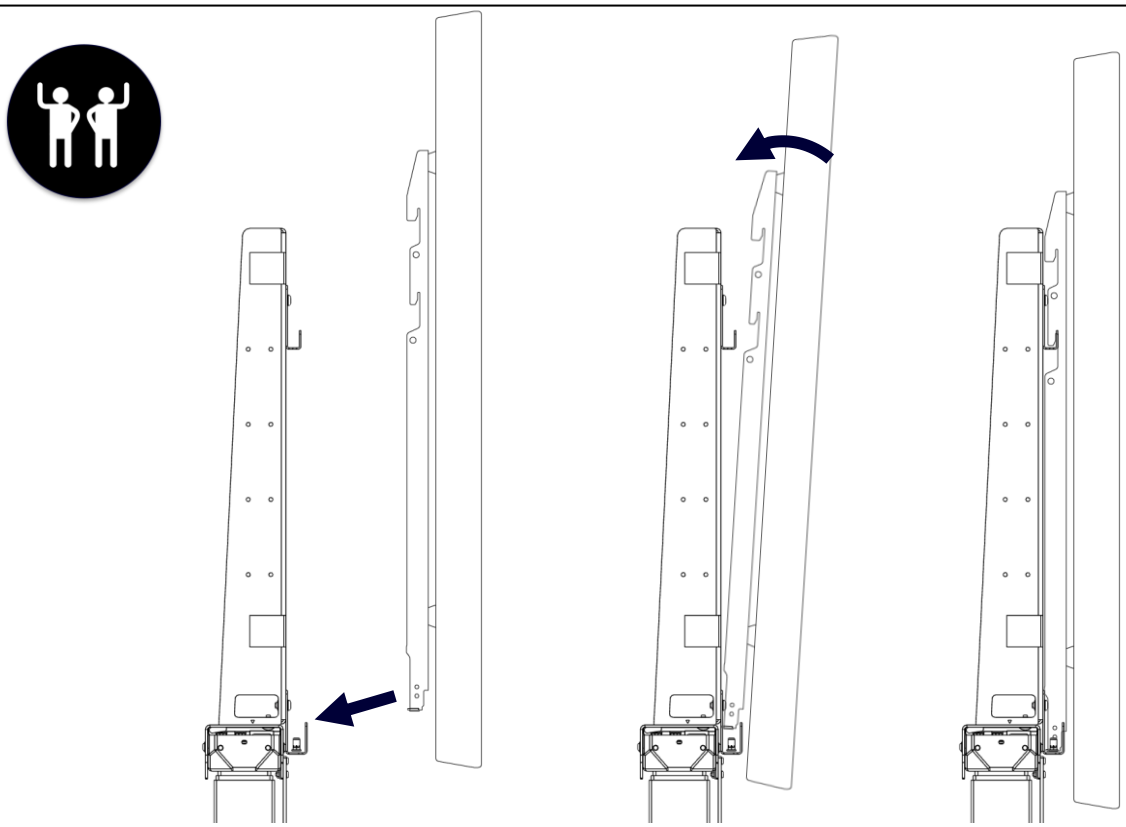

29 Secure the panel on the Universal VESA Bracket using both safety screws [2L].

Do not skip this step;
Risk of panel coming loose

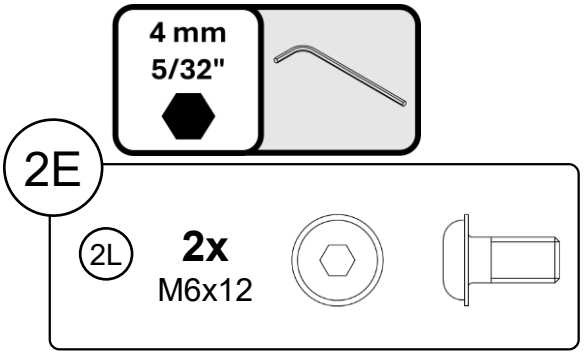

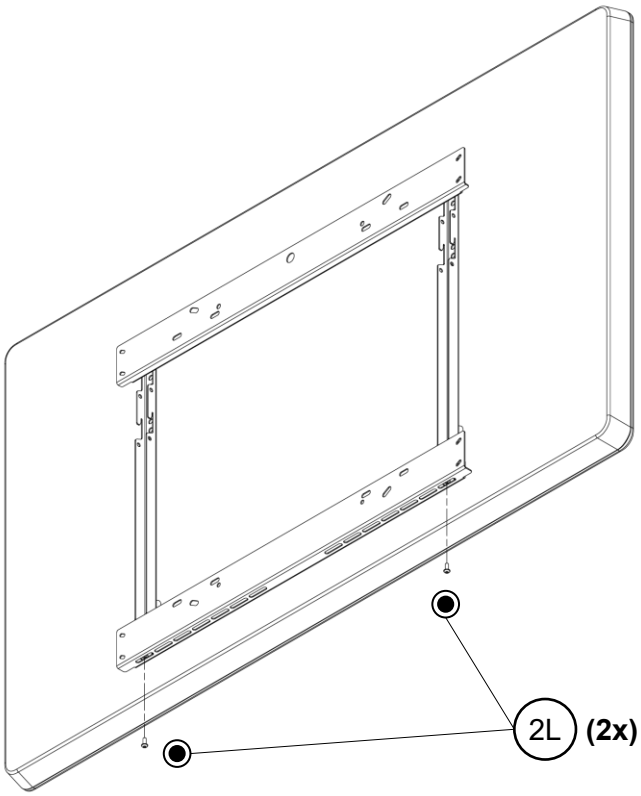

document number: 902A25-02

EN

30 Adjust the controller height to your preferences.

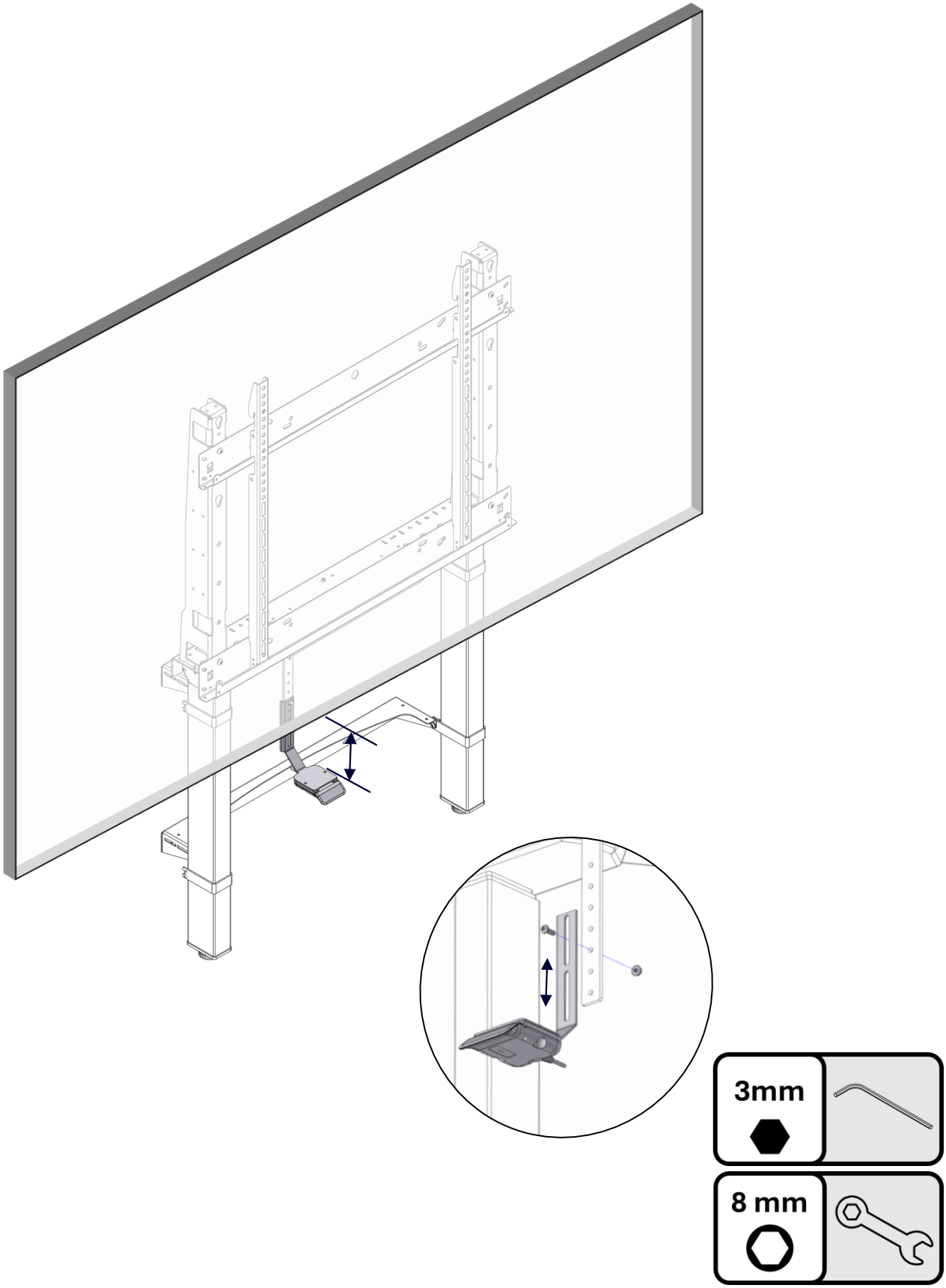

document number: 902A25-02

EN

Reset of the control box / motor initialisation instruction

1 Check if all cables are connected to the control box.

1a) Power cable in port AC
1b) Motor cable in port M1
1c) Motor cable in port M2
1d) Control panel in port HS

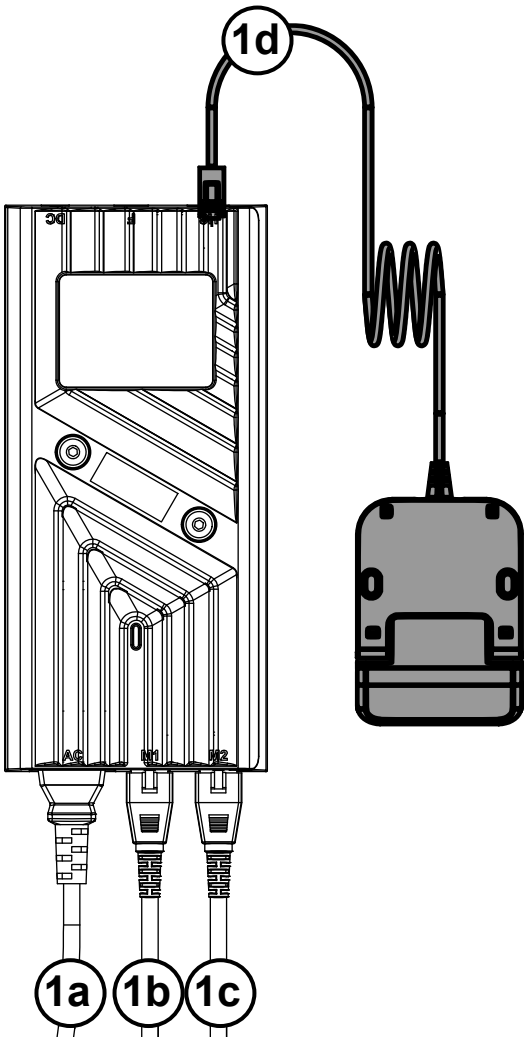

2 Connect the power cable to the wall socket.

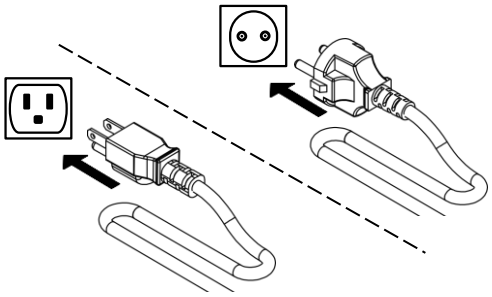

3 Press and hold the trigger down for 5 sec.

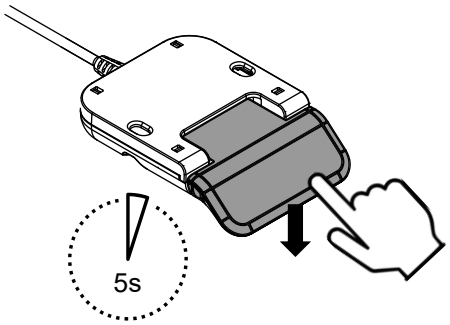

4 Release the trigger.

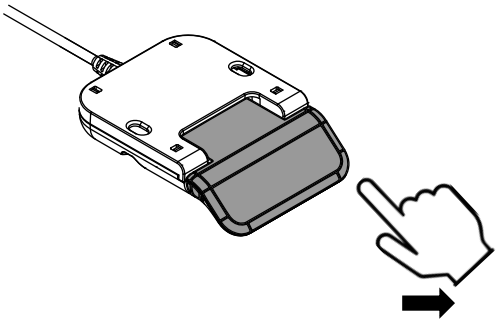

5 Press down the trigger on the control panel to move the e·Box to the lowest position. Hold until the e·Box stops moving.

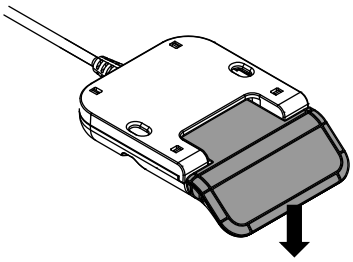

FAQ: Frequently Asked Questions

A: The e·Box does not move up or down:

A1: Check the power lead is connected to the wall outlet, if not connect the power lead;
A2: Check the motor column cable connections to the control box and make sure the cables are connected;
A3: Check the power cable connection to the control box and check the cable connection of the control panel to the control box and make sure all cables are connected;
A4: Check the cable connections on the motor column side and make sure the cables are connected;
A5: Check for wiring damage from bad assembly. If wiring is damaged, disconnect the e·Box from the wall outlet and contact your dealer for a replacement or repair;
WARNING: DO NOT ATTEMPT TO REPAIR DAMAGED WIRING!
A6: The e·Box motor columns are intended for intermittent use. Continuous or extended use (more than 6 minutes) will cause over-heating and a safety system will switch the motors off. If this happens, allow the motors to cool down for at least 1 hour. The system will automatically switch back to normal when the motors have cooled down;
A7: If steps A1 to A4 have not solved the problem, contact your dealer for repair of the unit;

B: The motors do not move smoothly or the left and right motors are at a different height:

B1: Follow the steps on page 32 to synchronize and reset the motors.

C: The e·Box only moves down and does not move up: the e·Box went into safe-mode, a power cut may have happened during operation, or there is a bad wiring connection:

C1: If the problem still exists follow steps A1 to A5;
C2: Follow the steps on page 32 to synchronize and reset the motors.

document number: 902A25-02

NL

NL – Installatiehandleiding

Algemene waarschuwingen

Lees en begrijp deze handleiding en de meegeleverde veiligheidsdocumentatie vóór installatie. Het niet lezen en begrijpen van alle instructies kan leiden tot, maar is niet beperkt tot, de volgende veiligheidsrisico's: ernstig persoonlijk letsel, schade aan apparatuur.

Niet door gebruikers te onderhouden.
Installatie mag uitsluitend worden uitgevoerd door geautoriseerd servicepersoneel.
Gebruik uitsluitend de originele montageonderdelen die met het systeem worden geleverd en gebruik geen niet-aanbevolen aanbouwdelen.

Sluit de unit uitsluitend aan op een correct geaard stopcontact. Gebruik alleen in droge ruimtes en bescherm tegen water en vloeistoffen. Reinig uitsluitend met een droge doek. Trek bij een storing de stekker uit het stopcontact en neem contact op met geautoriseerd servicepersoneel. Rijd niet over, knel niet af en beschadig het netsnoer niet. Vervang beschadigde snoeren onmiddellijk door een identiek exemplaar.
Haal de stekker uit het stopcontact voordat u het product verplaatst.

Het is de verantwoordelijkheid van de gecertificeerde installateur om ervoor te zorgen dat het totale gewicht van alle accessoires en apparatuur die aan het product zijn bevestigd tot (en inclusief) het display, de maximale belasting van 140 kg / 308 lb niet overschrijdt. Overschrijd de maximale paneelgrootte van 98 inch niet (in 16:9-formaat of 105 inch in 21:9-formaat). De hoogteverstelbare functie van dit product zal niet correct functioneren als de maximale belasting wordt overschreden; belangrijker: overbelasting kan instabiliteit en kantelen van het product veroorzaken, met mogelijk ernstig letsel of overlijden tot gevolg.

Elektrische specificaties
IN: 100 - 240 VAC, 50/60 Hz
OUT: 12 - 30 VDC, max. 6 A, 400 W

Algemene waarschuwingen
Wanneer onderstaande symbolen in de montagestappen worden gebruikt, betekenen ze het volgende:

De stap moet door twee personen worden uitgevoerd

Waarschuwing zoals gespecificeerd door het aanvullende symbool/de aanvullende opmerking

Lees en begrijp de verwezen handleiding

Gereedschap
Inhoud van de doos
Zie de volgende pagina's voor de inhoud van 1,2,3
Inhoud van [1]
Inhoud van [2]
Onderdeel nr.: 481A70
Inhoud van [3]
Zie de volgende pagina voor de inhoud van 4
Inhoud van [3]
Inhoud van [4]
Reserve onderdeel nr.: 539A27

document number: 902A25-02

NL – Installatiehandleiding

Montagestappen

1.Haal de U-balk [A] uit de verpakking en plaats deze op een tafel met een krasvrije ondergrond.
+/– 100x100 cm [40x40 inch] vrije ruimte aanbevolen.
2.Plaats de besturingskast [K] in de U-balk [A]. Bevestig met 2 bouten [Q] en 2 moeren [X].
3.Plaats de twee motoren [D] op de tafel en schuif ze in de assemblage. Bevestig met 4 schroeven [R].
⚠ Oriëntatie van de sleutelgatsleuven naar de tafel. Nog niet volledig vastdraaien. Om de gaten uit te lijnen: houd een kleine speling aan.
4.Draai de assemblage voorzichtig om en plaats 4 schroeven [R].
⚠ Nog niet volledig vastdraaien.
5.Plaats de bodemplaat [E] en bevestig met 4 schroeven [R].
6.Plaats de stelvoet [F] in de eerder gemonteerde plaat en draai tot het einde van de schroefdraad is bereikt. Herhaal dit, inclusief de vorige stap, voor de andere zijde.
7.Bevestig de houderbasis [J] met 2 bouten [P] en 2 moeren [X].
⚠ Controleer de oriëntatie van de sleutelgatsleuven: deze moeten van de tafel af/omhoog wijzen.
8.Monteer de houder voor het bedieningspaneel [I] en het bedieningspaneel [N] met behulp van twee moeren [O] en bouten [Y] zoals hieronder weergegeven.
9.Bevestig de assemblage uit de vorige stap op de houderbasis met één schroef [P] en moer [X] op de positie zoals hieronder weergegeven.
10.Sluit de kabels aan zoals hieronder weergegeven.
11.Bevestig de voedingskabel met een kabelbinder [N] aan de U-balk. Werk de kabels naar wens weg met behulp van de kabelbinders met pluggen [M].
⚠ De voedingskabel moet worden vastgezet als extra veiligheids- en trekontlastingsmaatregel.
De pluggen van de kabelbinders [M] kunnen in de U-balk worden geplaatst op de daarvoor bestemde punten, aangeduid met [M].
12.Plaats de assemblage op de vloer. Plaats de VESA-zuil [B] in de assemblage zoals hieronder weergegeven.
⚠ Voor eenvoudige identificatie en service: plaats de labelzijde van de VESA-zuil aan de buitenkant.
13.Kantel en schuif de VESA-zuil [B] naar voren. Lijn de positiemarkeringen uit.
14.Draai een moer [W] één slag op bout [U] zoals hieronder weergegeven. Plaats deze assemblage in het sleutelgat.
15.Schuif naar voren en draai vast.
16.Herhaal stap 12–15 om de tweede VESA-zuil [B] te plaatsen.
17.Zet de assemblage apart voor later gebruik.
⚠ De assemblage is in de huidige vorm instabiel. Om schade en/of mogelijk letsel te voorkomen, stabiliseer deze op of tegen een stabiel object.
18.Markeer en boor de gaten voor montage van de muurbeugels.
⚠ Onjuiste montage kan leiden tot ernstig persoonlijk letsel of schade aan apparatuur.
Verplicht: volg de montage-instructies uit het meegeleverde boekje “Important safety instructions e-Box product”.
Bevestig de afzonderlijke muurbeugels met minimaal 2 bevestigingsmiddelen aan elke zijde, minimaal 4 bevestigingsmiddelen per muurbeugel, minimaal 8 bevestigingsmiddelen in totaal. Advies – verantwoordelijkheid van de installateur: “Hardware guideline”.
19.Stel waterpas, lijn uit en monteer de muurbeugels [C] aan de muur.
Lijn de twee beugels uit, stel de afzonderlijke beugels waterpas.
20.Plaats de assemblage om de muurbeugels heen.
⚠ De assemblage is in dit stadium instabiel. Om schade of persoonlijk letsel te voorkomen, moet één persoon de assemblage vasthouden terwijl een ander deze in de volgende stappen vastzet.
21.Monteer de 4 motorbeugels, bestaande uit een voorste [G] en achterste motorbeugel [H] en een zwarte schroef [S].
Plaats de beugel tussen motor en muurbeugel.
⚠ Houd de schroeven los.
22.Stel de assemblage waterpas met behulp van de stelvoeten [F].
23.Lijn de motoren uit.
Voor optimale stabiliteit: plaats zo dicht mogelijk bij de muur.
Zorg dat de motoren verticaal uitgelijnd zijn.
24.Draai alle 4 schroeven van de motorbeugels vast.
⚠ Aandraaien tot 5,2 ft-lb / 7 Nm.
25.Draai alle 8 schroeven van de U-balk-verbinding met de motoren volledig vast.
⚠ Aandraaien tot 7,4 ft-lb / 10 Nm.
26.Open de VESA-beugelverpakking [2] en plaats de horizontale beugels [2F] & [2G] zoals hieronder weergegeven. Bevestig met 4 moeren [V] en 4 bouten [T].
⚠ Aandraaien tot 5,2 ft-lb / 7 Nm.
⚠ VESA-beugel met de ronde uitsparing wordt bovenaan geplaatst.
Indien van toepassing, ga verder met de installatie van het whiteboardframe.
Scan de QR-code hierboven om de handleidingen te bekijken.
27.Paneelvoorbereiding
⚠ Raadpleeg de bij het paneel geleverde handleiding voor de juiste bevestigingsmethode.
28.Bevestig het paneel
29.Beveilig het paneel op de Universal VESA-beugel met beide veiligheidsschroeven [2L].
⚠ Sla deze stap niet over; risico dat het paneel loskomt.
30.Stel de hoogte van de controller in naar wens.

document number: 902A25-02

NL

NL – Reset van de besturingskast / instructie voor motorinitialisatie

1. Controleer of alle kabels zijn aangesloten op de besturingskast.
1a) Voedingskabel in poort AC
1b) Motorkabel in poort M1
1c) Motorkabel in poort M2
1d) Bedieningspaneel in poort HS
2. Sluit de voedingskabel aan op het stopcontact.
3. Houd de omlaagknop 5 sec. ingedrukt.
4. Laat de knop los.
5. Druk de omlaagknop op het bedieningspaneel in
om de e·Box naar de laagste positie te bewegen. Houd ingedrukt totdat de e·Box stopt met bewegen.

NL – FAQ: Veelgestelde vragen

A: De e·Box beweegt niet omhoog of omlaag:
A1: Controleer of de voedingskabel is aangesloten op het stopcontact; zo niet, sluit de voedingskabel aan;
A2: Controleer de kabelverbindingen van de motorkolommen met de besturingskast en zorg ervoor dat de kabels zijn aangesloten;
A3: Controleer de aansluiting van de voedingskabel op de besturingskast en controleer de kabelaansluiting van het bedieningspaneel op de besturingskast en zorg ervoor dat alle kabels zijn aangesloten;
A4: Controleer de kabelverbindingen aan de zijde van de motorkolommen en zorg ervoor dat de kabels zijn aangesloten;
A5: Controleer op kabelschade door verkeerde montage. Als de bekabeling beschadigd is, koppel de e·Box los van het stopcontact en neem contact op met uw dealer voor vervanging of reparatie;

WAARSCHUWING: PROBEER BESCHADIGDE BEKABELING NIET TE REPAREREN!

A6: De motorkolommen van de e·Box zijn bedoeld voor onderbroken gebruik; continu of langdurig gebruik (meer dan 6 minuten) zal oververhitting veroorzaken en een veiligheidssysteem schakelt de motoren uit. Als dit gebeurt, laat de motoren minimaal 1 uur afkoelen. Het systeem schakelt automatisch terug naar normaal wanneer de motoren zijn afgekoeld;
A7: Als stappen A1 tot en met A4 het probleem niet hebben opgelost, neem contact op met uw dealer voor reparatie van de unit;

B: De motoren bewegen niet soepel of de linker- en rechter motor staan op een andere hoogte:
B1: Volg de stappen op pagina 32 om de motoren te synchroniseren en te resetten.

C: De e·Box beweegt alleen omlaag en niet omhoog: de e·Box is in veilige modus gegaan, mogelijk heeft er tijdens gebruik een stroomonderbreking plaatsgevonden, of er is een slechte kabelverbinding:
C1: Als het probleem nog steeds bestaat, volg stappen A1 tot en met A5;
C2: Volg de stappen op pagina 32 om de motoren te synchroniseren en te resetten

document number: 902A25-02

DE – Installationsanleitung

Allgemeine Warnhinweise
Lesen und verstehen Sie dieses Handbuch sowie die mitgelieferte Sicherheitsdokumentation vor der Installation. Wenn Sie nicht alle Anweisungen lesen und verstehen, kann dies zu folgenden Sicherheitsrisiken führen (unter anderem): schwere Personenschäden, Schäden an der Ausrüstung.

Nicht für die Wartung durch Benutzer vorgesehen.
Die Installation darf ausschließlich von autorisiertem Servicepersonal durchgeführt werden.
Verwenden Sie nur die originalen Montageteile, die mit dem System geliefert werden, und verwenden Sie keine nicht empfohlenen Anbauteile.

Schließen Sie das Gerät nur an eine ordnungsgemäß geerdete Steckdose an. Nur in trockenen Räumen verwenden und vor Wasser und Flüssigkeiten schützen. Nur mit einem trockenen Tuch reinigen. Bei Fehlfunktion das Gerät vom Netz trennen und autorisiertes Servicepersonal kontaktieren. Das Netzkabel nicht überrollen, einklemmen oder beschädigen. Beschädigte Kabel sofort durch ein identisches ersetzen.
Ziehen Sie vor dem Bewegen des Produkts den Stecker aus der Steckdose.

Es liegt in der Verantwortung des zertifizierten Installateurs sicherzustellen, dass das Gesamtgewicht aller Zubehörteile und Geräte, die bis (und einschließlich) Display am Produkt befestigt sind, die maximale Last von 140 kg / 308 lb nicht überschreitet. Überschreiten Sie nicht die maximale Panelgröße von 98 Zoll (im 16:9-Format bzw. 105 Zoll im 21:9-Format). Die Höhenverstellfunktion dieses Produkts funktioniert nicht korrekt, wenn die maximale Last überschritten wird; noch wichtiger: Überlastung kann zu Instabilität und Kippen des Produkts führen, was schwere Verletzungen oder den Tod zur Folge haben kann.

Elektrische Kenndaten
IN: 100 - 240 VAC, 50/60 Hz
OUT: 12 - 30 VDC, max. 6 A, 400 W

Allgemeine Warnhinweise
Wenn die nachstehenden Symbole in den Montageschritten verwendet werden, bedeuten sie Folgendes:

Der Schritt muss von zwei Personen durchgeführt werden

Warnung gemäß ergänzendem Symbol/Hinweis

Lesen und verstehen Sie das referenzierte Handbuch

Werkzeuge
Inhalt der Verpackung
Siehe die folgenden Seiten für den Inhalt von 1, 2, 3
Inhalt von [1]
Inhalt von [2]
Teilenummer: 481A70
Inhalt von [3]
Siehe die folgende Seite für den Inhalt von 4
Inhalt von [3]
Inhalt von [4]
Ersatzteilnummer: 539A27

document number: 902A25-02

DE

DE – Installationsanleitung

Montageschritte

1.Nehmen Sie den U-Träger [A] aus der Verpackung und legen Sie ihn auf einen Tisch mit kratzfreier Oberfläche.
Empfohlen: ca. 100x100 cm [40x40 inch] freier Platz.
2.Setzen Sie die Steuerbox [K] in den U-Träger [A] ein. Befestigen Sie sie mit 2 Schraubenbolzen [Q] und 2 Muttern [X].
3.Legen Sie die beiden Motoren [D] auf den Tisch und schieben Sie sie in die Baugruppe. Befestigen Sie sie mit 4 Schrauben [R].
⚠ Ausrichtung der Schlüssellochschlitze zum Tisch. Noch nicht vollständig festziehen. Zum Ausrichten der Bohrungen: einen kleinen Spalt beibehalten.
4.Drehen Sie die Baugruppe vorsichtig um und setzen Sie 4 Schrauben [R] ein.
⚠ Noch nicht vollständig festziehen.
5.Setzen Sie die Bodenplatte [E] ein und befestigen Sie sie mit 4 Schrauben [R].
6.Setzen Sie den Stellfuß [F] in die zuvor montierte Platte ein und drehen Sie ihn, bis das Ende des Gewindes erreicht ist. Wiederholen Sie dies – einschließlich des vorherigen Schritts – für die andere Seite.
7.Befestigen Sie die Halterbasis [J] mit 2 Schraubenbolzen [P] und 2 Muttern [X].
⚠ Achten Sie auf die Ausrichtung der Schlüssellochschlitze: Sie müssen vom Tisch weg/nach oben zeigen.
8.Montieren Sie den Bedienpanelhalter [I] und das Bedienpanel [N] mithilfe von zwei Muttern [O] und Schraubenbolzen [Y] wie unten dargestellt.
9.Befestigen Sie die Baugruppe aus dem vorherigen Schritt mit einer Schraube [P] und einer Mutter [X] an der Halterbasis, wie unten dargestellt.
10.Stecken Sie die Kabel wie unten dargestellt ein.
11.Befestigen Sie das Netzkabel mit einem Kabelbinder [N] am U-Träger. Ordnen Sie die Kabel nach Wunsch mithilfe der Kabelbinder mit Steckern [M].
⚠ Das Netzkabel muss als zusätzliche Sicherheits- und Zugentlastungsmaßnahme befestigt werden.
Die Stecker der Kabelbinder [M] können an den dafür vorgesehenen, mit [M] gekennzeichneten Punkten in den U-Träger eingesetzt werden.
12.Stellen Sie die Baugruppe auf den Boden. Setzen Sie die VESA-Säule [B] wie unten dargestellt in die Baugruppe ein.
⚠ Zur einfachen Identifizierung und Wartung: Bringen Sie die Etikettseite der VESA-Säule außen an.
13.Schwenken und schieben Sie die VESA-Säule [B] nach vorne. Richten Sie die Positionsmarkierungen aus.
14.Drehen Sie eine Mutter [W] eine Umdrehung auf den Bolzen [U], wie unten dargestellt. Setzen Sie diese Einheit in das Schlüsselloch ein.
15.Nach vorne schieben und festziehen.
16.Wiederholen Sie Schritt 12–15, um die zweite VESA-Säule [B] zu montieren.
17.Stellen Sie die Baugruppe zur späteren Verwendung beiseite.
⚠ Die Baugruppe ist in ihrem aktuellen Zustand instabil. Um Schäden und/oder Verletzungen zu vermeiden, sichern Sie sie an oder gegen einen stabilen Gegenstand.
18.Markieren und bohren Sie die Löcher für die Montage der Wandhalterungen.
⚠ Fehlerhafte Montage kann zu schweren Verletzungen oder Schäden an der Ausrüstung führen.
Verpflichtend: Befolgen Sie die Montageanweisungen aus dem beigefügten Heft „Important safety instructions e-Box product“.
Befestigen Sie jede Wandhalterung mit mindestens 2 Befestigungsmitteln pro Seite, mindestens 4 Befestigungsmittel pro Wandhalterung, mindestens 8 Befestigungsmittel insgesamt. Hinweis – Verantwortung des Installateurs: „Hardware guideline“.
19.Richten Sie die Wandhalterungen [C] aus, nivellieren Sie sie und montieren Sie sie an der Wand.
Richten Sie die beiden Halterungen zueinander aus, nivellieren Sie die einzelnen Halterungen.
20.Setzen Sie die Baugruppe um die Wandhalterungen herum.
⚠ Die Baugruppe ist in diesem Stadium instabil. Um Schäden oder Verletzungen zu vermeiden, muss eine Person die Baugruppe halten, während eine andere sie in den nächsten Schritten sichert.
21.Montieren Sie die 4 Motorhalterungen, bestehend aus einer vorderen [G] und einer hinteren Motorhalterung [H] sowie einer schwarzen Schraube [S].
Setzen Sie die Halterung zwischen Motor und Wandhalterung.
⚠ Schrauben locker lassen.
22.Nivellieren Sie die Baugruppe mithilfe der Stellfüße [F].
23.Richten Sie die Motoren aus.
Für optimale Stabilität: so nah wie möglich an der Wand platzieren.
Stellen Sie sicher, dass die Motoren vertikal ausgerichtet sind.
24.Ziehen Sie alle 4 Schrauben der Motorhalterungen fest.
⚠ Anzugsmoment: 5,2 ft-lb / 7 Nm.
25.Ziehen Sie alle 8 Schrauben der U-Träger-Verbindung zu den Motoren vollständig fest.
⚠ Anzugsmoment: 7,4 ft-lb / 10 Nm.
26.Öffnen Sie die VESA-Halterungsverpackung [2] und montieren Sie die horizontalen Halterungen [2F] & [2G] wie unten dargestellt.
Befestigen Sie sie mit 4 Muttern [V] und 4 Schraubenbolzen [T].
⚠ Anzugsmoment: 5,2 ft-lb / 7 Nm.
⚠ Die VESA-Halterung mit der runden Aussparung wird oben positioniert.
Falls zutreffend, fahren Sie mit der Installation des Whiteboard-Rahmens fort.
Scannen Sie den QR-Code oben, um die Handbücher anzusehen.
27.Panelvorbereitung
⚠ Beachten Sie die dem Panel beiliegende Anleitung für die korrekte Befestigungsmethode.
28.Panel montieren
29.Sichern Sie das Panel an der Universal VESA-Halterung mit beiden Sicherheitsschrauben [2L].
⚠ Diesen Schritt nicht überspringen; Risiko, dass sich das Panel löst.
30.Stellen Sie die Controller-Höhe nach Ihren Wünschen ein.

document number: 902A25-02

DE – Zurücksetzen der Steuerbox / Anleitung zur Motorinitialisierung

1. Prüfen Sie, ob alle Kabel an der Steuerbox angeschlossen sind.
1a) Netzkabel an Anschluss AC
1b) Motorkabel an Anschluss M1
1c) Motorkabel an Anschluss M2
1d) Bedienfeld an Anschluss HS
2. Schließen Sie das Netzkabel an die Steckdose an.
3. Drücken und halten Sie die Abwärtstaste 5 Sek. gedrückt.
4. Lassen Sie die Taste los.
5. Drücken Sie die Abwärtstaste am Bedienfeld,
um die e·Box in die niedrigste Position zu fahren. Halten Sie die Taste gedrückt, bis die e·Box stehen bleibt.

DE – FAQ: Häufig gestellte Fragen

A: Die e·Box fährt weder nach oben noch nach unten:
A1: Prüfen Sie, ob das Netzkabel mit der Steckdose verbunden ist; falls nicht, schließen Sie das Netzkabel an;
A2: Prüfen Sie die Kabelverbindungen der Motorsäulen zur Steuerbox und stellen Sie sicher, dass die Kabel angeschlossen sind;
A3: Prüfen Sie die Verbindung des Netzkabels zur Steuerbox und prüfen Sie die Verbindung des Bedienfeldkabels zur Steuerbox; stellen Sie sicher, dass alle Kabel angeschlossen sind;
A4: Prüfen Sie die Kabelverbindungen auf der Motorsäulenseite und stellen Sie sicher, dass die Kabel angeschlossen sind;
A5: Prüfen Sie auf Leitungs-/Kabelschäden durch fehlerhafte Montage. Wenn die Verkabelung beschädigt ist, trennen Sie die e·Box von der Steckdose und kontaktieren Sie Ihren Händler für Ersatz oder Reparatur;

WARNUNG: VERSUCHEN SIE NICHT, BESCHÄDIGTE VERKABELUNG ZU REPARIEREN!

A6: Die Motorsäulen der e·Box sind für intermittierenden Betrieb ausgelegt; kontinuierlicher oder längerer Betrieb (mehr als 6 Minuten) führt zu Überhitzung und ein Sicherheitssystem schaltet die Motoren ab. In diesem Fall lassen Sie die Motoren mindestens 1 Stunde abkühlen. Das System schaltet automatisch wieder in den Normalbetrieb, sobald die Motoren abgekühlt sind;
A7: Wenn die Schritte A1 bis A4 das Problem nicht gelöst haben, kontaktieren Sie Ihren Händler zur Reparatur des Geräts;

B: Die Motoren laufen nicht gleichmäßig oder linker und rechter Motor sind auf unterschiedlicher Höhe:
B1: Folgen Sie den Schritten auf Seite 32, um die Motoren zu synchronisieren und zurückzusetzen.

C: Die e·Box fährt nur nach unten und nicht nach oben: Die e·Box ist in den Sicherheitsmodus gegangen; während des Betriebs kann es zu einem Stromausfall gekommen sein oder es besteht eine fehlerhafte Kabelverbindung:
C1: Wenn das Problem weiterhin besteht, folgen Sie den Schritten A1 bis A5;
C2: Folgen Sie den Schritten auf Seite 32, um die Motoren zu synchronisieren und zurückzusetzen

document number: 902A25-02

FR – Manuel d’installation

Avertissements généraux

Lisez et comprenez ce manuel ainsi que la documentation de sécurité fournie avant l’installation. Le fait de ne pas lire et comprendre toutes les instructions peut entraîner, sans s’y limiter, les risques de sécurité suivants : blessures graves, dommages à l’équipement.

Ne doit pas être entretenu par les utilisateurs.
L’installation doit être effectuée uniquement par du personnel de service autorisé.
Utilisez uniquement les pièces de montage d’origine fournies avec le système et n’utilisez pas d’accessoires non recommandés.

Raccordez l’unité uniquement à une prise de courant correctement mise à la terre. Utilisez uniquement dans des pièces sèches et protégez de l’eau et des liquides. Nettoyez uniquement avec un chiffon sec. En cas de dysfonctionnement, débranchez l’unité et contactez du personnel de service autorisé. Ne roulez pas sur le câble d’alimentation, ne le pincez pas et ne l’endommagez pas. Remplacez immédiatement tout câble endommagé par un câble identique.
Débranchez la fiche de la prise avant de déplacer le produit.

FR

Il incombe à l’installateur certifié de s’assurer que le poids combiné de tous les accessoires et équipements fixés au produit jusqu’à (et y compris) l’écran ne dépasse pas la charge maximale de 140 kg / 308 lb. Ne dépassez pas la taille maximale de panneau de 98 pouces (au format 16:9 ou 105 pouces au format 21:9). La fonction de réglage en hauteur de ce produit ne fonctionnera pas correctement si la charge maximale est dépassée ; plus important encore : une surcharge peut provoquer une instabilité et le basculement du produit, pouvant entraîner des blessures graves ou la mort.

Caractéristiques électriques
IN: 100 - 240 VAC, 50/60 Hz
OUT: 12 - 30 VDC, max. 6 A, 400 W

Avertissements généraux
Lorsque les symboles ci-dessous sont utilisés dans les étapes de montage, ils signifient ce qui suit :

L’étape doit être réalisée par deux personnes

Avertissement indiqué par le symbole/la note complémentaire

Lisez et comprenez le manuel référencé

Outils
Contenu de la boîte
Voir les pages suivantes pour le contenu de 1, 2, 3
Contenu de [1]
Contenu de [2]
Numéro de pièce : 481A70
Contenu de [3]
Voir la page suivante pour le contenu de 4
Contenu de [3]
Contenu de [4]
Numéro de pièce de rechange : 539A27

document number: 902A25-02

FR – Manuel d'installation

Étapes d'assemblage

1.Retirez la poutre en U [A] de l'emballage et placez-la sur une table avec une surface non abrasive.
Espace libre recommandé : env. 100x100 cm [40x40 inch].
2.Placez le boîtier de commande [K] dans la poutre en U [A]. Fixez avec 2 boulons [Q] et 2 écrous [X].
3.Placez les deux moteurs [D] sur la table et faites-les glisser dans l'assemblage. Fixez avec 4 vis [R].
⚠ Orienter les fentes en trou de serrure vers la table. Ne pas serrer complètement pour l'instant. Pour aligner les trous : conserver un léger jeu.
4.Retournez l'assemblage avec précaution et insérez 4 vis [R].
⚠ Ne pas serrer complètement pour l'instant.
5.Placez la plaque inférieure [E] et fixez avec 4 vis [R].
6.Placez le pied de nivellement [F] dans la plaque précédemment installée et tournez jusqu'à atteindre la fin du filetage. Répétez, y compris l'étape précédente, de l'autre côté.
7.Fixez la base du support [J] avec 2 boulons [P] et 2 écrous [X].
⚠ Vérifiez l'orientation des fentes en trou de serrure : elles doivent être dirigées vers l'extérieur/vers le haut, à l'opposé de la table.
8.Assemblez le support du panneau de commande [I] et le panneau de commande [N] à l'aide de deux écrous [O] et de boulons [Y], comme indiqué ci-dessous.
9.Fixez l'assemblage de l'étape précédente sur la base du support à l'aide d'une vis [P] et d'un écrou [X] positionnés comme indiqué ci-dessous.
10.Branchez les câbles comme indiqué ci-dessous.
11.Fixez le câble d'alimentation avec un serre-câble [N] sur la poutre en U. Rangez les câbles selon vos préférences à l'aide des serre-câbles ⚠ avec plugs [M].
Le câble d'alimentation doit être fixé comme mesure supplémentaire de sécurité et de décharge de traction.
Les plugs des serre-câbles [M] peuvent être insérés dans la poutre en U aux emplacements prévus, indiqués par [M].
12.Placez l'assemblage au sol. Insérez le montant VESA [B] dans l'assemblage comme indiqué ci-dessous.
⚠ Pour une identification et une maintenance faciles : placez le côté étiquette du montant VESA vers l'extérieur.
13.Pivotez et faites glisser le montant VESA [B] vers l'avant. Alignez les repères de position.
14.Vissez un écrou [W] d'un tour sur le boulon [U] comme indiqué ci-dessous. Insérez cet ensemble dans la fente en trou de serrure.
15.Faites glisser vers l'avant et serrez.
16.Répétez les étapes 12 à 15 pour installer le second montant VESA [B].
17.Mettez l'assemblage de côté pour une utilisation ultérieure.
⚠ L'assemblage est instable dans son état actuel. Pour éviter tout dommage et/ou blessure, stabilisez-le sur ou contre un objet stable.
18.Marquez et percez les trous pour le montage des supports muraux.
⚠ Un montage incorrect peut entraîner des blessures graves ou des dommages à l'équipement.
Obligatoire : suivez les instructions de montage du livret inclus « Important safety instructions e-Box product ».
Fixez chaque support mural individuel avec au moins 2 fixations de chaque côté, minimum 4 fixations par support mural, minimum 8 fixations au total. Recommandation – responsabilité de l'installateur : « Hardware guideline ».
19.Mettez à niveau, alignez et montez les supports muraux [C] au mur.
Alignez les deux supports, mettez à niveau chaque support.
20.Placez l'assemblage autour des supports muraux.
⚠ À ce stade, l'assemblage est instable. Pour éviter tout dommage ou blessure, une personne doit maintenir l'assemblage pendant qu'une autre le sécurise lors des étapes suivantes.
21.Montez les 4 supports moteur, composés d'un support moteur avant [G], d'un support moteur arrière [H] et d'une vis noire [S].
Placez le support entre le moteur et le support mural.
⚠ Laissez les vis desserrées.
22.Mettez l'assemblage à niveau à l'aide des pieds de nivellement [F].
23.Alignez les moteurs.
Pour une stabilité optimale : placez-les aussi près que possible du mur.
Assurez-vous que les moteurs sont alignés verticalement.
24.Serrez les 4 vis des supports moteur.
⚠ Serrer à 5,2 ft-lb / 7 Nm.
25.Serrez complètement les 8 vis de la connexion poutre en U–moteurs.
⚠ Serrer à 7,4 ft-lb / 10 Nm.
26.Ouvrez l'emballage du support VESA [2] et placez les supports horizontaux [2F] et [2G] comme indiqué ci-dessous. Fixez avec 4 écrous [V] et 4 boulons [T].
⚠ Serrer à 5,2 ft-lb / 7 Nm.
⚠ Le support VESA avec la découpe circulaire se positionne en haut.
Le cas échéant, poursuivez avec l'installation du cadre de tableau blanc.
Scannez le QR code ci-dessus pour consulter les manuels.
27.Préparation du panneau
⚠ Référez-vous au manuel fourni avec le panneau pour la méthode de fixation correcte.
28.Fixez le panneau
29.Sécurisez le panneau sur le support VESA universel à l'aide des deux vis de sécurité [2L].
⚠ Ne sautez pas cette étape ; risque de détachement du panneau.
30.Réglez la hauteur du contrôleur selon vos préférences.

FR

document number: 902A25-02

FR – Réinitialisation du boîtier de commande / instructions d'initialisation du moteur

1. Vérifiez que tous les câbles sont connectés au boîtier de commande.
1a) Câble d'alimentation sur le port AC
1b) Câble moteur sur le port M1
1c) Câble moteur sur le port M2
1d) Panneau de commande sur le port HS
2. Branchez le câble d'alimentation à la prise murale.
3. Appuyez et maintenez la commande « bas » enfoncée pendant 5 s.
4. Relâchez la commande.
5. Appuyez sur la commande « bas » du panneau de commande
pour déplacer l'e·Box en position la plus basse. Maintenez jusqu'à ce que l'e·Box s'arrête.

FR – FAQ : Foire aux questions

A : L'e·Box ne monte pas et ne descend pas :
A1 : Vérifiez que le cordon d'alimentation est connecté à la prise murale ; sinon, connectez-le ;
A2 : Vérifiez les connexions des câbles des colonnes moteur au boîtier de commande et assurez-vous que les câbles sont bien connectés ;
A3 : Vérifiez la connexion du câble d'alimentation au boîtier de commande ainsi que la connexion du câble du panneau de commande au boîtier de commande et assurez-vous que tous les câbles sont connectés ;
A4 : Vérifiez les connexions des câbles côté colonnes moteur et assurez-vous que les câbles sont connectés ;
A5 : Vérifiez qu'aucun câble n'a été endommagé à cause d'un mauvais montage. Si le câblage est endommagé, débranchez l'e·Box de la prise murale et contactez votre revendeur pour un remplacement ou une réparation ;

AVERTISSEMENT : N'ESSAYEZ PAS DE RÉPARER UN CÂBLAGE ENDOMMAGÉ !

A6 : Les colonnes moteur de l'e·Box sont conçues pour une utilisation intermittente ; une utilisation continue ou prolongée (plus de 6 minutes) provoquera une surchauffe et un système de sécurité coupera les moteurs. Si cela se produit, laissez les moteurs refroidir pendant au moins 1 heure. Le système repassera automatiquement en mode normal lorsque les moteurs auront refroidi ;
A7 : Si les étapes A1 à A4 n'ont pas résolu le problème, contactez votre revendeur pour la réparation de l'unité ;

B : Les moteurs ne se déplacent pas de manière fluide ou les moteurs gauche et droit ne sont pas à la même hauteur :
B1 : Suivez les étapes de la page 32 pour synchroniser et réinitialiser les moteurs.

C : L'e·Box descend uniquement et ne remonte pas : l'e·Box est passée en mode sécurité ; une coupure de courant a pu survenir pendant le fonctionnement, ou il y a une mauvaise connexion de câblage :
C1 : Si le problème persiste, suivez les étapes A1 à A5 ;
C2 : Suivez les étapes de la page 32 pour synchroniser et réinitialiser les moteurs

document number: 902A25-02

IT – Manuale di installazione

Avvertenze generali

Leggere e comprendere questo manuale e la documentazione di sicurezza fornita prima dell'installazione. La mancata lettura e comprensione di tutte le istruzioni può comportare, a titolo esemplificativo e non esaustivo, i seguenti rischi per la sicurezza: gravi lesioni personali, danni alle apparecchiature.

Non deve essere sottoposto a manutenzione da parte degli utenti.
L'installazione deve essere eseguita esclusivamente da personale di assistenza autorizzato.
Utilizzare solo le parti di montaggio originali fornite con il sistema e non utilizzare accessori non consigliati.

Collegare l'unità solo a una presa di corrente correttamente messa a terra. Utilizzare solo in ambienti asciutti e proteggere da acqua e liquidi. Pulire solo con un panno asciutto. In caso di malfunzionamento, scollegare l'unità e contattare personale di assistenza autorizzato. Non passare sopra, non schiacciare e non danneggiare il cavo di alimentazione. Sostituire immediatamente i cavi danneggiati con uno identico.
Scollegare la spina dalla presa prima di spostare il prodotto.

È responsabilità dell'installatore certificato assicurarsi che il peso combinato di tutti gli accessori e le apparecchiature fissati al prodotto fino a (e incluso) il display non superi il carico massimo di 140 kg / 308 lb. Non superare la dimensione massima del pannello di 98 pollici (in formato 16:9 o 105 pollici in formato 21:9). La funzione di regolazione in altezza di questo prodotto non funzionerà correttamente se il carico massimo viene superato; cosa ancora più importante: il sovraccarico può causare instabilità e inclinazione del prodotto, con possibili gravi lesioni o morte.

Dati elettrici
IN: 100 - 240 VAC, 50/60 Hz
OUT: 12 - 30 VDC, max. 6 A, 400 W

Avvertenze generali
Quando i simboli sottostanti vengono utilizzati nelle fasi di montaggio, indicano quanto segue:

Il passaggio deve essere eseguito da due persone

Avvertenza specificata dal simbolo/nota supplementare

Leggere e comprendere il manuale di riferimento

Attrezzi
Contenuto della confezione
Vedere le pagine seguenti per il contenuto di 1, 2, 3
Contenuto di [1]
Contenuto di [2]
Numero parte: 481A70
Contenuto di [3]
Vedere la pagina seguente per il contenuto di 4
Contenuto di [3]
Contenuto di [4]
Numero parte di ricambio: 539A27

document number: 902A25-02

IT – Manuale di installazione

Fasi di assemblaggio

1.Rimuovere la trave a U [A] dall'imballo e posizionarla su un tavolo con superficie che non graffi.
Spazio libero consigliato: +/- 100x100 cm [40x40 inch].
2.Inserire la centralina di controllo [K] nella trave a U [A]. Fissare con 2 bulloni [Q] e 2 dadi [X].
3.Posizionare i due motori [D] sul tavolo e farli scorrere nell'assieme. Fissare con 4 viti [R].
⚠ Orientare le asole a foro a chiave verso il tavolo. Non serrare completamente per ora. Per allineare i fori: mantenere un piccolo gioco.
4.Capovolgere con cautela l'assieme e inserire 4 viti [R].
⚠ Non serrare completamente per ora.
5.Posizionare la piastra inferiore [E] e fissare con 4 viti [R].
6.Inserire il piedino di livellamento [F] nella piastra installata in precedenza e ruotare fino a raggiungere la fine della filettatura. Ripetere, includendo il passaggio precedente, anche sull'altro lato.
⚠ 7.Fissare la base del supporto [J] con 2 bulloni [P] e 2 dadi [X].
Verificare l'orientamento delle asole a foro a chiave: devono essere rivolte lontano/dirette verso l'alto rispetto al tavolo.
8.Assemblare il supporto del pannello di controllo [I] e il pannello di controllo [N] con l'aiuto di due dadi [O] e bulloni [Y] come mostrato sotto.
9.Fissare l'assieme del passaggio precedente sulla base del supporto usando una vite [P] e un dado [X] posizionati come mostrato sotto.
10.Collegare i cavi come mostrato sotto.
11.Fissare il cavo di alimentazione con una fascetta [N] alla trave a U. Sistemare i cavi a piacere con l'aiuto delle fascette con plug [M].
⚠ Il cavo di alimentazione deve essere fissato come ulteriore misura di sicurezza e di scarico della trazione.
I plug delle fascette [M] possono essere inseriti nella trave a U nei punti dedicati indicati con [M].
12.Posizionare l'assieme a terra. Inserire il montante VESA [B] nell'assieme come mostrato sotto.
⚠ Per una facile identificazione e manutenzione: posizionare il lato etichetta del montante VESA all'esterno.
13.Ruotare e far scorrere il montante VESA [B] verso la parte anteriore. Allineare i riferimenti di posizione.
14.Avvitare un dado [W] di un giro sul bullone [U] come mostrato sotto. Inserire questo assieme nell'asola a foro a chiave.
15.Far scorrere verso la parte anteriore e serrare.
16.Ripetere i passaggi 12–15 per posizionare il secondo montante VESA [B].
17.Mettere da parte l'assieme per un uso successivo.
⚠ L'assieme è instabile nella sua forma attuale. Per evitare danni e/o possibili lesioni, stabilizzarlo su o contro un oggetto stabile.
18.Segnare e praticare i fori per il montaggio delle staffe a parete.
⚠ Un montaggio errato può causare gravi lesioni personali o danni all'attrezzatura.
Obbligatorio: seguire le istruzioni di montaggio del libretto incluso "Important safety instructions e-Box product".
Fissare le singole staffe a parete con almeno 2 fissaggi per lato, minimo 4 fissaggi per staffa a parete, minimo 8 fissaggi in totale.
Indicazione – responsabilità dell'installatore: "Hardware guideline".
19.Mettere in bolla, allineare e montare le staffe a parete [C] sulla parete.
Allineare le due staffe, mettere in bolla le singole staffe.
20.Posizionare l'assieme attorno alle staffe a parete.
⚠ In questa fase l'assieme è instabile. Per evitare danni o lesioni, una persona deve tenere l'assieme mentre un'altra lo fissa nei passaggi successivi.
21.Montare le 4 staffe motore, composte da una staffa motore anteriore [G], una posteriore [H] e una vite nera [S].
Posizionare la staffa tra motore e staffa a parete.
⚠ Lasciare le viti lente.
22.Mettere in bolla l'assieme con l'aiuto dei piedini di livellamento [F].
23.Allineare i motori.
Per una stabilità ottimale: posizionarli il più vicino possibile alla parete.
Assicurarsi che i motori siano allineati verticalmente.
24.Serrare tutte e 4 le viti delle staffe motore.
⚠ Serrare a 5,2 ft-lb / 7 Nm.
25.Serrare completamente tutte e 8 le viti del collegamento trave a U–motori.
⚠ Serrare a 7,4 ft-lb / 10 Nm.
26.Aprire la confezione della staffa VESA [2] e posizionare le staffe orizzontali [2F] e [2G] come mostrato sotto. Fissare con 4 dadi [V] e 4 bulloni [T].
⚠ Serrare a 5,2 ft-lb / 7 Nm.
⚠ La staffa VESA con l'intaglio circolare va posizionata in alto.
Se applicabile, procedere con l'installazione della cornice della lavagna bianca.
Scansionare il QR code sopra per visualizzare i manuali.
27.Preparazione del pannello
⚠ Fare riferimento al manuale fornito con il pannello per il metodo di fissaggio corretto.
28.Fissare il pannello
29.Mettere in sicurezza il pannello sulla staffa VESA universale utilizzando entrambe le viti di sicurezza [2L].
⚠ Non saltare questo passaggio; rischio che il pannello si stacchi.
30.Regolare l'altezza del controller secondo le proprie preferenze.

IT

document number: 902A25-02

IT – Reset della centralina di controllo / istruzioni di inizializzazione dei motori

1. Verificare che tutti i cavi siano collegati alla centralina di controllo.
1a) Cavo di alimentazione nella porta AC
1b) Cavo motore nella porta M1
1c) Cavo motore nella porta M2
1d) Pannello di controllo nella porta HS
2. Collegare il cavo di alimentazione alla presa a muro.
3. Premere e tenere premuto il comando “giù” per 5 sec.
4. Rilasciare il comando.
5. Premere il comando “giù” sul pannello di controllo
per spostare l’e·Box nella posizione più bassa. Tenere premuto finché l’e·Box non smette di muoversi.

IT – FAQ: Domande frequenti

A: L’e·Box non si muove né verso l’alto né verso il basso:
A1: Verificare che il cavo di alimentazione sia collegato alla presa a muro; in caso contrario collegarlo;
A2: Verificare i collegamenti dei cavi delle colonne motore alla centralina di controllo e assicurarsi che i cavi siano collegati;
A3: Verificare il collegamento del cavo di alimentazione alla centralina di controllo e verificare il collegamento del cavo del pannello di controllo alla centralina di controllo e assicurarsi che tutti i cavi siano collegati;
A4: Verificare i collegamenti dei cavi sul lato delle colonne motore e assicurarsi che i cavi siano collegati;
A5: Verificare eventuali danni al cablaggio dovuti a un montaggio errato. Se il cablaggio è danneggiato, scollegare l’e·Box dalla presa a muro e contattare il rivenditore per la sostituzione o la riparazione;

AVVERTENZA: NON TENTARE DI RIPARARE UN CABLAGGIO DANNEGGIATO!

A6: Le colonne motore dell’e·Box sono progettate per un uso intermittente; un uso continuo o prolungato (oltre 6 minuti) causerà il surriscaldamento e un sistema di sicurezza spegnerà i motori. In tal caso, lasciare raffreddare i motori per almeno 1 ora. Il sistema tornerà automaticamente al funzionamento normale quando i motori si saranno raffreddati;
A7: Se i passaggi A1–A4 non hanno risolto il problema, contattare il rivenditore per la riparazione dell’unità;

B: I motori non si muovono in modo fluido oppure i motori sinistro e destro sono a un’altezza diversa:
B1: Seguire i passaggi a pagina 32 per sincronizzare e resettare i motori.

C: L’e·Box si muove solo verso il basso e non verso l’alto: l’e·Box è entrata in modalità di sicurezza; potrebbe essersi verificata un’interruzione di corrente durante il funzionamento, oppure c’è un cattivo collegamento del cablaggio:
C1: Se il problema persiste, seguire i passaggi A1–A5;
C2: Seguire i passaggi a pagina 32 per sincronizzare e resettare i motori

document number: 902A25-02

ES – Manual de instalación

Advertencias generales

Lea y comprenda este manual y la documentación de seguridad suministrada antes de la instalación. No leer y comprender todas las instrucciones puede provocar, entre otros, los siguientes riesgos de seguridad: lesiones personales graves, daños en el equipo.

No debe ser reparado ni mantenido por usuarios.
La instalación debe ser realizada únicamente por personal de servicio autorizado.
Utilice únicamente las piezas de montaje originales suministradas con el sistema y no utilice accesorios no recomendados.

Conecte la unidad únicamente a una toma de corriente correctamente puesta a tierra. Utilícela solo en habitaciones secas y protéjala del agua y los líquidos. Limpie únicamente con un paño seco. En caso de mal funcionamiento, desenchufe la unidad y póngase en contacto con personal de servicio autorizado. No pase por encima, no pellizque ni dañe el cable de alimentación. Sustituya los cables dañados inmediatamente por uno idéntico.
Desconecte el enchufe de la toma antes de mover el producto.

Es responsabilidad del instalador certificado asegurarse de que el peso combinado de todos los accesorios y equipos acoplados al producto hasta (e incluida) la pantalla no supere la carga máxima de 140 kg / 308 lb. No supere el tamaño máximo de panel de 98 pulgadas (en formato 16:9 o 105 pulgadas en formato 21:9). La función de ajuste de altura de este producto no funcionará correctamente si se supera la carga máxima; más importante aún: la sobrecarga puede causar inestabilidad e inclinación del producto, lo que puede provocar lesiones graves o la muerte.

Especificaciones eléctricas
IN: 100 - 240 VAC, 50/60 Hz
OUT: 12 - 30 VDC, máx. 6 A, 400 W

ES

Advertencias generales
Cuando se utilizan los símbolos siguientes en los pasos de montaje, significan lo siguiente:

El paso debe realizarse por dos personas

Advertencia especificada por el símbolo/nota complementaria

Lea y comprenda el manual al que se hace referencia

Herramientas
Contenido de la caja
Consulte las siguientes páginas para el contenido de 1, 2, 3
Contenido de [1]
Contenido de [2]
Número de pieza: 481A70
Contenido de [3]
Consulte la siguiente página para el contenido de 4
Contenido de [3]
Contenido de [4]
Número de pieza de repuesto: 539A27

document number: 902A25-02

ES – Manual de instalación

Pasos de montaje

1.Retire la viga en U [A] del embalaje y colóquela sobre una mesa con una superficie que no raye.
Se recomienda un espacio libre de +/- 100x100 cm [40x40 inch].
2.Coloque la caja de control [K] en la viga en U [A]. Fije con 2 pernos [Q] y 2 tuercas [X].
3.Coloque los dos motores [D] sobre la mesa y deslícelo(s) en el conjunto. Fije con 4 tornillos [R].
⚠ Oriente las ranuras tipo ojo de cerradura hacia la mesa. No apriete completamente todavía. Para alinear los orificios: mantenga una pequeña holgura.
4.Dé la vuelta al conjunto con cuidado e inserte 4 tornillos [R].
⚠ No apriete completamente todavía.
5.Coloque la placa inferior [E] y fíjela con 4 tornillos [R].
6.Coloque el pie nivelador [F] en la placa instalada previamente y gírelo hasta llegar al final de la rosca. Repita, incluyendo el paso anterior, en el otro lado.
7.Fije la base del soporte [J] con 2 pernos [P] y 2 tuercas [X].
⚠ Compruebe la orientación de las ranuras tipo ojo de cerradura: deben apuntar hacia fuera/arriba, alejadas de la mesa.
8.Ensamble el soporte del panel de control [I] y el panel de control [N] con ayuda de dos tuercas [O] y pernos [Y] como se muestra a continuación.
9.Fije el conjunto del paso anterior a la base del soporte usando un tornillo [P] y una tuerca [X] colocados como se muestra a continuación.
10.Conecte los cables como se muestra a continuación.
11.Sujete el cable de alimentación con una brida [N] a la viga en U. Ordene los cables según prefiera con ayuda de las bridas con enchufes [M].
⚠ El cable de alimentación debe sujetarse como medida adicional de seguridad y alivio de tensión.
Los enchufes de las bridas [M] pueden insertarse en la viga en U en los puntos designados indicados con [M].
12.Coloque el conjunto en el suelo. Inserte el pilar VESA [B] en el conjunto como se muestra a continuación.
⚠ Para una identificación y mantenimiento sencillos: coloque el lado de la etiqueta del pilar VESA hacia el exterior.
13.Gire y deslice el pilar VESA [B] hacia la parte frontal. Alinee las marcas de posición.
14.Enrosque una tuerca [W] una vuelta en el perno [U] como se muestra a continuación. Inserte este conjunto en la ranura tipo ojo de cerradura.
15.Deslice hacia delante y apriete.
16.Repita los pasos 12–15 para colocar el segundo pilar VESA [B].
⚠ 17.Reserve el conjunto para su uso posterior.
El conjunto es inestable en su estado actual. Para evitar daños y/o posibles lesiones, estabilícelo sobre o contra un objeto estable.
18.Marque y taladre los orificios para montar las escuadras de pared.
⚠ Un montaje incorrecto puede provocar lesiones personales graves o daños en el equipo.
Obligatorio: siga las instrucciones de montaje del folleto incluido “Important safety instructions e-Box product”.
Fije cada escuadra de pared con al menos 2 fijaciones por lado, mínimo 4 fijaciones por escuadra, mínimo 8 fijaciones en total.
Recomendación – responsabilidad del instalador: “Hardware guideline”.
19.Nivele, alinee y monte las escuadras de pared [C] en la pared.
Alinee las dos escuadras; nivele cada escuadra por separado.
20.Coloque el conjunto alrededor de las escuadras de pared.
⚠ En esta fase el conjunto es inestable. Para evitar daños o lesiones, una persona debe sujetar el conjunto mientras otra lo asegura en los siguientes pasos.
21.Monte las 4 escuadras del motor, compuestas por una escuadra delantera [G], una trasera [H] y un tornillo negro [S].
Coloque la escuadra entre el motor y la escuadra de pared.
⚠ Mantenga los tornillos flojos.
22.Nivele el conjunto con ayuda de los pies niveladores [F].
23.Alinee los motores.
Para una estabilidad óptima: colóquelos lo más cerca posible de la pared.
Asegúrese de que los motores estén alineados verticalmente.
24.Apriete los 4 tornillos de las escuadras del motor.
⚠ Apriete a 5,2 ft-lb / 7 Nm.
25.Apriete completamente los 8 tornillos de la conexión de la viga en U con los motores.
⚠ Apriete a 7,4 ft-lb / 10 Nm.
26.Abra el paquete del soporte VESA [2] y coloque los soportes horizontales [2F] y [2G] como se muestra a continuación. Fije con 4 tuercas [V] y 4 pernos [T].
⚠ Apriete a 5,2 ft-lb / 7 Nm.
⚠ El soporte VESA indicado con el recorte circular se coloca en la parte superior.
Si corresponde, continúe con la instalación del marco de la pizarra blanca.
Escanee el código QR de arriba para ver los manuales.
27.Preparación del panel
⚠ Consulte el manual suministrado con el panel para el método de fijación correcto.
28.Coloque el panel
29.Asegure el panel en el soporte VESA universal usando ambos tornillos de seguridad [2L].
⚠ No omita este paso; riesgo de que el panel se suelte.
30.Ajuste la altura del controlador según sus preferencias.

ES

document number: 902A25-02

ES – Restablecimiento de la caja de control / instrucciones de inicialización del motor

1. Compruebe si todos los cables están conectados a la caja de control.
1a) Cable de alimentación en el puerto AC
1b) Cable del motor en el puerto M1
1c) Cable del motor en el puerto M2
1d) Panel de control en el puerto HS
2. Conecte el cable de alimentación a la toma de pared.
3. Mantenga pulsado el botón de bajada durante 5 s.
4. Suelte el botón.
5. Pulse el botón de bajada en el panel de control
para mover la e·Box a la posición más baja. Manténgalo pulsado hasta que la e·Box deje de moverse

ES – FAQ: Preguntas frecuentes

A: La e·Box no sube ni baja:
A1: Compruebe que el cable de alimentación esté conectado a la toma de pared; si no lo está, conecte el cable de alimentación;
A2: Compruebe las conexiones de los cables de las columnas del motor a la caja de control y asegúrese de que los cables estén conectados;
A3: Compruebe la conexión del cable de alimentación a la caja de control y la conexión del cable del panel de control a la caja de control, y asegúrese de que todos los cables estén conectados;
A4: Compruebe las conexiones de los cables en el lado de las columnas del motor y asegúrese de que los cables estén conectados;
A5: Compruebe si hay daños en el cableado por un montaje incorrecto. Si el cableado está dañado, desconecte la e·Box de la toma de pared y póngase en contacto con su distribuidor para su sustitución o reparación;

ADVERTENCIA: ¡NO INTENTE REPARAR UN CABLEADO DAÑADO!

A6: Las columnas del motor de la e·Box están diseñadas para un uso intermitente; un uso continuo o prolongado (más de 6 minutos) provocará sobrecalentamiento y un sistema de seguridad apagará los motores. Si esto ocurre, deje que los motores se enfríen durante al menos 1 hora. El sistema volverá automáticamente al funcionamiento normal cuando los motores se hayan enfriado;
A7: Si los pasos A1 a A4 no han resuelto el problema, póngase en contacto con su distribuidor para reparar la unidad;

B: Los motores no se mueven suavemente o los motores izquierdo y derecho están a diferente altura:
B1: Siga los pasos de la página 32 para sincronizar y restablecer los motores.

C: La e·Box solo baja y no sube: la e·Box ha entrado en modo seguro; puede haberse producido un corte de corriente durante el funcionamiento, o hay una mala conexión de cableado:
C1: Si el problema persiste, siga los pasos A1 a A5;
C2: Siga los pasos de la página 32 para sincronizar y restablecer los motores

document number: 902A25-02

DK – Installationsvejledning

Generelle advarsler

Læs og forstå denne manual samt den medfølgende sikkerhedsdokumentation før installation. Hvis alle instruktioner ikke læses og forstås, kan det blandt andet medføre følgende sikkerhedsrisici: alvorlig personskade, skade på udstyr.

Må ikke serviceres af brugere.
Installation må kun udføres af autoriseret servicepersonale.
Brug kun de originale monteringsdele, der leveres med systemet, og brug ikke ikke-anbefalet tilbehør.

Tilslut kun enheden til en korrekt jordet stikkontakt. Brug kun i tørre rum og beskyt mod vand og væsker. Rengør kun med en tør klud.
Ved funktionsfejl: tag stikket ud, og kontakt autoriseret servicepersonale. Kør ikke over, klem ikke og beskadig ikke netledningen. Udskift beskadigede ledninger straks med en identisk.
Træk stikket ud af stikkontakten før produktet flyttes.

Det er den certificerede installatørs ansvar at sikre, at den samlede vægt af alt tilbehør og udstyr, der er monteret på produktet op til (og inklusive) displayet, ikke overstiger den maksimale belastning på 140 kg / 308 lb. Overskrid ikke den maksimale panelstørrelse på 98 inch (i 16:9-format eller 105 inch i 21:9-format). Højdejusteringsfunktionen på dette produkt vil ikke fungere korrekt, hvis den maksimale belastning overskrides; endnu vigtigere: overbelastning kan forårsage ustabilitet og væltning af produktet, hvilket kan resultere i alvorlig personskade eller død.

Elektriske specifikationer
IN: 100 - 240 VAC, 50/60 Hz
OUT: 12 - 30 VDC, maks. 6 A, 400 W

Generelle advarsler
Når symbolerne nedenfor bruges i monteringstrinnene, betyder de følgende:

Trinnet skal udføres af to personer

Advarsel angivet af det supplerende symbol/notat

Læs og forstå den refererede manual

Værktøj
Indhold af kassen
Se de følgende sider for indholdet af 1, 2, 3
Indhold af [1]
Indhold af [2]
Varenummer: 481A70
Indhold af [3]
Se den følgende side for indholdet af 4
Indhold af [3]
Indhold af [4]
Reservedelsnummer: 539A27

DK

document number: 902A25-02

DK – Installationsvejledning

Monteringstrin

1.Fjern U-bjælken [A] fra emballagen, og placér den på et bord med en ridsefri overflade.
Anbefalet: +/- 100x100 cm [40x40 inch] fri plads.
2.Placér kontrolboksen [K] i U-bjælken [A]. Fastgør med 2 bolte [Q] og 2 møtrikker [X].
3.Placér de to motorer [D] på bordet, og skub dem ind i samlingen. Fastgør med 4 skruer [R].
⚠ Nøglehulsslidserne skal vende mod bordet. Spænd ikke helt endnu. For at justere hullerne: behold et lille mellemrum.
4.Vend samlingen forsigtigt, og indsæt 4 skruer [R].
⚠ Spænd ikke helt endnu.
5.Placér bundpladen [E], og fastgør med 4 skruer [R].
6.Placér nivelleringsfoden [F] i den tidligere monterede plade, og drej, til gevindet er kørt helt i bund. Gentag, inkl. forrige trin, på den anden side.
7.Monter holderbasen [J] med 2 bolte [P] og 2 møtrikker [X].
⚠ Kontrollér retningen på nøglehulsslidserne: de skal pege væk/op fra bordet.
8.Saml kontrolpanelholderen [I] og kontrolpanelet [N] ved hjælp af to møtrikker [O] og bolte [Y] som vist nedenfor.
9.Fastgør samlingen fra forrige trin på holderbasen med én skrue [P] og møtrik [X] placeret som vist nedenfor.
10.Tilslut kablerne som vist nedenfor.
11.Fastgør strømkablet med en kabelbinder [N] til U-bjælken. Ryd kablerne op efter behov ved hjælp af kabelbinderne med plugs [M].
⚠ Strømkablet skal fastgøres som en ekstra sikkerheds- og trækaflastningsforanstaltning.
Plugs fra kabelbinderne [M] kan indsættes i U-bjælken på de angivne steder markeret med [M].
12.Placér samlingen på gulvet. Indsæt VESA-søjlen [B] i samlingen som vist nedenfor.
⚠ For nem identifikation og service: placér etiket-siden af VESA-søjlen udad.
13.Drej og skub VESA-søjlen [B] fremad. Justér positionsmarkeringerne.
14.Skru en møtrik [W] én omgang på bolten [U] som vist nedenfor. Sæt denne enhed ind i nøglehullet.
15.Skub fremad og spænd.
16.Gentag trin 12–15 for at montere den anden VESA-søjle [B].
17.Sæt samlingen til side til senere brug.
⚠ Samlingen er ustabil i sin nuværende form. For at undgå skader og/eller personskade skal den stabiliseres på eller op ad en stabil genstand.
18.Afmærk og bor hullerne til montering af vægbeslagene.
⚠ Fejlmontering kan medføre alvorlig personskade eller skader på udstyr.
Obligatorisk: Følg monteringsanvisningerne i det medfølgende hæfte “Important safety instructions e-Box product”.
Fastgør hvert vægbeslag med mindst 2 befæstelser på hver side, minimum 4 befæstelser pr. vægbeslag, minimum 8 befæstelser i alt.
Rådgivende – installatørens ansvar: “Hardware guideline”.
19.Nivellér, justér og montér vægbeslagene [C] på væggen.
Justér de to beslag og nivellér hvert beslag.
20.Placér samlingen omkring vægbeslagene.
⚠ Samlingen er ustabil på dette trin. For at undgå skader eller personskade skal én person holde samlingen, mens en anden sikrer den i de næste trin.
21.Montér de 4 motorbeslag, bestående af et forreste [G] og et bagerste motorbeslag [H] samt en sort skrue [S].
Placér beslaget mellem motor og vægbeslag.
⚠ Hold skruerne løse.
22.Nivellér samlingen ved hjælp af nivelleringsfødderne [F].
23.Justér motorerne.
For optimal stabilitet: placér så tæt på væggen som muligt.
Sørg for, at motorerne er lodret justeret.
24.Spænd alle 4 skruer på motorbeslagene.
⚠ Spænd til 5,2 ft-lb / 7 Nm.
25.Spænd alle 8 skruer i U-bjælkens forbindelse til motorerne helt.
⚠ Spænd til 7,4 ft-lb / 10 Nm.
26.Åbn VESA-beslagspakken [2], og placér de vandrette beslag [2F] og [2G] som vist nedenfor. Fastgør med 4 møtrikker [V] og 4 bolte [T].
⚠ Spænd til 5,2 ft-lb / 7 Nm.
⚠ VESA-beslaget med den runde udskæring placeres øverst.
Hvis relevant, fortsæt med installationen af whiteboard-rammen.
Scan QR-koden ovenfor for at se manualerne.
27.Klargøring af panel
⚠ Se manualen, der følger med panelet, for korrekt fastgørelsesmetode.
28.Monter panelet
29.Sikr panelet på Universal VESA-beslaget ved hjælp af begge sikkerhedsskruer [2L].
⚠ Spring ikke dette trin over; risiko for at panelet løsner sig.
30.Justér controllerens højde efter dine præferencer.

DK

document number: 902A25-02

DK – Nulstilling af kontrolboks / instruktion til motorinitialisering

1. Kontrollér, om alle kabler er tilsluttet kontrolboksen.
1a) Strømkabel i port AC
1b) Motorkabel i port M1
1c) Motorkabel i port M2
1d) Kontrolpanel i port HS
2. Tilslut strømkablet til stikkontakten.
3. Tryk og hold ned-knappen nede i 5 sek.
4. Slip knappen.
5. Tryk ned-knappen på kontrolpanelet
for at køre e·Box til laveste position. Hold nede, indtil e·Box stopper med at bevæge sig.

DK – FAQ: Ofte stillede spørgsmål

A: e·Box bevæger sig ikke op eller ned:
A1: Kontrollér, at strømkablet er tilsluttet stikkontakten; hvis ikke, tilslut strømkablet;
A2: Kontrollér kabeltilslutningerne fra motorkolonnerne til kontrolboksen, og sørg for, at kablerne er tilsluttet;
A3: Kontrollér tilslutningen af strømkablet til kontrolboksen, og kontrollér tilslutningen af kontrolpanelets kabel til kontrolboksen, og sørg for, at alle kabler er tilsluttet;
A4: Kontrollér kabeltilslutningerne på motorkolonne-siden, og sørg for, at kablerne er tilsluttet;
A5: Kontrollér for ledningsskader som følge af forkert samling. Hvis ledningerne er beskadiget, frakobl e·Box fra stikkontakten og kontakt din forhandler for udskiftning eller reparation;

ADVARSEL: FORSØG IKKE AT REPARERE BESKADIGEDE LEDNINGER!

A6: e·Box'ens motorkolonner er beregnet til intermittent brug; kontinuerlig eller længerevarende brug (mere end 6 minutter) vil medføre overophedning, og et sikkerhedssystem vil slukke motorerne. Hvis dette sker, lad motorerne køle af i mindst 1 time. Systemet skifter automatisk tilbage til normal drift, når motorerne er kølet af;
A7: Hvis trin A1 til A4 ikke har løst problemet, kontakt din forhandler for reparation af enheden;

B: Motorerne bevæger sig ikke jævnt, eller venstre og højre motor er i forskellig højde:
B1: Følg trinene på side 32 for at synkronisere og nulstille motorerne.

C: e·Box bevæger sig kun ned og ikke op: e·Box er gået i sikker tilstand; der kan have været strømafbrydelse under drift, eller der er en dårlig kabeltilslutning:
C1: Hvis problemet stadig er der, følg trin A1 til A5;
C2: Følg trinene på side 32 for at synkronisere og nulstille motorerne

document number: 902A25-02

SV – Installationshandbok

Allmänna varningar

Läs och förstå denna manual och den medföljande säkerhetsdokumentationen före installation. Om du inte läser och förstår alla instruktioner kan det leda till, men är inte begränsat till, följande säkerhetsrisker: allvarliga personskador, skador på utrustning.

Får inte servas av användare.
Installationen får endast utföras av auktoriserad servicepersonal.
Använd endast de originalmonteringsdelar som levereras med systemet och använd inga icke rekommenderade tillbehör.

Anslut endast enheten till ett korrekt jordat eluttag. Använd endast i torra rum och skydda mot vatten och vätskor. Rengör endast med en torr trasa. Vid fel: dra ur kontakten och kontakta auktoriserad servicepersonal. Kör inte över, kläm inte och skada inte nätkabeln. Byt omedelbart skadade kablar mot en identisk.
Dra ur kontakten ur uttaget innan produkten flyttas.

Det är den certifierade installatörens ansvar att säkerställa att den sammanlagda vikten av alla tillbehör och all utrustning som är monterad på produkten upp till (och inklusive) displayen inte överskrider den maximala lasten på 140 kg / 308 lb. Överskrid inte den maximala panelstorleken på 98 inch (i 16:9-format eller 105 inch i 21:9-format). Den höjdjusterbara funktionen på denna produkt kommer inte att fungera korrekt om den maximala lasten överskrids; ännu viktigare: överbelastning kan orsaka instabilitet och att produkten tippar, vilket kan leda till allvarliga personskador eller dödsfall.

Elektriska data
IN: 100 - 240 VAC, 50/60 Hz
OUT: 12 - 30 VDC, max. 6 A, 400 W

Allmänna varningar
När symbolerna nedan används i monteringsstegen betyder de följande:

Steget måste utföras av två personer

Varning enligt kompletterande symbol/notering

Läs och förstå den refererade manualen

SV

Verktyg
Förpackningens innehåll
Se följande sidor för innehållet i 1, 2, 3
Innehåll i [1]
Innehåll i [2]
Artikelnummer: 481A70
Innehåll i [3]
Se nästa sida för innehållet i 4
Innehåll i [3]
Innehåll i [4]
Reservdelsnummer: 539A27

document number: 902A25-02

SV – Installationshandbok

Monteringssteg

1.Ta ut U-balken [A] ur förpackningen och placera den på ett bord med en repfri yta.
Rekommenderat: +/- 100x100 cm [40x40 inch] fritt utrymme.
2.Placera kontrollboxen [K] i U-balken [A]. Fäst med 2 bultar [Q] och 2 muttrar [X].
3.Placera de två motorerna [D] på bordet och skjut in dem i monteringen. Fäst med 4 skruvar [R].
⚠ Nyckelhålsspåren ska vara riktade mot bordet. Dra inte åt helt ännu. För att rikta in hålen: lämna ett litet mellanrum.
4.Vänd monteringen försiktigt och sätt i 4 skruvar [R].
⚠ Dra inte åt helt ännu.
5.Placera bottenplattan [E] och fäst med 4 skruvar [R].
6.Placera nivelleringsfoten [F] i den tidigare monterade plattan och vrid tills gängan är i botten. Upprepa, inklusive föregående steg, på andra sidan.
7.Fäst hållarbasen [J] med 2 bultar [P] och 2 muttrar [X].
⚠ Kontrollera riktningen på nyckelhålsspåren: de måste peka bort/upp från bordet.
8.Montera kontrollpanelhållaren [I] och kontrollpanelen [N] med hjälp av två muttrar [O] och bultar [Y] enligt bilden nedan.
9.Fäst monteringen från föregående steg på hållarbasen med en skruv [P] och mutter [X] placerade enligt bilden nedan.
10.Anslut kablarna enligt bilden nedan.
11.Fäst strömkabeln med ett buntband [N] på U-balken. Ordna kablarna efter behov med hjälp av buntbanden med pluggar [M].
⚠ Strömkabeln måste fästas som en extra säkerhets- och dragavlastningsåtgärd.
Pluggarna från buntbanden [M] kan sättas in i U-balken på de avsedda punkterna markerade med [M].
12.Ställ monteringen på golvet. Sätt in VESA-stolpen [B] i monteringen enligt bilden nedan.
⚠ För enkel identifiering och service: placera etikettsidan på VESA-stolpen utåt.
13.Vrid och skjut VESA-stolpen [B] framåt. Rikta in positionsmarkeringarna.
14.Skruva en mutter [W] ett varv på bult [U] enligt bilden nedan. Sätt in denna enhet i nyckelhålet.
15.Skjut framåt och dra åt.
16.Upprepa steg 12–15 för att montera den andra VESA-stolpen [B].
17.Ställ monteringen åt sidan för senare användning.
⚠ Monteringen är instabil i sitt nuvarande skick. För att förhindra skador och/eller personskada, stabilisera den på eller mot ett stabilt föremål.
18.Markera och borra hålen för montering av väggfästena.
Felaktig montering kan leda till allvarlig personskada eller skador på utrustningen.
⚠ Obligatoriskt: Följ monteringsanvisningarna i den medföljande boken “Important safety instructions e-Box product”.
Fäst varje enskilt väggfäste med minst 2 infästningar på varje sida, minst 4 infästningar per väggfäste, minst 8 infästningar totalt. Råd – installatörens ansvar: “Hardware guideline”.
19.Justera i våg, rikta in och montera väggfästena [C] på väggen.
Rikta in de två fästena, justera varje fäste i våg.
20.Placera monteringen runt väggfästena.
⚠ Monteringen är instabil i detta skede. För att undvika skador eller personskada måste en person hålla i monteringen medan en annan säkrar den i nästa steg.
21.Montera de 4 motorfästena, bestående av ett främre [G] och ett bakre motorfäste [H] samt en svart skruv [S].
Placera fästet mellan motor och väggfäste.
⚠ Låt skruvarna vara lösa.
22.Justera monteringen i våg med hjälp av nivelleringsfötterna [F].
23.Rikta in motorerna.
För optimal stabilitet: placera så nära väggen som möjligt.
Säkerställ att motorerna är vertikalt inriktade.
24.Dra åt alla 4 skruvarna till motorfästena.
⚠ Dra åt till 5,2 ft-lb / 7 Nm.
25.Dra åt alla 8 skruvarna för U-balkens anslutning till motorerna helt.
⚠ Dra åt till 7,4 ft-lb / 10 Nm.
26.Öppna förpackningen för VESA-fästet [2] och placera de horisontella fästena [2F] och [2G] enligt bilden nedan. Fäst med 4 muttrar [V] och 4 bultar [T].
⚠ Dra åt till 5,2 ft-lb / 7 Nm.
⚠ VESA-fästet med den cirkelformade urtagningen placeras högst upp.
Om tillämpligt, fortsätt med installationen av whiteboard-ramen.
Skanna QR-koden ovan för att se manualerna.
27.Förberedelse av panel
⚠ Se manualen som medföljer panelen för korrekt infästningsmetod.
28.Montera panelen
29.Säkra panelen på Universal VESA-fästet med båda säkerhetsskruvarna [2L].
⚠ Hoppa inte över detta steg; risk att panelen lossnar.
30.Justera controllerhöjden efter dina önskemål.

document number: 902A25-02

SV – Återställning av styrboxen / instruktion för motorinitiering

1. Kontrollera att alla kablar är anslutna till styrboxen.
1a) Strömkabel i port AC
1b) Motorkabel i port M1
1c) Motorkabel i port M2
1d) Kontrollpanel i port HS
2. Anslut strömkabeln till vägguttaget.
3. Tryck och håll ned nedåtknappen i 5 s.
4. Släpp knappen.
5. Tryck nedåtknappen på kontrollpanelen
för att köra e·Box till det lägsta läget. Håll in tills e·Box slutar röra sig.

SV – FAQ: Vanliga frågor

A: e·Box rör sig varken upp eller ned:
A1: Kontrollera att strömkabeln är ansluten till vägguttaget; om inte, anslut strömkabeln;
A2: Kontrollera kabelanslutningarna från motorkolonnerna till styrboxen och se till att kablarna är anslutna;
A3: Kontrollera strömkabelns anslutning till styrboxen och kontrollera anslutningen av kontrollpanelens kabel till styrboxen och se till att alla kablar är anslutna;
A4: Kontrollera kabelanslutningarna på motorkolonn-sidan och se till att kablarna är anslutna;
A5: Kontrollera om det finns kabelskador på grund av felaktig montering. Om kablaget är skadat, koppla ur e·Box från vägguttaget och kontakta din återförsäljare för utbyte eller reparation;

VARNING: FÖRSÖK INTE ATT REPARERA SKADAT KABLAGE!

A6: e·Boxens motorkolonner är avsedda för intermittent användning; kontinuerlig eller långvarig användning (mer än 6 minuter) orsakar överhettning och ett säkerhetssystem stänger av motorerna. Om detta händer, låt motorerna svalna i minst 1 timme. Systemet återgår automatiskt till normal drift när motorerna har svalnat;
A7: Om stegen A1 till A4 inte har löst problemet, kontakta din återförsäljare för reparation av enheten;

B: Motorerna rör sig inte jämnt eller vänster och höger motor är på olika höjd:
B1: Följ stegen på sida 32 för att synkronisera och återställa motorerna.

C: e·Box rör sig bara nedåt och inte uppåt: e·Box har gått in i säkert läge; ett strömavbrott kan ha inträffat under drift, eller det finns en dålig kabelanslutning:
C1: Om problemet kvarstår, följ stegen A1 till A5;
C2: Följ stegen på sida 32 för att synkronisera och återställa motorerna

document number: 902A25-02

NO – Installasjonsveiledning

Generelle advarsler

Les og forstå denne håndboken og den medfølgende sikkerhetsdokumentasjonen før installasjon. Hvis du ikke leser og forstår alle instruksjoner, kan det føre til, men er ikke begrenset til, følgende sikkerhetsrisikoer: alvorlig personskade, skade på utstyr.

Skal ikke serviceres av brukere.
Installasjon må kun utføres av autorisert servicepersonell.
Bruk kun originale monteringsdeler som leveres med systemet, og ikke bruk ikke-anbefalt tilbehør.

Koble enheten kun til en korrekt jordet stikkontakt. Bruk kun i tørre rom og beskytt mot vann og væsker. Rengjør kun med en tørr klut.
Ved feil: trekk ut støpselet og kontakt autorisert servicepersonell. Ikke kjør over, klem eller skad strømkabelen. Bytt skadede kabler umiddelbart med en identisk.
Koble støpselet fra stikkontakten før du flytter produktet.

Det er den sertifiserte installatørens ansvar å sørge for at den samlede vekten av alt tilbehør og utstyr som er festet til produktet opp til (og inkludert) displayet ikke overstiger maksimal belastning på 140 kg / 308 lb. Ikke overskrid maksimal panelstørrelse på 98 inch (i 16:9-format eller 105 inch i 21:9-format). Høydejusteringsfunksjonen på dette produktet vil ikke fungere korrekt hvis maksimal belastning overskrides; enda viktigere: overbelastning kan føre til ustabilitet og at produktet tipper, noe som kan resultere i alvorlig personskade eller død.

Elektriske spesifikasjoner
IN: 100 - 240 VAC, 50/60 Hz
OUT: 12 - 30 VDC, maks. 6 A, 400 W

Generelle advarsler
Når symbolene nedenfor brukes i monteringsstegene, betyr de følgende:

Trinnet må utføres av to personer

Advarsel angitt av det supplerende symbolet/notatet

Les og forstå den refererte håndboken

Verktøy
Innhold i esken
Se de følgende sidene for innholdet i 1, 2, 3
Innhold i [1]
Innhold i [2]
Artikkelnummer: 481A70
Innhold i [3]
Se neste side for innholdet i 4
Innhold i [3]
Innhold i [4]
Reservedelsnummer: 539A27

NO

NO – Installasjonsveiledning

Monteringstrinn

1.Ta U-bjelken [A] ut av emballasjen og legg den på et bord med en overflate som ikke riper.
Anbefalt: +/- 100x100 cm [40x40 inch] fri plass.
2.Plasser kontrollboksen [K] i U-bjelken [A]. Fest med 2 bolter [Q] og 2 muttere [X].
3.Plasser de to motorene [D] på bordet og skyv dem inn i enheten. Fest med 4 skruer [R].
⚠ Nøkkelhullssporene skal vende mot bordet. Ikke stram helt ennå. For å justere hullene: behold en liten klaring.
4.Snu enheten forsiktig og sett inn 4 skruer [R].
⚠ Ikke stram helt ennå.
5.Plasser bunnplaten [E] og fest med 4 skruer [R].
6.Plasser nivelleringsfoten [F] i den tidligere monterte platen og vri til enden av gjengen er nådd. Gjenta, inkludert forrige trinn, på den andre siden.
7.Fest holderbasen [J] med 2 bolter [P] og 2 muttere [X].
⚠ Kontroller retningen på nøkkelhullssporene: de må peke bort/opp fra bordet.
8.Monter kontrollpanelholderen [I] og kontrollpanelet [N] ved hjelp av to muttere [O] og bolter [Y] som vist nedenfor.
9.Fest enheten fra forrige trinn på holderbasen med én skrue [P] og mutter [X] plassert som vist nedenfor.
10.Koble til kablene som vist nedenfor.
11.Fest strømkabelen med en strips [N] til U-bjelken. Rydd kablene etter behov ved hjelp av stripsene med plugger [M].
⚠ Strømkabelen må festes som et ekstra sikkerhets- og strekkavlastningstiltak.
Pluggene på stripsene [M] kan settes inn i U-bjelken på de angitte punktene merket med [M].
12.Sett enheten på gulvet. Sett VESA-søylen [B] inn i enheten som vist nedenfor.
⚠ For enkel identifikasjon og service: plasser etikett-siden av VESA-søylen utvendig.
13.Drei og skyv VESA-søylen [B] fremover. Juster posisjonsmarkørene.
14.Skru en mutter [W] én omdreining på bolten [U] som vist nedenfor. Sett denne enheten inn i nøkkelhullet.
15.Skyv fremover og stram til.
16.Gjenta trinn 12–15 for å montere den andre VESA-søylen [B].
17.Sett enheten til side for senere bruk.
⚠ Enheten er ustabil i sin nåværende form. For å unngå skade og/eller personskade, stabiliser den på eller mot et stabilt objekt.
18.Merk opp og bor hullene for montering av veggbrakettene.
⚠ Feil montering kan føre til alvorlig personskade eller skade på utstyr.
Obligatorisk: Følg monteringsinstruksjonene i det vedlagte heftet “Important safety instructions e-Box product”.
Fest hver enkelt veggbrakett med minst 2 festemidler på hver side, minimum 4 festemidler per veggbrakett, minimum 8 festemidler totalt.
Råd – installatørens ansvar: “Hardware guideline”.
19.Niveller, juster og monter veggbrakettene [C] på veggen.
Juster de to brakettene, niveller hver brakett.
20.Plasser enheten rundt veggbrakettene.
⚠ Enheten er ustabil på dette stadiet. For å unngå skade eller personskade må én person holde enheten mens en annen sikrer den i de neste trinnene.
21.Monter de 4 motorbrakettene, bestående av en front- [G] og bakre motorbrakett [H] samt en svart skrue [S].
Plasser braketten mellom motor og veggbrakett.
⚠ Hold skruene løse.
22.Niveller enheten ved hjelp av nivelleringsføttene [F].
23.Juster motorene.
For optimal stabilitet: plasser så nær veggen som mulig.
Sørg for at motorene er vertikalt justert.
24.Stram alle 4 motorbrakett-skruene.
⚠ Stram til 5,2 ft-lb / 7 Nm.
25.Stram alle 8 skruene for U-bjelkens forbindelse til motorene helt.
⚠ Stram til 7,4 ft-lb / 10 Nm.
26.Åpne VESA-brakettpakken [2] og plasser de horisontale brakettene [2F] og [2G] som vist nedenfor. Fest med 4 muttere [V] og 4 bolter [T].
⚠ Stram til 5,2 ft-lb / 7 Nm.
⚠ VESA-braketten med den sirkulære utsparingen plasseres øverst.
Hvis aktuelt, fortsett med installasjonen av whiteboard-rammen.
Skann QR-koden ovenfor for å se manualene.
27.Panelklargjøring
⚠ Se manualen som følger med panelet for korrekt festemetode.
28.Monter panelet
29.Sikre panelet på Universal VESA-braketten ved å bruke begge sikkerhetsskruene [2L].
⚠ Ikke hopp over dette trinnet; risiko for at panelet løsner.
30.Juster kontrollerhøyden etter dine preferanser.

NO

document number: 902A25-02

NO – Tilbakestilling av kontrollboksen / instruksjon for motorinitialisering

1. Kontroller at alle kabler er tilkoblet kontrollboksen.
1a) Strømkabel i port AC
1b) Motorkabel i port M1
1c) Motorkabel i port M2
1d) Kontrollpanel i port HS
2. Koble strømkabelen til stikkontakten.
3. Trykk og hold nedoverknappen inne i 5 sek.
4. Slipp knappen.
5. Trykk nedoverknappen på kontrollpanelet
for å kjøre e·Box til laveste posisjon. Hold inne til e·Box slutter å bevege seg.

NO – FAQ: Ofte stilte spørsmål

A: e·Boxen beveger seg ikke opp eller ned:
A1: Kontroller at strømkabelen er koblet til vegguttaket; hvis ikke, koble til strømkabelen;
A2: Kontroller kabelforbindelsene fra motorsøylene til kontrollboksen, og sørg for at kablene er tilkoblet;
A3: Kontroller tilkoblingen av strømkabelen til kontrollboksen og tilkoblingen av kontrollpanelets kabel til kontrollboksen, og sørg for at alle kabler er tilkoblet;
A4: Kontroller kabelforbindelsene på motorsøyle-siden og sørg for at kablene er tilkoblet;
A5: Kontroller om det er ledningsskader som følge av feil montering. Hvis kablingen er skadet, koble e·Boxen fra vegguttaket og kontakt forhandleren din for utskifting eller reparasjon;

ADVARSEL: IKKE FORSØK Å REPARERE SKADET KABLING!

A6: Motorsøylene på e·Boxen er beregnet for intermittent bruk; kontinuerlig eller lengre bruk (mer enn 6 minutter) vil føre til overoppheting og et sikkerhetssystem vil slå av motorene. Hvis dette skjer, la motorene kjøle seg ned i minst 1 time. Systemet vil automatisk gå tilbake til normal drift når motorene har kjølt seg ned;
A7: Hvis trinn A1 til A4 ikke har løst problemet, kontakt forhandleren din for reparasjon av enheten;

B: Motorene beveger seg ikke jevnt, eller venstre og høyre motor er i ulik høyde:
B1: Følg trinnene på side 32 for å synkronisere og tilbakestille motorene.

C: e·Boxen beveger seg bare ned og ikke opp: e·Boxen har gått i sikkerhetsmodus; det kan ha vært et strømbrudd under drift, eller det er en dårlig kabelforbindelse:
C1: Hvis problemet fortsatt er der, følg trinn A1 til A5;
C2: Følg trinnene på side 32 for å synkronisere og tilbakestille motorene

document number: 902A25-02

FI – Asennusohje

Yleiset varoitukset

Lue ja ymmärrä tämä ohjekirja ja toimitettu turvallisuusdokumentaatio ennen asennusta. Kaikkien ohjeiden lukematta ja ymmärtämättä jättäminen voi johtaa muun muassa seuraaviin turvallisuusriskeihin: vakava henkilövamma, laitevauriot.

Ei käyttäjien huollettavaksi.
Asennuksen saa suorittaa vain valtuutettu huoltohenkilöstö.
Käytä vain järjestelmän mukana toimitettuja alkuperäisiä asennusosia äläkä käytä ei-suositeltuja lisäosia.

Liitä laite vain asianmukaisesti maadoitettuun pistorasiaan. Käytä vain kuivissa tiloissa ja suojaa vedeltä ja nesteiltä. Puhdista vain kuivalla liinalla. Vikatilanteessa irrota laite pistorasiasta ja ota yhteyttä valtuutettuun huoltohenkilöstöön. Älä aja virtajohdon yli, älä purista sitä äläkä vahingoita sitä. Vaihda vaurioituneet johdot välittömästi identtisiin.
Irrota pistoke pistorasiasta ennen tuotteen siirtämistä.

Sertifioidun asentajan vastuulla on varmistaa, että tuotteeseen kiinnitettyjen lisävarusteiden ja laitteiden yhteenlaskettu paino aina (ja mukaan lukien) näyttöön asti ei ylitä enimmäiskuormaa 140 kg / 308 lb. Älä ylitä enimmäispaneelikokoa 98 inch (16:9-muodossa tai 105 inch 21:9-muodossa). Tämän tuotteen korkeudensäätötoiminto ei toimi oikein, jos enimmäiskuorma ylitetään; vielä tärkeämpää: ylikuormitus voi aiheuttaa tuotteen epävakautta ja kallistumista/kaatumista, mikä voi johtaa vakavaan loukkaantumiseen tai kuolemaan.

Sähköarvot
IN: 100 - 240 VAC, 50/60 Hz
OUT: 12 - 30 VDC, max. 6 A, 400 W

Yleiset varoitukset
Kun alla olevia symboleja käytetään kokoonpanovaiheissa, ne tarkoittavat seuraavaa:

Vaihe on tehtävä kahden henkilön toimesta

Täydentävän symbolin/huomautuksen mukainen varoitus

Lue ja ymmärrä viitattu ohjekirja

Työkalut
Pakkauksen sisältö
Katso seuraavilta sivuilta kohtien 1, 2, 3 sisältö
Sisältö [1]
Sisältö [2]
Osanumero: 481A70
Sisältö [3]
Katso seuraavalta sivulta kohdan 4 sisältö
Sisältö [3]
Sisältö [4]
Varaosanumero: 539A27

FI

document number: 902A25-02

FI – Asennusohje

Kokoamisvaiheet

1.Ota U-palkki [A] pakkauksesta ja aseta se pöydälle naarmuttamattomalle alustalle.
Suositus: +/- 100x100 cm [40x40 inch] vapaata tilaa.
2.Aseta ohjausyksikkö [K] U-palkkiin [A]. Kiinnitä 2 pultilla [Q] ja 2 mutterilla [X].
3.Aseta kaksi moottoria [D] pöydälle ja liu'uta ne kokoonpanoon. Kiinnitä 4 ruuvilla [R].
⚠ Avaimenreikäurat pöytää kohti. Älä kiristä vielä täysin. Reikien kohdistusta varten: jätä pieni välys.
4.Käännä kokoonpano varovasti ja aseta 4 ruuvia [R].
⚠ Älä kiristä vielä täysin.
5.Aseta pohjalevy [E] ja kiinnitä 4 ruuvilla [R].
6.Aseta säätöjalka [F] aiemmin asennettuun levyyn ja kierrä, kunnes kierre on pohjassa. Toista, mukaan lukien edellinen vaihe, toiselle puolelle.
7.Kiinnitä kannatinjalusta [J] 2 pultilla [P] ja 2 mutterilla [X].
⚠ Tarkista avaimenreikäurien suunta: niiden tulee osoittaa poispäin/ylöspäin pöydästä.
8.Kokoa ohjauspaneelin pidike [I] ja ohjauspaneeli [N] kahden mutterin [O] ja pulttien [Y] avulla alla esitetyllä tavalla.
9.Kiinnitä edellisen vaiheen kokoonpano kannatinjalustaan yhdellä ruuvilla [P] ja mutterilla [X] alla esitetyssä asennossa.
10.Kytke kaapelit alla esitetyllä tavalla.
11.Kiinnitä virtakaapeli nippusiteellä [N] U-palkkiin. Siisti kaapelit haluamallasi tavalla pistokkeellisilla nippusiteillä [M].
⚠ Virtakaapeli on kiinnitettävä lisäturva- ja vedonpoistotoimenpiteenä.
Nippusiteiden [M] plugit voidaan painaa U-palkin niille varattuihin kohtiin, jotka on merkitty [M].
12.Aseta kokoonpano lattialle. Aseta VESA-pilari [B] kokoonpanoon alla esitetyllä tavalla.
⚠ Helppoa tunnistusta ja huoltoa varten: aseta VESA-pilarin tarrapuoli ulospäin.
13.Käännä ja liu'uta VESA-pilaria [B] eteenpäin. Kohdista sijaintimerkinnät.
14.Kierrä mutteri [W] yhden kierroksen verran pulttiin [U] alla esitetyllä tavalla. Aseta tämä kokonaisuus avaimenreikään.
15.Liu'uta eteenpäin ja kiristä.
16.Toista vaiheet 12–15 toisen VESA-pilarin [B] asentamiseksi.
17.Siirrä kokoonpano syrjään myöhempää käyttöä varten.
⚠ Kokoonpano on nykyisessä muodossaan epävakaa. Vahinkojen ja/tai mahdollisten loukkaantumisten välttämiseksi tue se vakaata esinettä vasten tai sen päälle.
18.Merkitse ja poraa reiät seinäkiinnikkeiden asennusta varten.
⚠ Virheellinen kiinnitys voi aiheuttaa vakavia henkilövahinkoja tai laitevaurioita.
Pakollista: noudata mukana toimitetun vihkon "Important safety instructions e-Box product" asennusohjeita.
Kiinnitä jokainen seinäkiinnike vähintään 2 kiinnikkeellä per puoli, vähintään 4 kiinnikkeellä per seinäkiinnike, vähintään 8 kiinnikkeellä yhteensä. Ohje – asentajan vastuulla: "Hardware guideline".
19.Vatupassaa, kohdista ja kiinnitä seinäkiinnikkeet [C] seinään.
Kohdista kaksi kiinnikettä, vatupassaa yksittäiset kiinnikkeet.
20.Aseta kokoonpano seinäkiinnikkeiden ympärille.
⚠ Kokoonpano on tässä vaiheessa epävakaa. Vahinkojen tai loukkaantumisten välttämiseksi yhden henkilön tulee pitää kokoonpanosta kiinni toisen varmistessa sen seuraavissa vaiheissa.
21.Asenna 4 moottorikiinnikettä, jotka koostuvat etu- [G] ja takamoottorikiinnikkeestä [H] sekä mustasta ruuvista [S].
Aseta kiinnike moottorin ja seinäkiinnikkeen väliin.
⚠ Jätä ruuvit löysälle.
22.Vatupassaa kokoonpano säätöjalkojen [F] avulla.
23.Kohdista moottorit.
Parhaan vakauden saavuttamiseksi: sijoita mahdollisimman lähelle seinää.
Varmista, että moottorit ovat pystysuorassa linjassa.
24.Kiristä kaikki 4 moottorikiinnikkeen ruuvia.
⚠ Kiristä momenttiin 5,2 ft-lb / 7 Nm.
25.Kiristä kokonaan kaikki 8 ruuvia, jotka yhdistävät U-palkin moottoreihin.
⚠ Kiristä momenttiin 7,4 ft-lb / 10 Nm.
26.Avaa VESA-kiinnikepakkaus [2] ja aseta vaakakiinnikkeet [2F] ja [2G] alla esitetyllä tavalla. Kiinnitä 4 mutterilla [V] ja 4 pultilla [T].
⚠ Kiristä momenttiin 5,2 ft-lb / 7 Nm.
⚠ VESA-kiinnike, jossa on pyöreä aukko, sijoitetaan ylös.
Tarvittaessa jatka valkotaulukehyksen asennusta.
Skannaa yllä oleva QR-koodi nähdäksesi ohjekirjat.
27.Paneelin valmistelu
⚠ Katso paneelin mukana toimitetusta ohjekirjasta oikea kiinnitystapa.
28.Kiinnitä paneeli
29.Varmista paneeli Universal VESA -kiinnikkeeseen molemmilla varmistusruuveilla [2L].
⚠ Älä jätä tätä vaihetta väliin; vaara, että paneeli irtoaa.
30.Säädä ohjaimen korkeus haluamaksesi.

FI

document number: 902A25-02

FI – Ohjausboksin nollaus / moottorin alustusohje

1. Tarkista, että kaikki kaapelit on kytketty ohjausboksiin.
1a) Virtakaapeli porttiin AC
1b) Moottorikaapeli porttiin M1
1c) Moottorikaapeli porttiin M2
1d) Ohjauspaneeli porttiin HS
2. Kytke virtakaapeli pistorasiaan.
3. Paina ja pidä alas-painiketta pohjassa 5 sek.
4. Vapauta painike.
5. Paina alas-painiketta ohjauspaneelissa
liikuttaaksesi e·Boxin alimpaan asentoon. Pidä painike pohjassa, kunnes e·Box lakkaa liikkumasta.

FI – UKK: Usein kysytyt kysymykset

A: e·Box ei liiku ylös eikä alas:
A1: Tarkista, että virtajohto on kytketty pistorasiaan; jos ei, kytke virtajohto;
A2: Tarkista moottoripylväiden kaapeliliitännät ohjausboksiin ja varmista, että kaapelit on kytketty;
A3: Tarkista virtakaapelin liitäntä ohjausboksiin ja tarkista ohjauspaneelin kaapelin liitäntä ohjausboksiin ja varmista, että kaikki kaapelit on kytketty;
A4: Tarkista kaapeliliitännät moottoripylvään puolelta ja varmista, että kaapelit on kytketty;
A5: Tarkista, onko väärän kokoonpanon vuoksi johdotuksessa vaurioita. Jos johdotus on vaurioitunut, irrota e·Box pistorasiasta ja ota yhteyttä jälleenmyyjään vaihtoa tai korjausta varten;

VAROITUS: ÄLÄ YRITÄ KORJATA VAURIOITUNUTTA JOHDOTUSTA!

A6: e·Boxin moottoripylväät on tarkoitettu jaksottaiseen käyttöön; jatkuva tai pitkäkestoinen käyttö (yli 6 minuuttia) aiheuttaa ylikuumenemisen ja turvajärjestelmä kytkee moottorit pois päältä. Jos näin käy, anna moottorien jäähtyä vähintään 1 tunti. Järjestelmä palaa automaattisesti normaaliin toimintaan, kun moottorit ovat jäähtyneet;
A7: Jos vaiheet A1–A4 eivät ole ratkaisseet ongelmaa, ota yhteyttä jälleenmyyjään laitteen korjaamiseksi;

B: Moottorit eivät liiku tasaisesti tai vasen ja oikea moottori ovat eri korkeudella:
B1: Seuraa sivun 32 ohjeita moottorien synkronointiin ja nollaukseen.

C: e·Box liikkuu vain alaspäin eikä ylöspäin: e·Box on siirtynyt turvatilaan; käytön aikana on voinut tapahtua sähkökatko, tai kaapeliliitäntä on huono:
C1: Jos ongelma jatkuu, seuraa vaiheita A1–A5;
C2: Seuraa sivun 32 ohjeita moottorien synkronointiin ja nollaukseen

document number: 902A25-02

PL – Instrukcja instalacji

Ogólne ostrzeżenia

Przeczytaj i zrozum niniejszą instrukcję oraz dostarczoną dokumentację bezpieczeństwa przed instalacją. Niezapoznanie się ze wszystkimi instrukcjami i ich niezrozumienie może prowadzić, między innymi, do następujących zagrożeń: poważne obrażenia ciała, uszkodzenie sprzętu.

Nie do serwisowania przez użytkowników.
Instalacja musi być wykonywana wyłącznie przez autoryzowany personel serwisowy.
Używaj wyłącznie oryginalnych elementów montażowych dostarczonych z systemem i nie używaj niezalecanych akcesoriów.

Podłącz urządzenie wyłącznie do prawidłowo uziemionego gniazda zasilania. Używaj tylko w suchych pomieszczeniach i chroń przed wodą oraz płynami. Czyść wyłącznie suchą ściereczką. W przypadku awarii odłącz urządzenie od zasilania i skontaktuj się z autoryzowanym personelem serwisowym. Nie przejeżdżaj po przewodzie zasilającym, nie przygniataj go i nie uszkadzaj. Uszkodzone przewody natychmiast wymień na identyczne.
Przed przemieszczaniem produktu wyjmij wtyczkę z gniazda.

Obowiązkiem certyfikowanego instalatora jest upewnienie się, że łączna masa wszystkich akcesoriów i urządzeń przymocowanych do produktu aż do (i włącznie z) wyświetlaczem nie przekracza maksymalnego obciążenia 140 kg / 308 lb. Nie przekraczaj maksymalnego rozmiaru panelu 98 inch (w formacie 16:9 lub 105 inch w formacie 21:9). Funkcja regulacji wysokości tego produktu nie będzie działać prawidłowo po przekroczeniu maksymalnego obciążenia; co ważniejsze: przeciążenie może spowodować niestabilność i przechylenie produktu, co może skutkować poważnymi obrażeniami lub śmiercią.

Parametry elektryczne
IN: 100 - 240 VAC, 50/60 Hz
OUT: 12 - 30 VDC, maks. 6 A, 400 W

Ogólne ostrzeżenia
Gdy poniższe symbole są używane w krokach montażu, oznaczają one:

Krok musi być wykonany przez dwie osoby

Ostrzeżenie określone przez dodatkowy symbol/uwagę

Przeczytaj i zrozum przywołaną instrukcję

Narzędzia
Zawartość opakowania
Zobacz kolejne strony, aby sprawdzić zawartość 1, 2, 3
Zawartość [1]
Zawartość [2]
Numer części: 481A70
Zawartość [3]
Zobacz następną stronę, aby sprawdzić zawartość 4
Zawartość [3]
Zawartość [4]
Numer części zamiennej: 539A27.

PL

document number: 902A25-02

PL – Instrukcja instalacji

Kroki montażu

1.Wyjmij belkę U [A] z opakowania i umieść ją na stole z powierzchnią niepowodującą zarysowań.
Zalecana wolna przestrzeń: +/- 100x100 cm [40x40 inch].
2.Umieść skrzynkę sterującą [K] w belce U [A]. Przymocuj za pomocą 2 śrub [Q] i 2 nakrętek [X].
3.Umieść dwa silniki [D] na stole i wsuń je do zespołu. Przymocuj 4 wkrętami [R].
⚠ Otwory typu „klucz” skierowane w stronę stołu. Nie dokręcaj jeszcze do końca. Aby wyrównać otwory: pozostaw niewielki luz.
4.Ostrożnie odwróć zespół i wkręć 4 wkręty [R].
⚠ Nie dokręcaj jeszcze do końca.
5.Umieść płytę dolną [E] i przymocuj 4 wkrętami [R].
6.Umieść stopkę poziomującą [F] w wcześniej zamontowanej płycie i obracaj, aż do osiągnięcia końca gwintu. Powtórz, łącznie z poprzednim krokiem, po drugiej stronie.
7.Przymocuj podstawę uchwytu [J] za pomocą 2 śrub [P] i 2 nakrętek [X].
⚠ Sprawdź orientację otworów typu „klucz”: muszą być skierowane od stołu/ku górze.
8.Zmontuj uchwyt panelu sterowania [I] oraz panel sterowania [N] za pomocą dwóch nakrętek [O] i śrub [Y], jak pokazano poniżej.
9.Przymocuj zespół z poprzedniego kroku do podstawy uchwytu za pomocą jednej śruby [P] i nakrętki [X] w położeniu pokazanym poniżej.
10.Podłącz przewody zgodnie z poniższym rysunkiem.
11.Przymocuj kabel zasilający opaską zaciskową [N] do belki U. Uporządkuj przewody według uznania, używając opasek z wtykami [M].
⚠ Kabel zasilający musi być przymocowany jako dodatkowy środek bezpieczeństwa i odciążenia przewodu.
Wtyki opasek [M] można włożyć w belkę U w wyznaczonych miejscach oznaczonych [M].
12.Ustaw zespół na podłodze. Wsuń słup VESA [B] do zespołu, jak pokazano poniżej.
⚠ Dla łatwej identyfikacji i serwisowania: umieść stronę z etykietą słupa VESA na zewnątrz.
13.Obróć i przesuń słup VESA [B] do przodu. Wyrównaj znaczniki położenia.
14.Nakręć nakrętkę [W] o jeden obrót na śrubę [U], jak pokazano poniżej. Włóż ten zespół w otwór typu „klucz”.
15.Przesuń do przodu i dokręć.
16.Powtórz kroki 12–15, aby zamontować drugi słup VESA [B].
17.Odstaw zespół na bok do późniejszego użycia.
⚠ Zespół jest w obecnej formie niestabilny. Aby zapobiec uszkodzeniom i/lub możliwym obrażeniom, ustabilizuj go na stabilnym obiekcie lub oprzyj o niego.
18.Zaznacz i wywierć otwory do montażu wsporników ściennych.
⚠ Nieprawidłowy montaż może spowodować poważne obrażenia lub uszkodzenie sprzętu.
Obowiązkowo: postępuj zgodnie z instrukcjami montażu z dołączonej broszury “Important safety instructions e-Box product”.
Przymocuj każdy wspornik ścienny co najmniej 2 mocowaniami z każdej strony, minimum 4 mocowaniami na wspornik, minimum 8 mocowaniami łącznie. Zalecenie – odpowiedzialność instalatora: “Hardware guideline”.
19.Wypoziomuj, wyrównaj i zamontuj wsporniki ścienne [C] do ściany.
Wyrównaj oba wsporniki, wypoziomuj każdy wspornik osobno.
20.Umieść zespół wokół wsporników ściennych.
⚠ Na tym etapie zespół jest niestabilny. Aby uniknąć uszkodzeń lub obrażeń, jedna osoba musi trzymać zespół, podczas gdy druga zabezpiecza go w kolejnych krokach.
21.Zamontuj 4 wsporniki silników, składające się z przedniego [G] i tylnego wspornika silnika [H] oraz czarnej śruby [S].
Umieść wspornik pomiędzy silnikiem a wspornikiem ściennym.
⚠ Pozostaw śruby luźne.
22.Wypoziomuj zespół za pomocą stopek poziomujących [F].
23.Wyrównaj silniki.
Dla optymalnej stabilności: ustaw jak najbliżej ściany.
Upewnij się, że silniki są ustawione pionowo.
24.Dokręć wszystkie 4 śruby wsporników silników.
⚠ Dokręć do 5,2 ft-lb / 7 Nm.
25.Dokręć do końca wszystkie 8 śrub łączących belkę U z silnikami.
⚠ Dokręć do 7,4 ft-lb / 10 Nm.
26.Otwórz opakowanie wspornika VESA [2] i umieść wsporniki poziome [2F] i [2G], jak pokazano poniżej. Przymocuj 4 nakrętkami [V] i 4 śrubami [T].
⚠ Dokręć do 5,2 ft-lb / 7 Nm.
⚠ Wspornik VESA oznaczony okrągłym wycięciem umieszcza się na górze.
Jeśli dotyczy, przejdź do instalacji ramy tablicy (Whiteboard frame).
Zeskanuj kod QR powyżej, aby wyświetlić instrukcje.
27.Przygotowanie panelu
⚠ Zapoznaj się z instrukcją dostarczoną z panelem, aby dobrać właściwą metodę mocowania.
28.Zamocuj panel
29.Zabezpiecz panel na Universal VESA Bracket, używając obu śrub bezpieczeństwa [2L].
⚠ Nie pomijaj tego kroku; ryzyko poluzowania się panelu.
30.Ustaw wysokość kontrolera zgodnie z preferencjami.

document number: 902A25-02

PL – Reset skrzynki sterującej / instrukcja inicjalizacji silników

1. Sprawdź, czy wszystkie przewody są podłączone do skrzynki sterującej.
1a) Przewód zasilający w porcie AC
1b) Przewód silnika w porcie M1
1c) Przewód silnika w porcie M2
1d) Panel sterowania w porcie HS
2. Podłącz przewód zasilający do gniazda ściennego.
3. Naciśnij i przytrzymaj przycisk „dół” przez 5 s.
4. Zwolnij przycisk.
5. Naciśnij przycisk „dół” na panelu sterowania,
aby przesunąć e·Box do najniższego położenia. Trzymaj wciśnięty, aż e·Box przestanie się poruszać.

PL – FAQ: Najczęściej zadawane pytania

A: e·Box nie porusza się w górę ani w dół:
A1: Sprawdź, czy przewód zasilający jest podłączony do gniazda ściennego; jeśli nie, podłącz przewód zasilający;
A2: Sprawdź połączenia przewodów kolumn silnikowych ze skrzynką sterującą i upewnij się, że przewody są podłączone;
A3: Sprawdź połączenie przewodu zasilającego ze skrzynką sterującą oraz połączenie przewodu panelu sterowania ze skrzynką sterującą i upewnij się, że wszystkie przewody są podłączone;
A4: Sprawdź połączenia przewodów po stronie kolumn silnikowych i upewnij się, że przewody są podłączone;
A5: Sprawdź, czy nie doszło do uszkodzenia okablowania na skutek nieprawidłowego montażu. Jeśli okablowanie jest uszkodzone, odłącz e·Box od gniazda ściennego i skontaktuj się z dealerem w sprawie wymiany lub naprawy;

OSTRZEŻENIE: NIE PRÓBUJ NAPRAWIAĆ USZKODZONEGO OKABLOWANIA!

A6: Kolumny silnikowe e·Box są przeznaczone do pracy przerywanej; ciągłe lub długotrwałe użytkowanie (ponad 6 minut) spowoduje przegrzanie, a system bezpieczeństwa wyłączy silniki. Jeśli tak się stanie, pozostaw silniki do ostygnięcia na co najmniej 1 godzinę. System automatycznie wróci do normalnej pracy, gdy silniki ostygną;
A7: Jeśli kroki A1–A4 nie rozwiązały problemu, skontaktuj się z dealerem w celu naprawy urządzenia;

B: Silniki nie poruszają się płynnie lub lewy i prawy silnik znajdują się na różnych wysokościach:
B1: Wykonaj kroki ze strony 32, aby zsynchronizować i zresetować silniki.

C: e·Box porusza się tylko w dół i nie porusza się w górę: e·Box przeszedł w tryb bezpieczny; podczas pracy mogło dojść do przerwy w zasilaniu albo występuje nieprawidłowe połączenie przewodów:
C1: Jeśli problem nadal występuje, wykonaj kroki A1–A5;
C2: Wykonaj kroki ze strony 32, aby zsynchronizować i zresetować silniki

document number: 902A25-02

دليل التثبيت - AR

تحذيرات عامة

اقرأ هذا الدليل وافهمه، وكذلك وثائق السلامة المرفقة، قبل التركيب. إن عدم قراءة جميع التعليمات وفهمها قد يؤدي، على سبيل المثال لا الحصر، إلى مخاطر السلامة التالية: إصابات شخصية خطيرة، تلف المعدات.

غير مخصص للصيانة من قبل المستخدمين.
يجب أن يتم التركيب بواسطة أفراد خدمة معتمدين فقط.
استخدم فقط أجزاء التثبيت الأصلية الموردة مع النظام ولا تستخدم ملحقات غير موصى بها.

قم بتوصيل الوحدة فقط بمقبس طاقة مؤرض بشكل صحيح. استخدمها في غرف جافة فقط واحمها من الماء والسوائل. نظّف بقطعة قماش جافة فقط. في حال حدوث عطل، افصل الوحدة عن الكهرباء واتصل بأفراد خدمة معتمدين. لا تمر فوق سلك الطاقة، ولا تضغط عليه، ولا تتلفه. استبدل الأسلاك التالفة فورًا بسلك مطابق.
افصل القابس من المقبس قبل تحريك المنتج.

تقع على عاتق المُركِّب المعتمد مسؤولية التأكد من أن الوزن الإجمالي لجميع الملحقات والمعدات المثبتة على المنتج حتى (وبما في ذلك) الشاشة لا يتجاوز الحمولة القصوى 140 كجم / 308 رطل. لا تتجاوز الحد الأقصى لحجم اللوحة 98 بوصة (بتنسيق 16:9 أو 105 بوصة بتنسيق 21:9). لن تعمل ميزة ضبط الارتفاع في هذا المنتج بشكل صحيح إذا تم تجاوز الحمولة القصوى؛ والأهم من ذلك: قد يؤدي التحميل الزائد إلى عدم الاستقرار وميلان/انقلاب المنتج، مما قد يؤدي إلى إصابة خطيرة أو الوفاة.

الإصابة الشديدة إذا انقلبت الوحدة بسبب الاستخدام غير الصحيح.

المواصفات الكهربائية
IN: 100 - 240 VAC, 50/60 Hz
OUT: 12 - 30 VDC, max. 6 A, 400 W

تحذيرات عامة
عند استخدام الرموز أدناه في خطوات التجميع فإنها تعني ما يلي:

يجب تنفيذ الخطوة بواسطة شخصين

تحذير محدد بواسطة الرمز/الملاحظة التكميلية
اقرأ الدليل المشار إليه وافهمه

الأدوات *مشمولة في العبوة

محتويات الأدوات
محتويات الصندوق
راجع الصفحات التالية للاطلاع على محتويات 1 و2 و3
محتويات [1]
محتويات [2]
A70رقم الجزء: 481
محتويات [3]
راجع الصفحة التالية للاطلاع على محتويات 4
محتويات [3]
محتويات [4]
A27رقم الجزء الاحتياطي: 539

AR

document number: 902A25-02

دليل التثبيت - AR

خطوات التجميع

من العبوة وضعها على طاولة ذات سطح غير قابل للخدش. [A] Uأخرج عارضة .1
يوصى بتوفير مساحة خالية تقريبًا +/- 100×100 سم [40×40 بوصة].
.[X و2 صامولة [[Qثبّت باستخدام 2 مسمار ربط [.[A] Uداخل عارضة [Kضع صندوق التحكم [.2
.[R على الطاولة ثم أدخلهما منزلقَين داخل التجميع. ثبّت باستخدام 4 براغي [[Dضع المحركين [.3
⚠ يجب أن تكون فتحات المفتاح موجّهة نحو الطاولة. لا تُحكم الشد بالكامل بعد. لمحاذاة الثقوب: اترك فجوة صغيرة.
.[R اقلب التجميع بحذر وأدخل 4 براغي [.4
⚠ لا تُحكم الشد بالكامل بعد.
.[R وثبّته باستخدام 4 براغي [[Eضع اللوح السفلي [.5
في اللوح المُثبت مسبقًا، ولفّه حتى تصل إلى نهاية القلاوظ. كرر ذلك، بما في ذلك الخطوة السابقة، للجهة الأخرى. [Fركّب قدم التسوية [.6
.[X و2 صامولة [[Pباستخدام 2 مسمار ربط [[Jثبّت قاعدة الحامل [.7
⚠ تحقق من اتجاه فتحات المفتاح: يجب أن تكون متجهة بعيدًا/أعلى عن سطح الطاولة.
كما هو موضح أدناه. [Y ومسامير [[Oبمساعدة صامولتين [[Nولوحة التحكم [[Iركّب حامل لوحة التحكم [.8
في الموضع الموضح أدناه. [X وصامولة [[Pثبّت تجميع الخطوة السابقة على قاعدة الحامل باستخدام برغي واحد [.9
صِل الكابلات كما هو موضح أدناه..10
.[M رتّب الكابلات حسب الرغبة باستخدام أربطة التثبيت ذات المقابس [.Uعلى عارضة [Nثبّت كابل الطاقة برباط تثبيت [.11
⚠ يجب تثبيت كابل الطاقة كإجراء إضافي للسلامة وتخفيف الشد.
.[M عند النقاط المخصصة المشار إليها بـ [Uفي عارضة [Mيمكن إدخال مقابس أربطة التثبيت [
في التجميع كما هو موضح أدناه. [B] VESAضع التجميع على الأرض. أدخل عمود .12
⚠ باتجاه الخارج. VESAلسهولة التعرف عليه وإجراء الصيانة: ضع جانب الملصق لعمود
وتحريكه للأمام. حاذِ علامات الموضع. [B] VESAقم بتدوير عمود .13
كما هو موضح أدناه. أدخل هذا التجميع في فتحة المفتاح. [Uلفة واحدة على مسمار الربط [[Wاربط صامولة [.14
حرّك للأمام ثم أحكم الشد..15
.[B الثاني [VESAكرر الخطوات 12–15 لتركيب عمود .16
ضع التجميع جانبًا لاستخدامه لاحقًا..17
⚠ التجميع غير مستقر في وضعه الحالي. لتجنب التلف و/أو احتمال الإصابة، قم بتثبيته على أو إلى جانب جسم ثابت.
حدِّد مواقع الثقوب واحفرها لتركيب حوامل الحائط..18
⚠ قد يؤدي التركيب الخاطئ إلى إصابات شخصية خطيرة أو تلف بالمعدات.
الزامي: اتبع تعليمات التركيب الواردة في الكتيّب المرفق "Important safety instructions e-Box product".
Hardware ثبّت كل حامل حائط منفصل بما لا يقل عن 2 مثبتات في كل جانب، وبحد أدنى 4 مثبتات لكل حامل حائط، وبحد أدنى 8 مثبتات إجمالًا. إرشادي – مسؤولية المُركِّب: "
guideline".
على الحائط. [Cسوّ، وحاذِ، وثبّت حوامل الحائط [.19
حاذِ الحاملين، وسوِّ كل حامل على حدة.
ضع التجميع حول حوامل الحائط..20
⚠ التجميع غير مستقر في هذه المرحلة. لتجنب التلف أو الإصابة، يجب أن يمسك شخصٌ بالتجميع بينما يقوم شخصٌ آخر بتثبيته في الخطوات التالية.
.[S وبرغي أسود [[Hوحامل خلفي للمحرك [[Gركّب 4 حوامل للمحركات، وتتكون من حامل أمامي [.21
ضع الحامل بين المحرك وحامل الحائط.
⚠ اترك البراغي غير مشدودة.
.[F سوّ التجميع باستخدام أقدام التسوية [.22
حاذِ المحركات..23
لأفضل ثبات: ضعها أقرب ما يمكن إلى الحائط.
تأكد من محاذاة المحركات عموديًا.
أحكم شدّ جميع براغي حوامل المحركات الأربعة..24
⚠ أحكم الشد إلى 5.2 ft-lb / 7 Nm.
بالمحركات (عددها 8) بالكامل. Uأحكم شدّ جميع براغي تثبيت عارضة .25
⚠ أحكم الشد إلى 7.4 ft-lb / 10 Nm.
.[T و4 مسامير ربط [[Vكما هو موضح أدناه. ثبّت باستخدام 4 صواميل [[Gو[2 [Fوضع الحوامل الأفقية [2 [2] VESAافتح عبوة حامل .26
⚠ أحكم الشد إلى 5.2 ft-lb / 7 Nm.
⚠ المُشار إليه بفتحة دائرية في الأعلى. VESAيُوضع حامل
إن كان ذلك منطبقًا، فتابع تثبيت إطار اللوح الأبيض.
أعلاه لعرض الأدلة. QRامسح رمز
تجهيز اللوحة.27
⚠ ارجع إلى الدليل المرفق مع اللوحة لمعرفة طريقة التثبيت الصحيحة.
ثبّت اللوحة.28
كليهما. [Lالعالمي باستخدام مسماري الأمان [2 VESAأمِّن اللوحة على حامل .29
⚠ لا تتخطَّ هذه الخطوة؛ خطر انفلات اللوحة.
اضبط ارتفاع وحدة التحكم حسب تفضيلاتك..30

AR

document number: 902A25-02

إعادة ضبط صندوق التحكم / تعليمات تهيئة المحرك – AR

1. تحقّق من أن جميع الكابلات موصولة بصندوق التحكم.
AC كابل الطاقة في المنفذ (1a
M1 كابل المحرك في المنفذ (1b
M2 كابل المحرك في المنفذ (1c
HS لوحة التحكم في المنفذ (1d
صِل كابل الطاقة بمقبس الحائط. .2
3. اضغط باستمرار على زر النزول لمدة 5 ثوانٍ.
4. اترك الزر.
5. اضغط زر النزول على لوحة التحكم
عن الحركة. e·Box إلى أدنى وضع. استمر بالضغط حتى تتوقف e·Box لتحريك

الأسئلة الشائعة: الأسئلة المتكررة – AR

لأعلى أو لأسفل: e·Box لا تتحرك :A
تحقّق من أن سلك/كابل الطاقة موصول بمقبس الحائط؛ إن لم يكن، قم بتوصيل سلك/كابل الطاقة؛ :A1
تحقّق من توصيلات كابلات أعمدة المحرك بصندوق التحكم وتأكد من أن الكابلات موصولة؛ :A2
تحقّق من توصيل كابل الطاقة بصندوق التحكم وتحقّق من توصيل كابل لوحة التحكم بصندوق التحكم وتأكد من أن جميع الكابلات موصولة؛ :A3
تحقّق من توصيلات الكابلات من جهة أعمدة المحرك وتأكد من أن الكابلات موصولة؛ :A4
عن مقبس الحائط واتصل بالموزّع للحصول على بديل أو لإجراء الإصلاح؛ e·Box تحقّق من وجود تلف في الأسلاك بسبب تجميع غير صحيح. إذا كانت الأسلاك تالفة، افصل :A5

تحذير: لا تحاول إصلاح الأسلاك التالفة!

مخصصة للاستخدام المتقطع؛ الاستخدام المستمر أو المطوّل (أكثر من 6 دقائق) سيسبب ارتفاعًا في الحرارة وسيقوم نظام أمان بإيقاف المحركات. إذا e·Box أعمدة محركات :A6
حدث ذلك، اترك المحركات لتبرد لمدة لا تقل عن ساعة واحدة. سيعود النظام تلقائيًا إلى التشغيل العادي عندما تكون المحركات قد بردت؛
المشكلة، فاتصل بالموزّع لإصلاح الوحدة؛ A4 إلى A1 إذا لم تحل الخطوات :A7

لا تتحرك المحركات بسلاسة أو أن المحركين الأيسر والأيمن على ارتفاعين مختلفين: :B
لمزامنة المحركات وإعادة ضبطها.32 اتبع الخطوات في الصفحة :B1

وضع الأمان؛ قد يكون حدث انقطاع في التيار أثناء التشغيل، أو توجد وصلة أسلاك غير سليمة: e·Box إلى الأسفل فقط ولا تتحرك للأعلى: دخلت e·Box تتحرك :C
؛A5 إلى A1 إذا استمرت المشكلة، فاتبع الخطوات :C1
لمزامنة المحركات وإعادة ضبطها32 اتبع الخطوات في الصفحة :C2

AR

document number: 902A25-02

Room for notes

e-Box IV Wall

Motorized height adjustable wall mount

© COPYRIGHT – document number: 902A25-02 – note: product specifications may change without prior notice.

Regout Balance Systems B.V.
Industrieweg 40
6219 NR Maastricht
The Netherlands

Contact EU

Thomas Regout Inc.
145 Bluffs Court
Canton, GA 30114
USA

Contact US