e-Box IV Mobile

motorized height adjustable mount

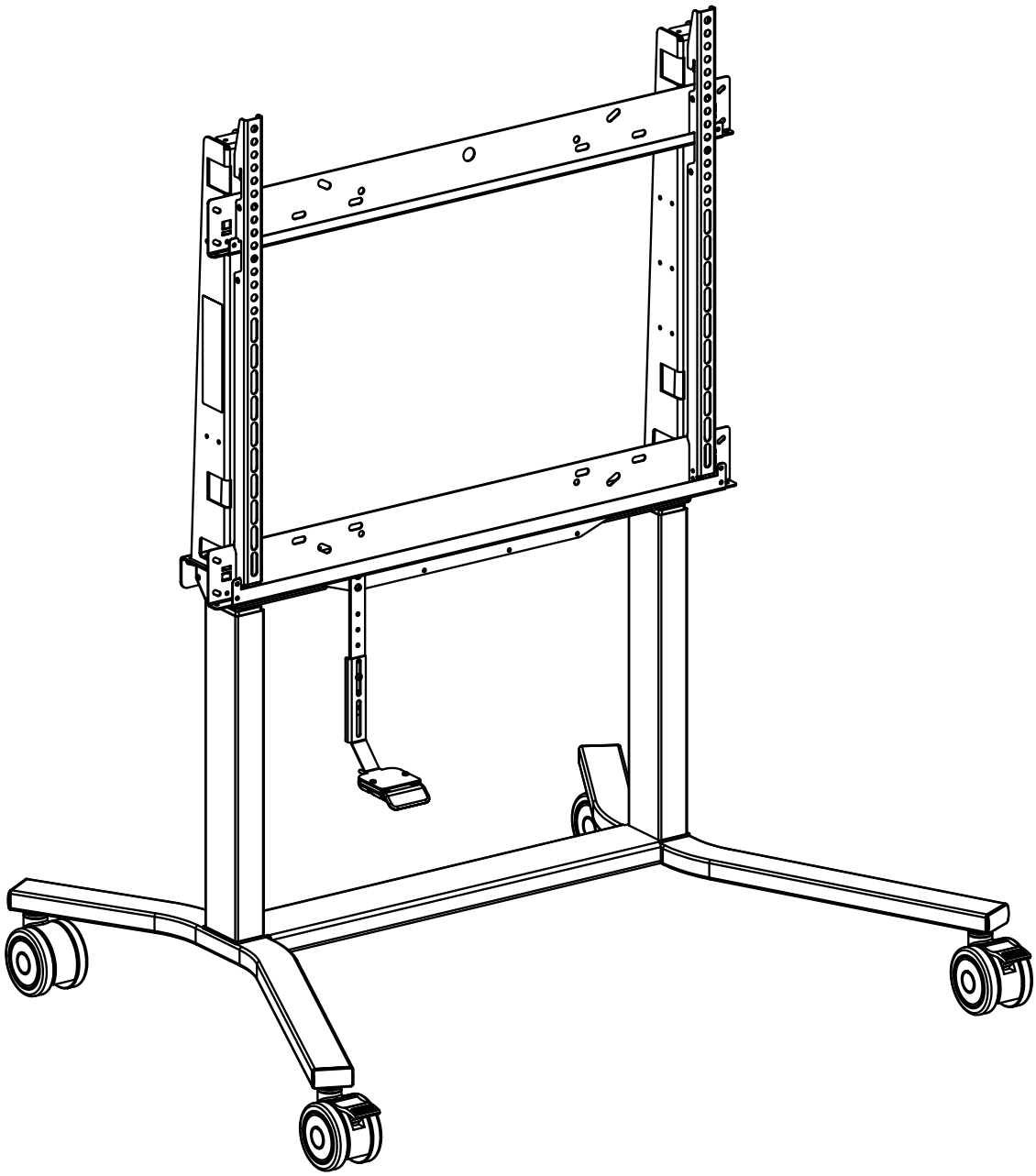

EN
NL
DE
FR
IT
ES
DK
SV
NO
FI
PL
AR

© COPYRIGHT – document number: 902A24-02 – note: product specifications may change without prior notice.

Installation video

US EU

EN

General Warnings

Read and understand this manual and supplied safety documentation before installation. Failure to read and understand all instructions may lead to, but is not limited to, the following safety risks: serious personal injury, damage to equipment.

Not to be serviced by users.
Installation must be performed by authorized service personnel only.
Use only the original mounting parts supplied with the system and do not use non-recommended attachments.

Connect the unit only to a properly grounded power outlet. Use only in dry rooms and protect from water and liquids. Clean with a dry cloth only. In case of malfunction, unplug the unit and contact authorized service personnel. Do not run over, pinch, or damage the power cord. Replace damaged cords immediately with an identical one.
Disconnect the plug from the socket before moving the product.

It is the certified installer's responsibility to make sure the combined weight of all accessories and equipment attached to the product up to (and including) the display does not exceed the maximum load of 140 kg / 308 lb. Do not exceed the maximum panel size of 98 inch (in 16:9 format or 105 inch in 21:9 format). The height adjustable feature of this product will not function correctly if the maximum load is exceeded, more importantly: overloading may cause instability and tilting of the product, resulting in possible serious injury, or death.

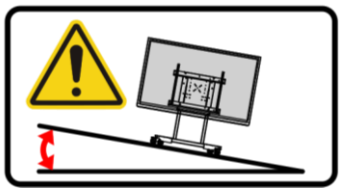

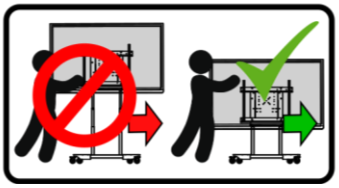

The product may become unstable and pose a risk of tilting when moving on an uneven and/or tilted surface. This includes door sills and similar.
Only operate and move the product on a plane and stable floor. Keep the moving path clear from obstacles. Stay above cart when moving down a ramp. Only move the product in its lowest position.
Do not hang on the unit.
Risk of severe injury if the unit tips over due to improper use.

Electrical ratings

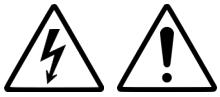

IN: 100 - 240 VAC, 50/60 Hz
OUT: 12 - 30 VDC, max. 6 A, 400 W

document number: 902A24-02

EN

General Warnings

When the symbols below are used in the assembly steps they signify the following:

The step needs to be done by two people

Warning specified by the supplementary sign/note

Read and understand the referenced manual

Tools

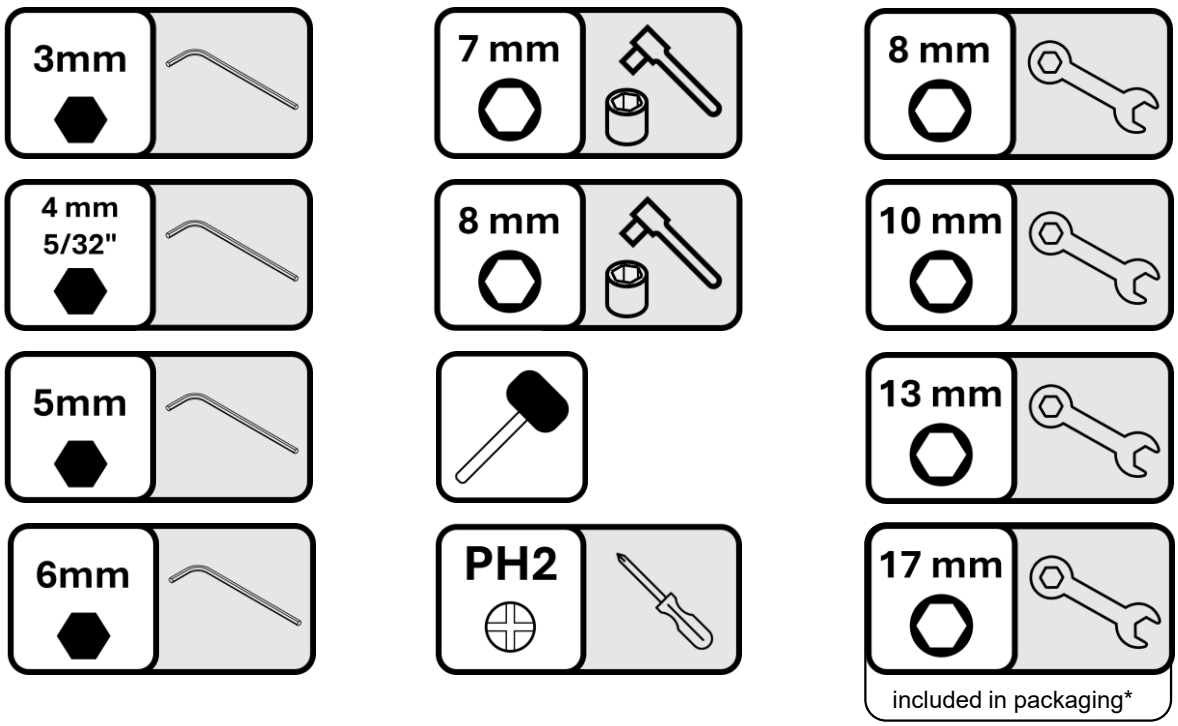

document number: 902A24-02

EN

Contents of the box

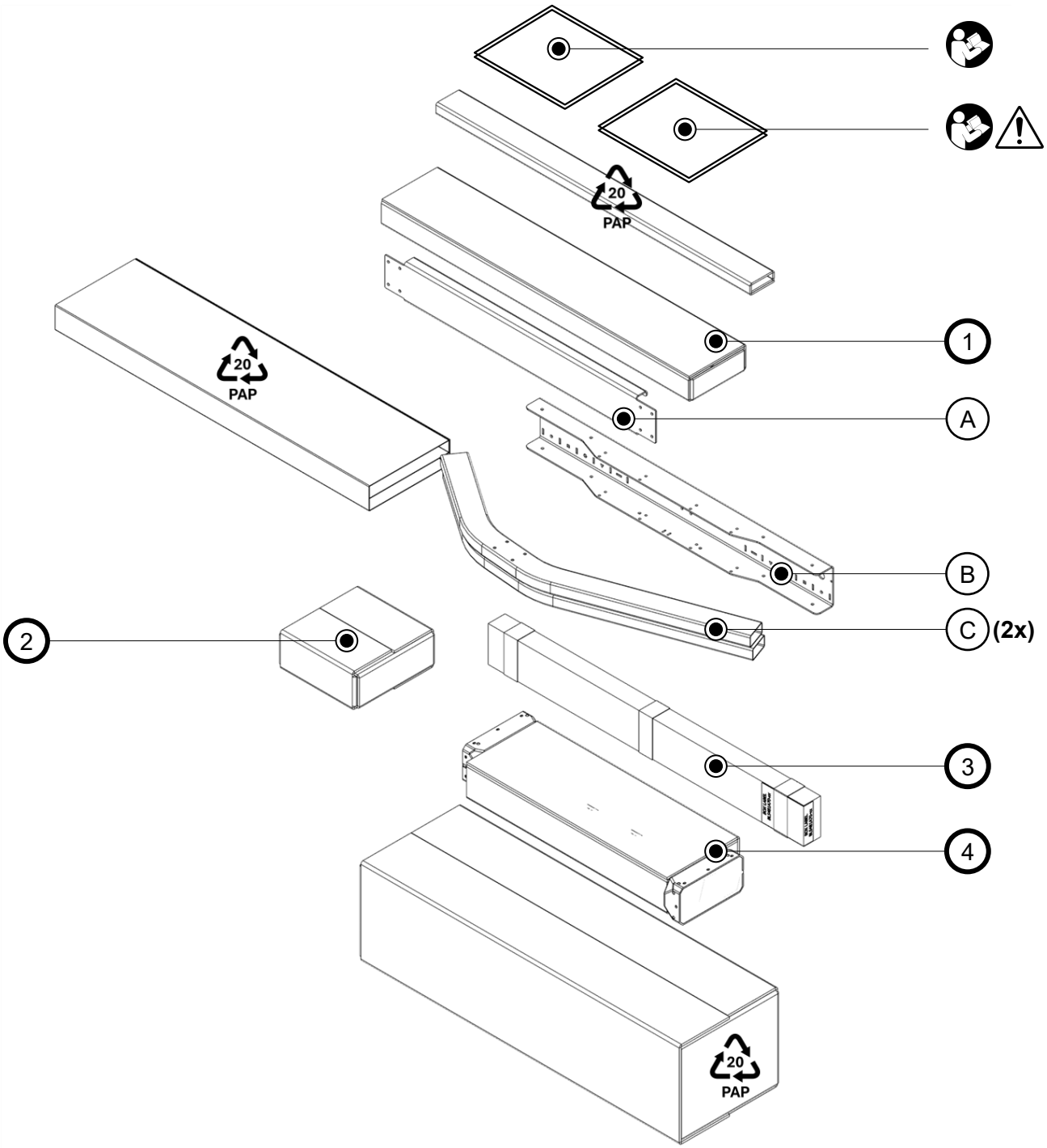

See next pages for the contents of 1 2 3 4

document number: 902A24-02

EN

Contents of [1] & [2]

1

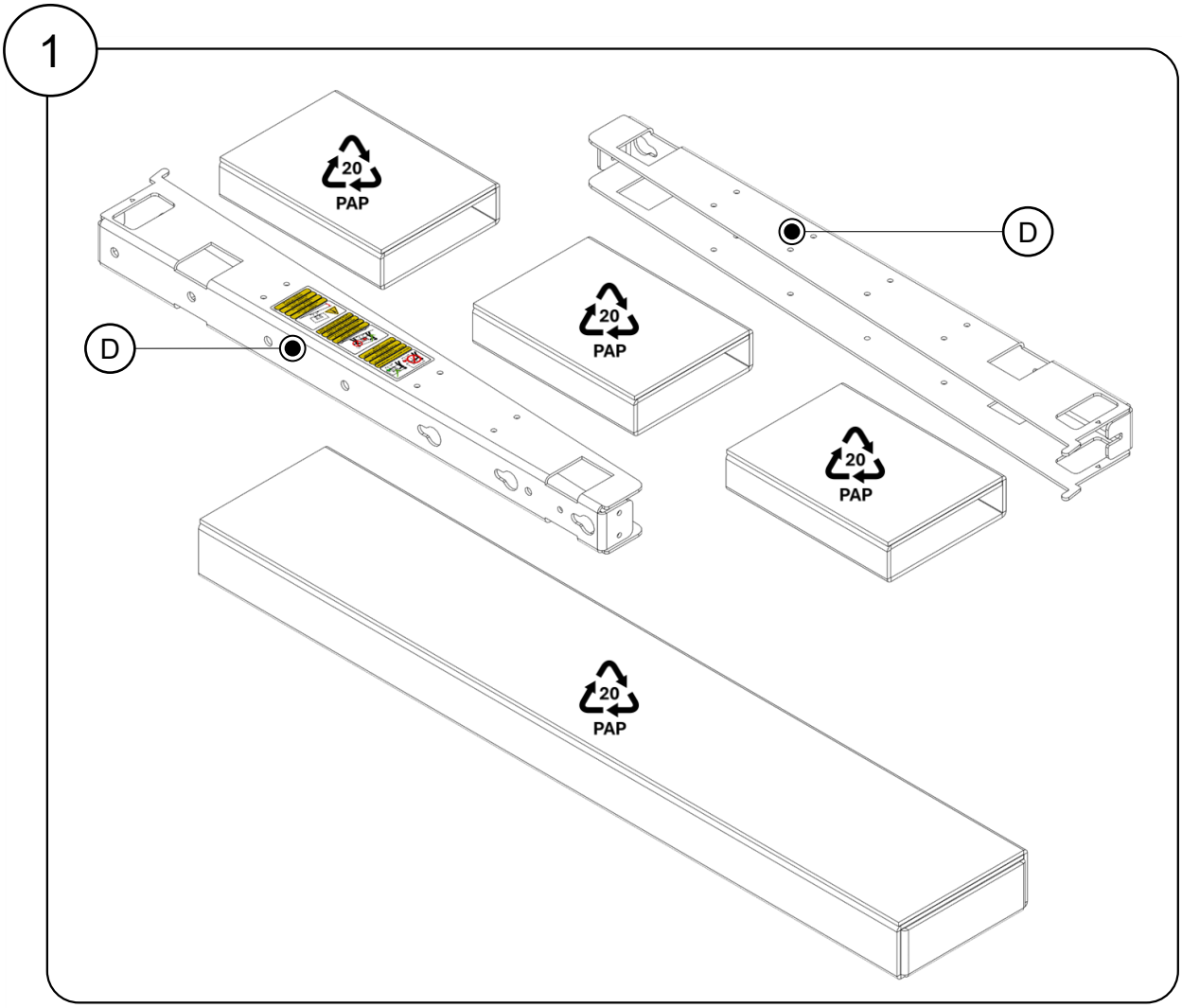

2

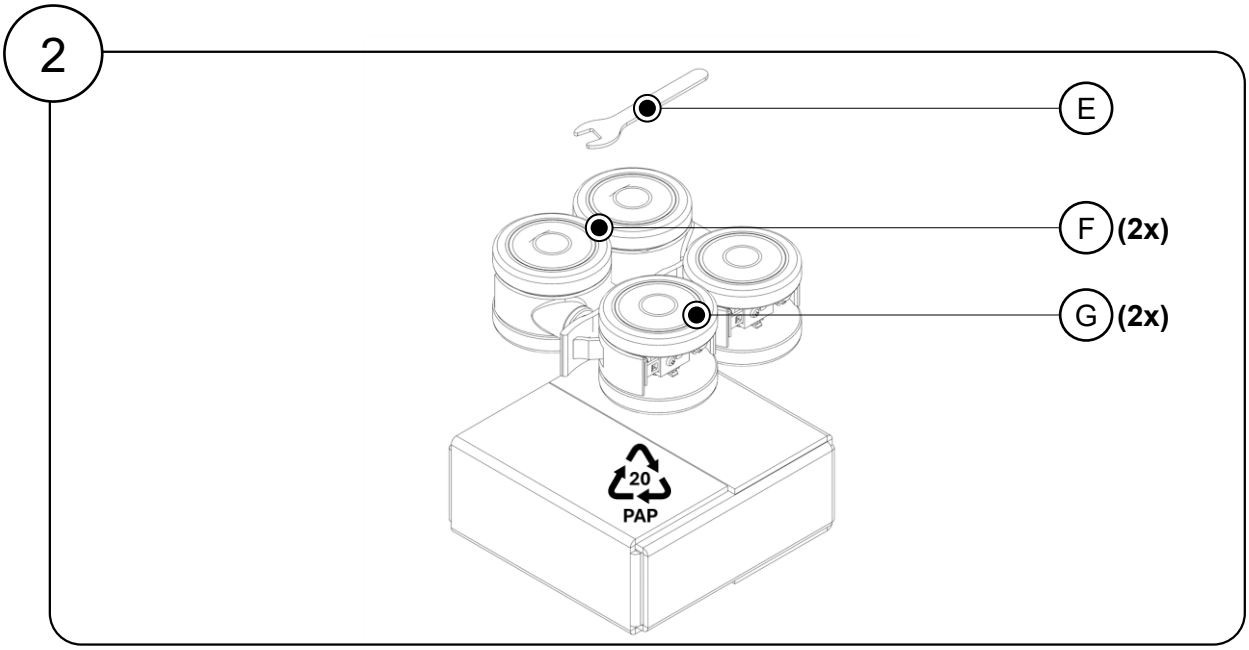

document number: 902A24-02

EN

Contents of [3]

3

Part nr.: 481A70

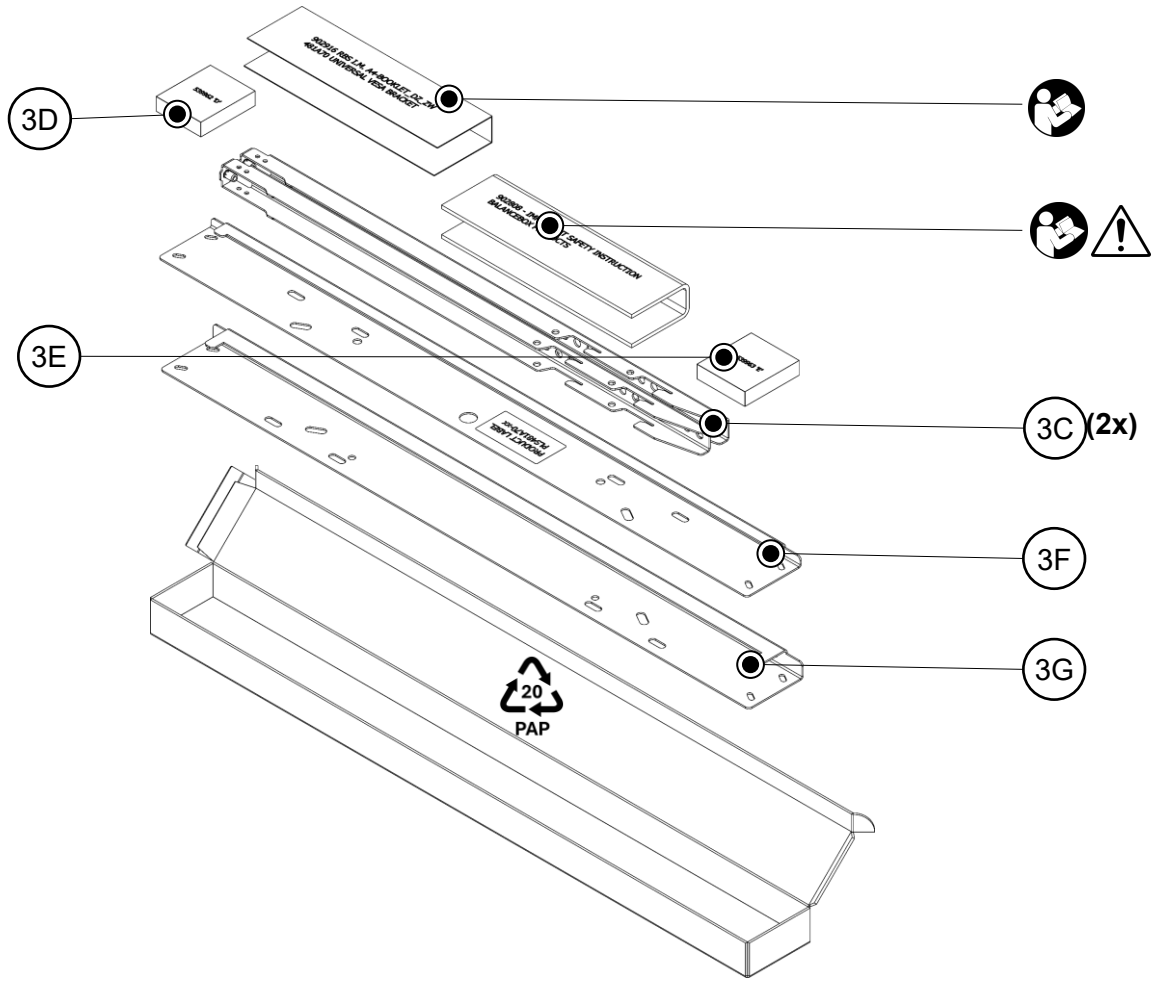

3D

3I	3J	3K
4x M8x12	**10x** M6x20	**4x** M6

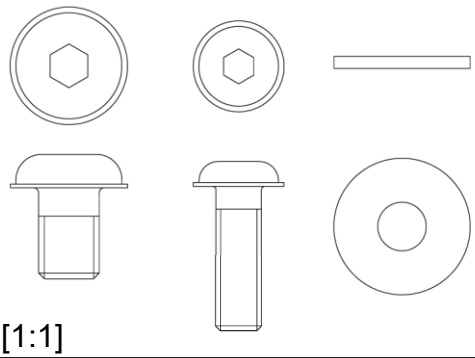

[1:1]

3E

3L	3M	3N	3O
6x M6x20	**4x** M8x20	**4x** M10x20	**4x** M6

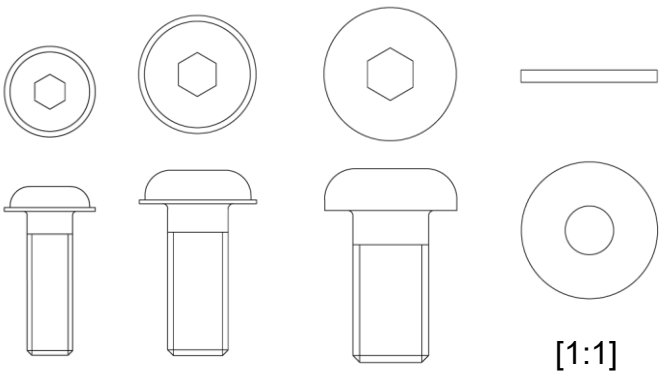

[1:1]

document number: 902A24-02

EN

Contents of [4]

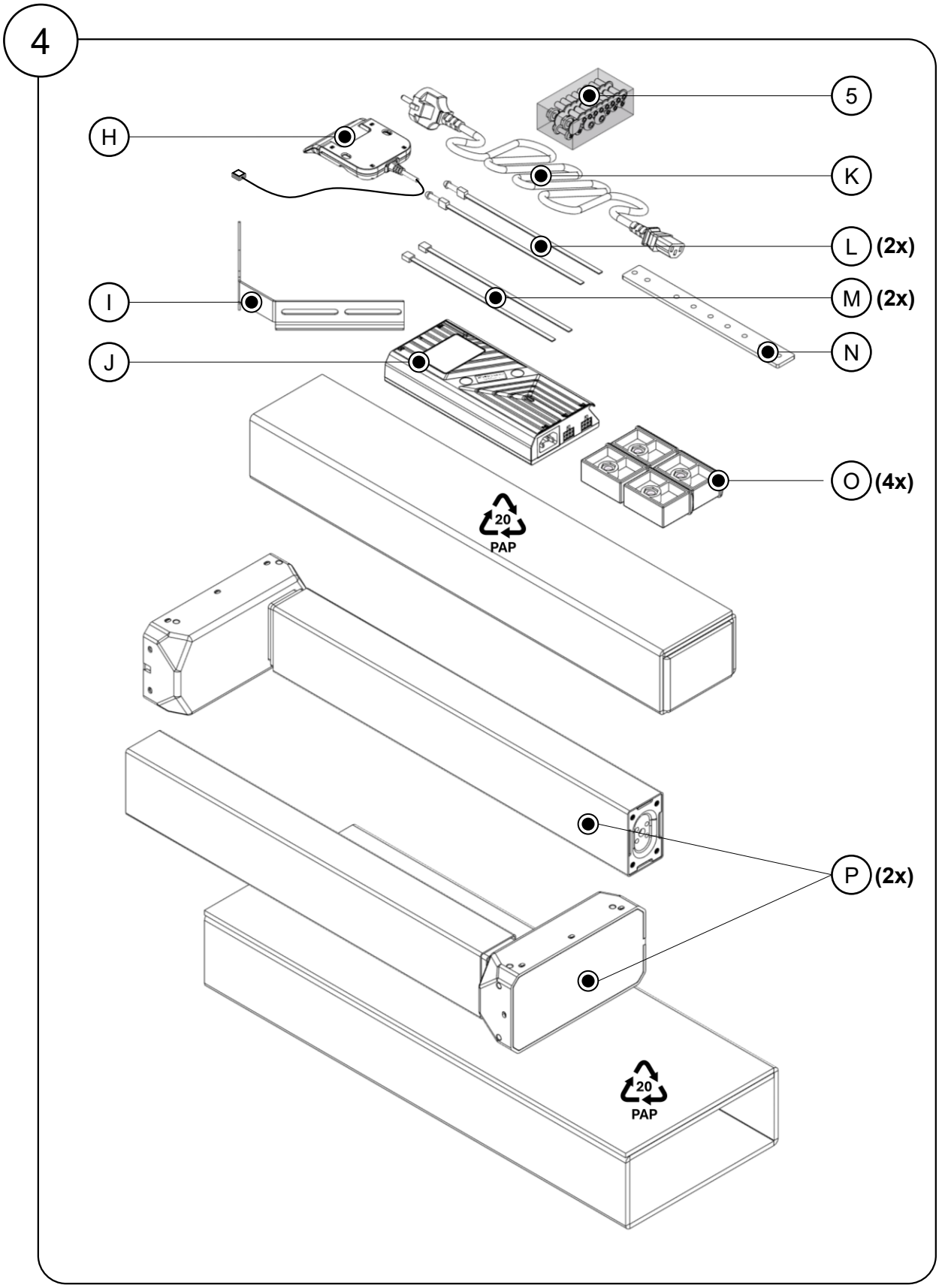

document number: 902A24-02

Contents of [5]

EN

5 Spare part nr.: 539A24

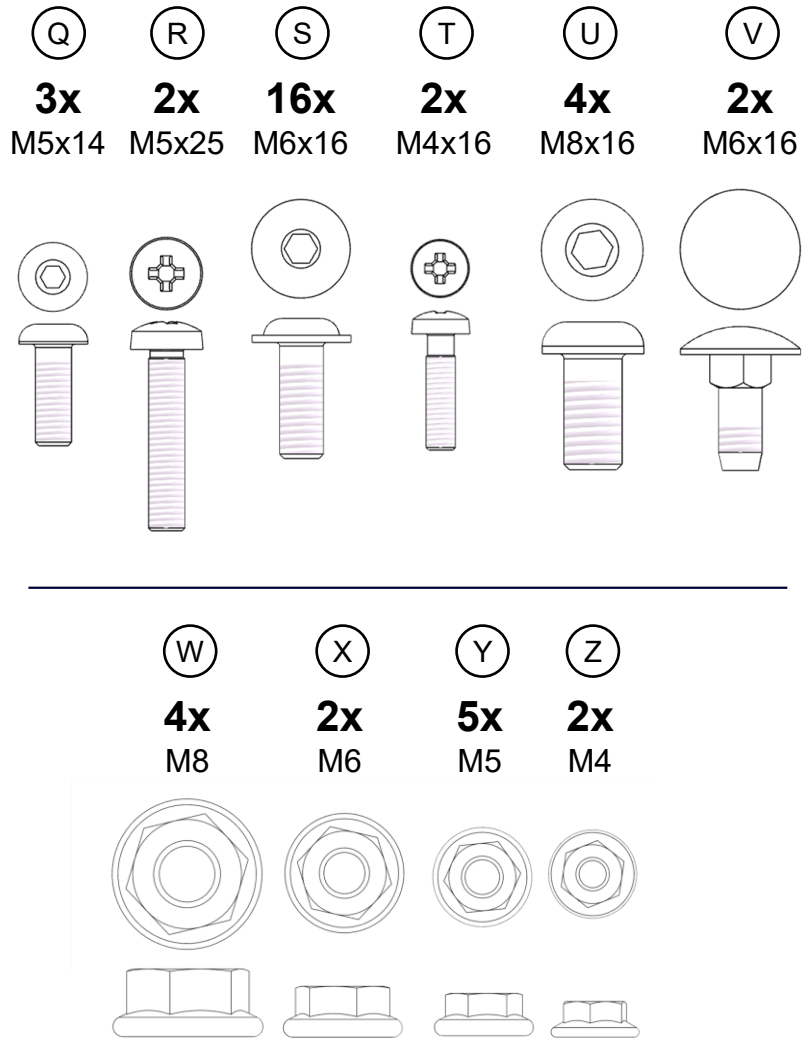

[1:1]

document number: 902A24-02

EN

1 Remove U-beam [B] from packaging and place this on a table with a non-scratching surface

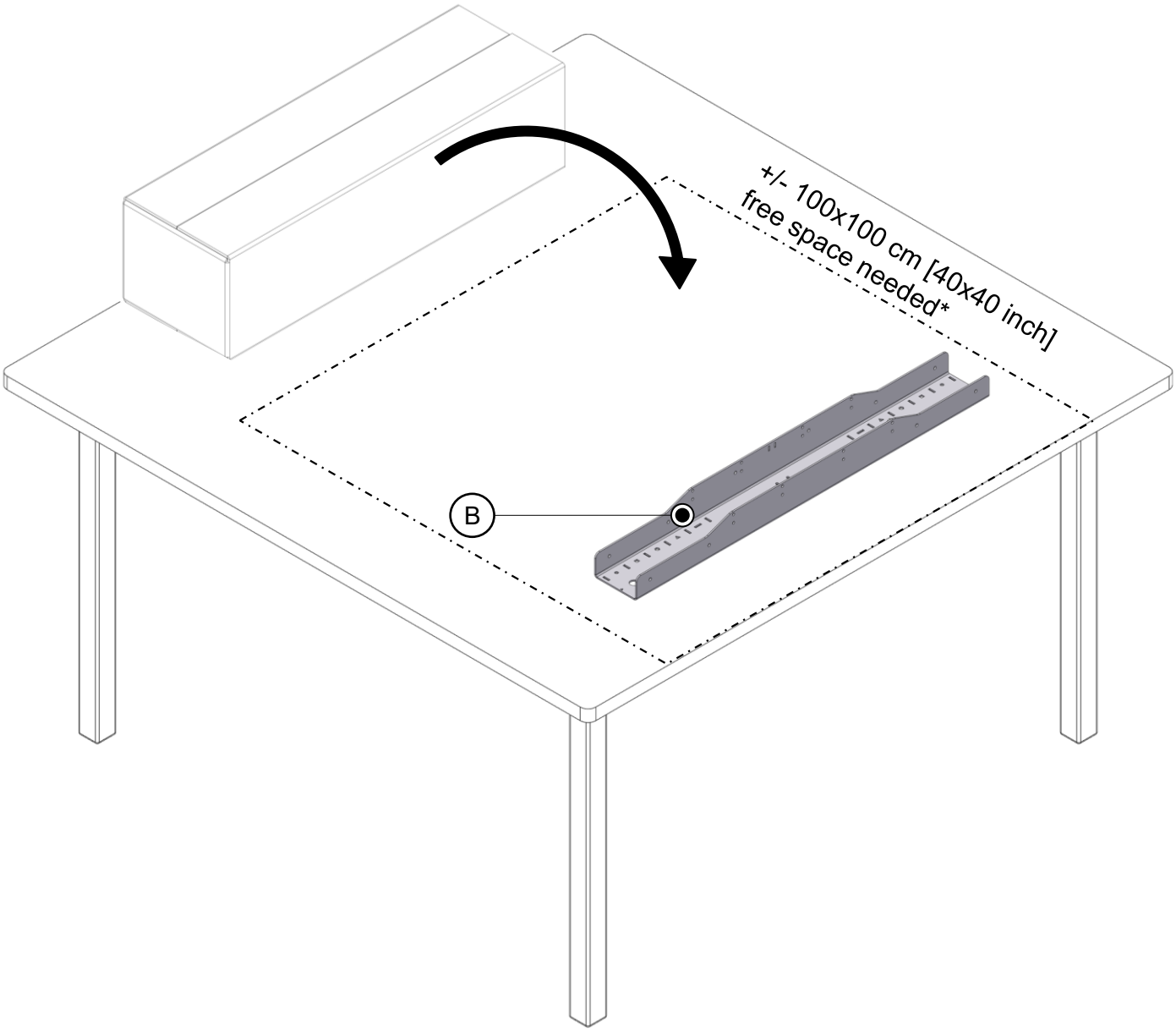

document number: 902A24-02

EN

2 Place the control box [J] in the U-beam [B]
Fasten with 2 bolts [R] and 2 nuts [Y]

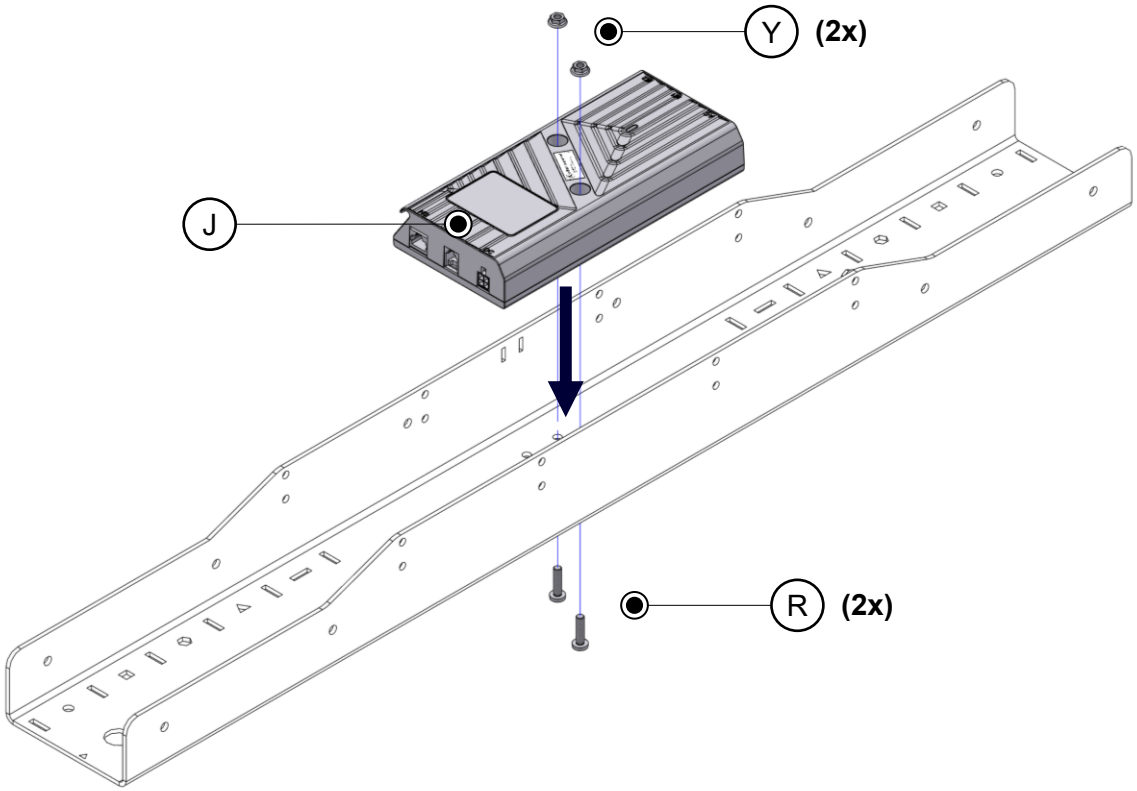

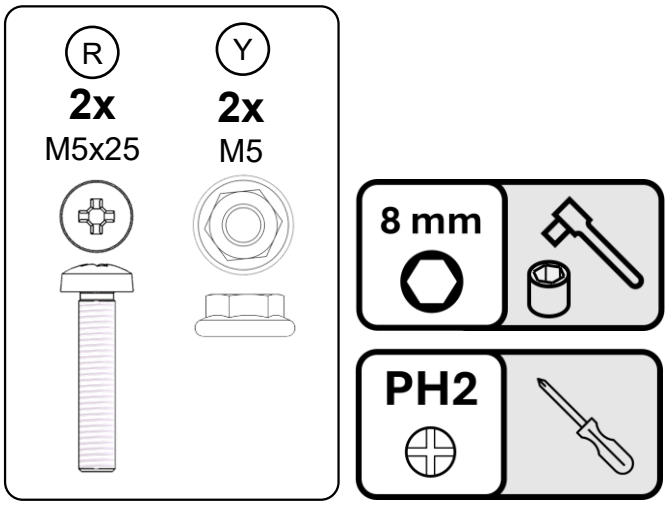

document number: 902A24-02

EN

3 Place the two motors [P] on the table and slide into the assembly.
Fasten with 4 screws [S].

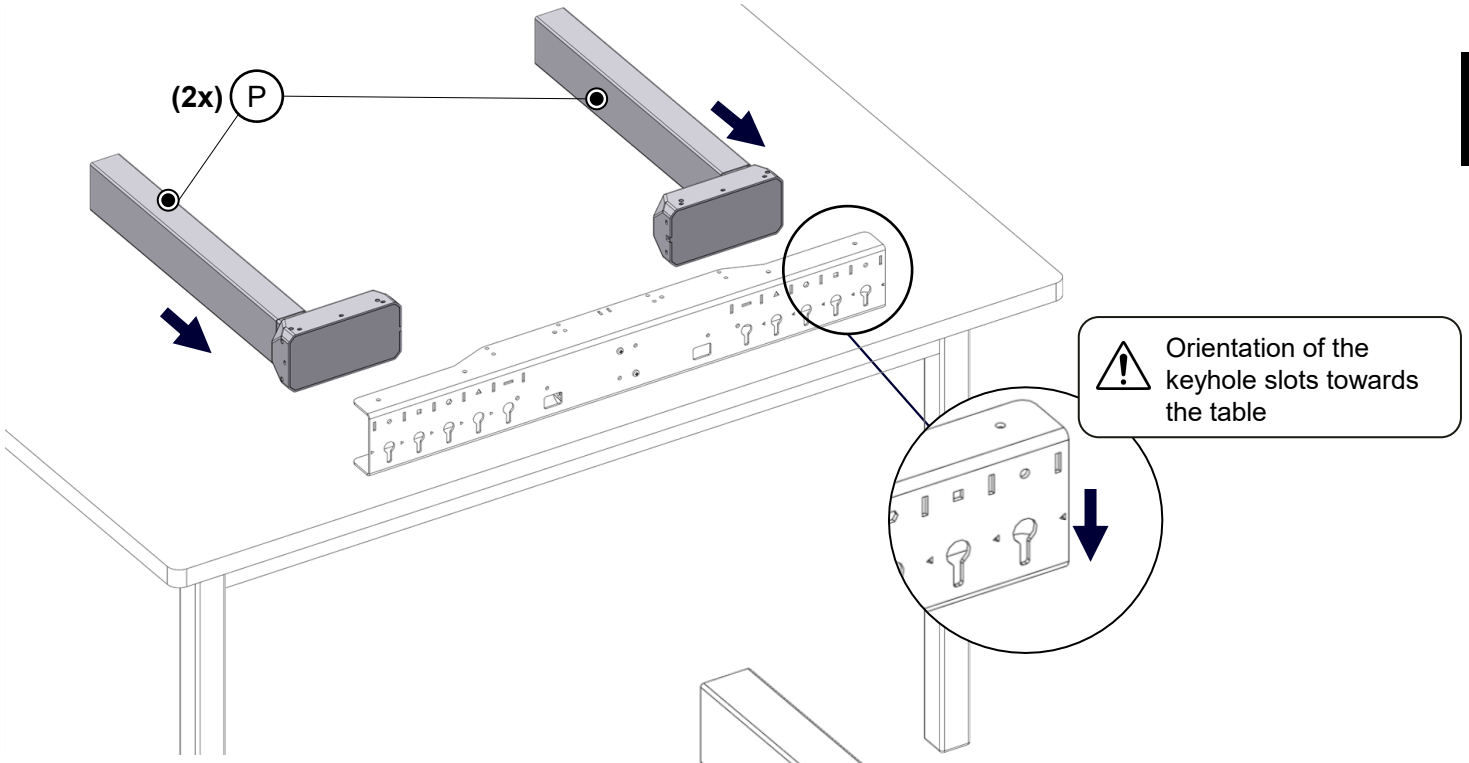

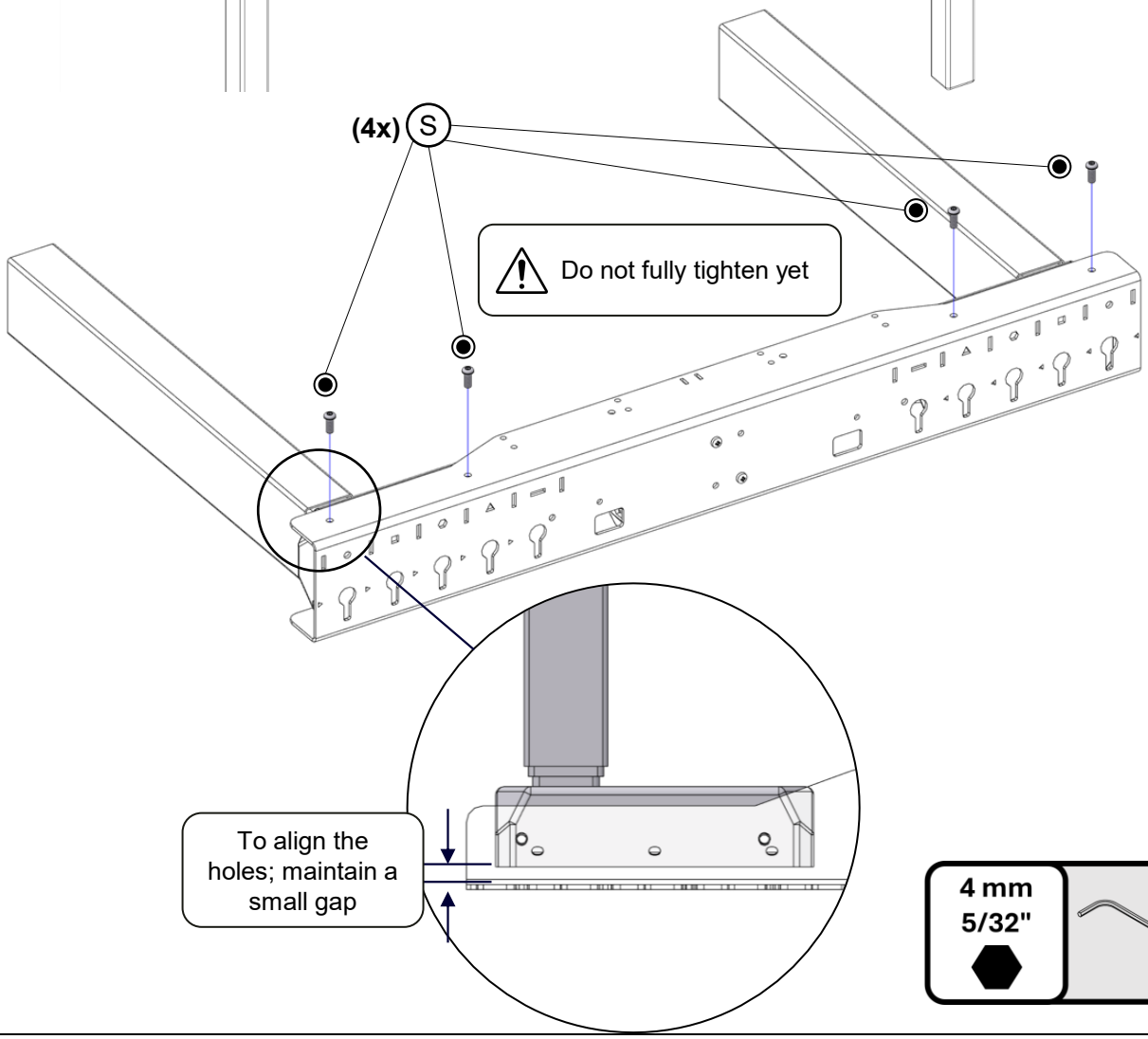

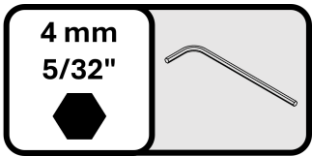

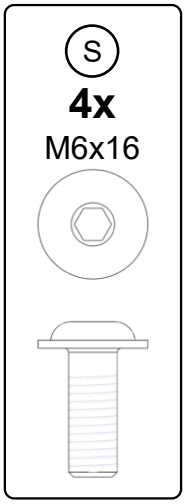

document number: 902A24-02

EN

4 Flip the assembly carefully and insert 4 screws [S].

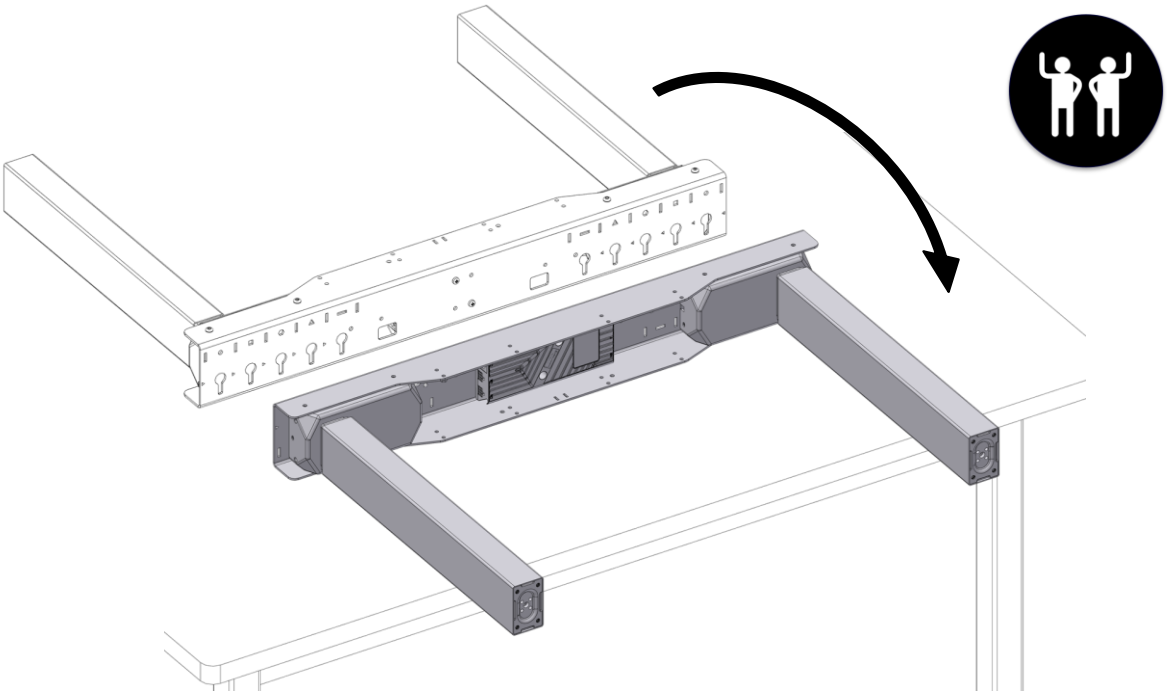

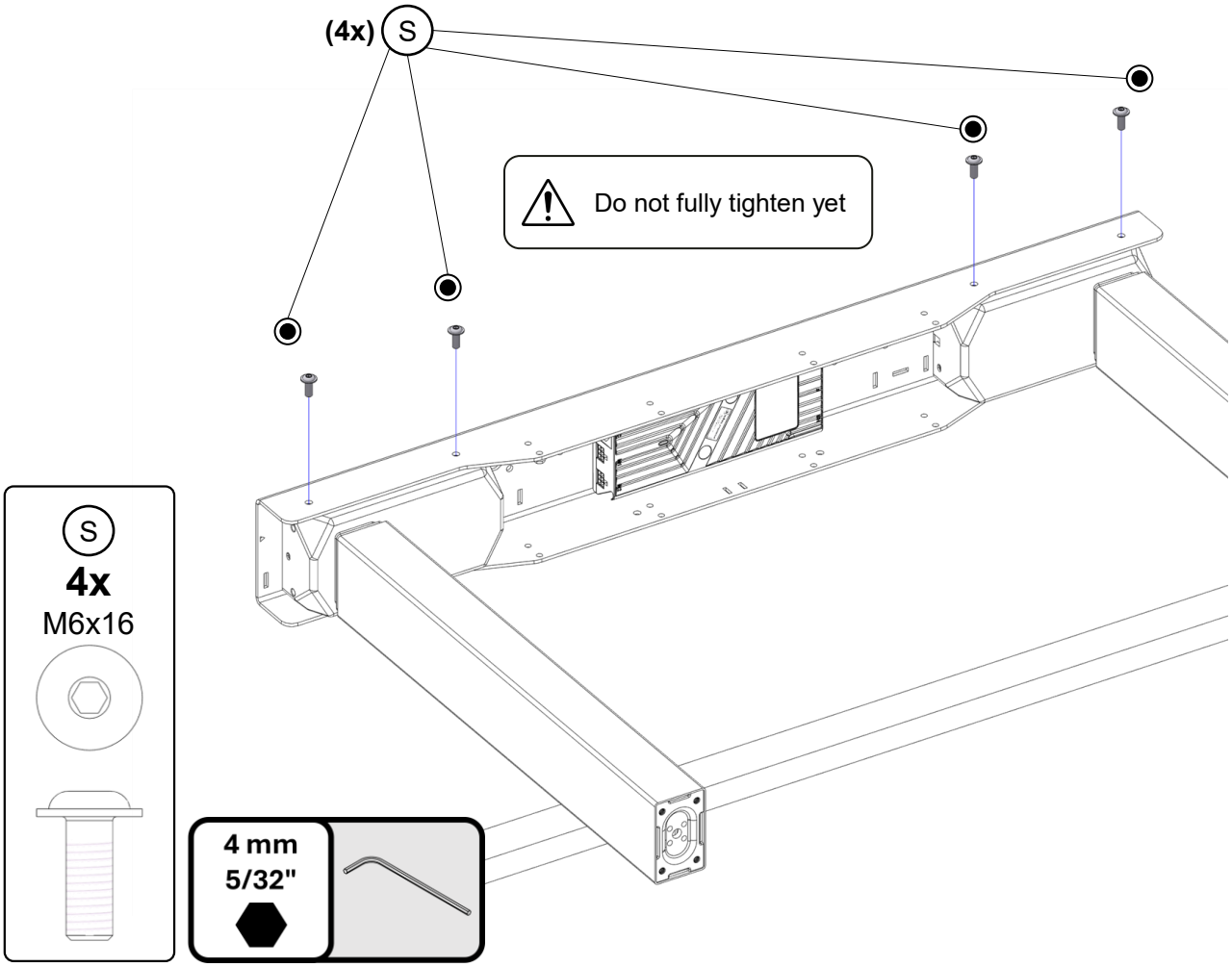

document number: 902A24-02

EN

5 Attach the holder base [N] with 2 bolts [Q] and 2 nuts [Y].

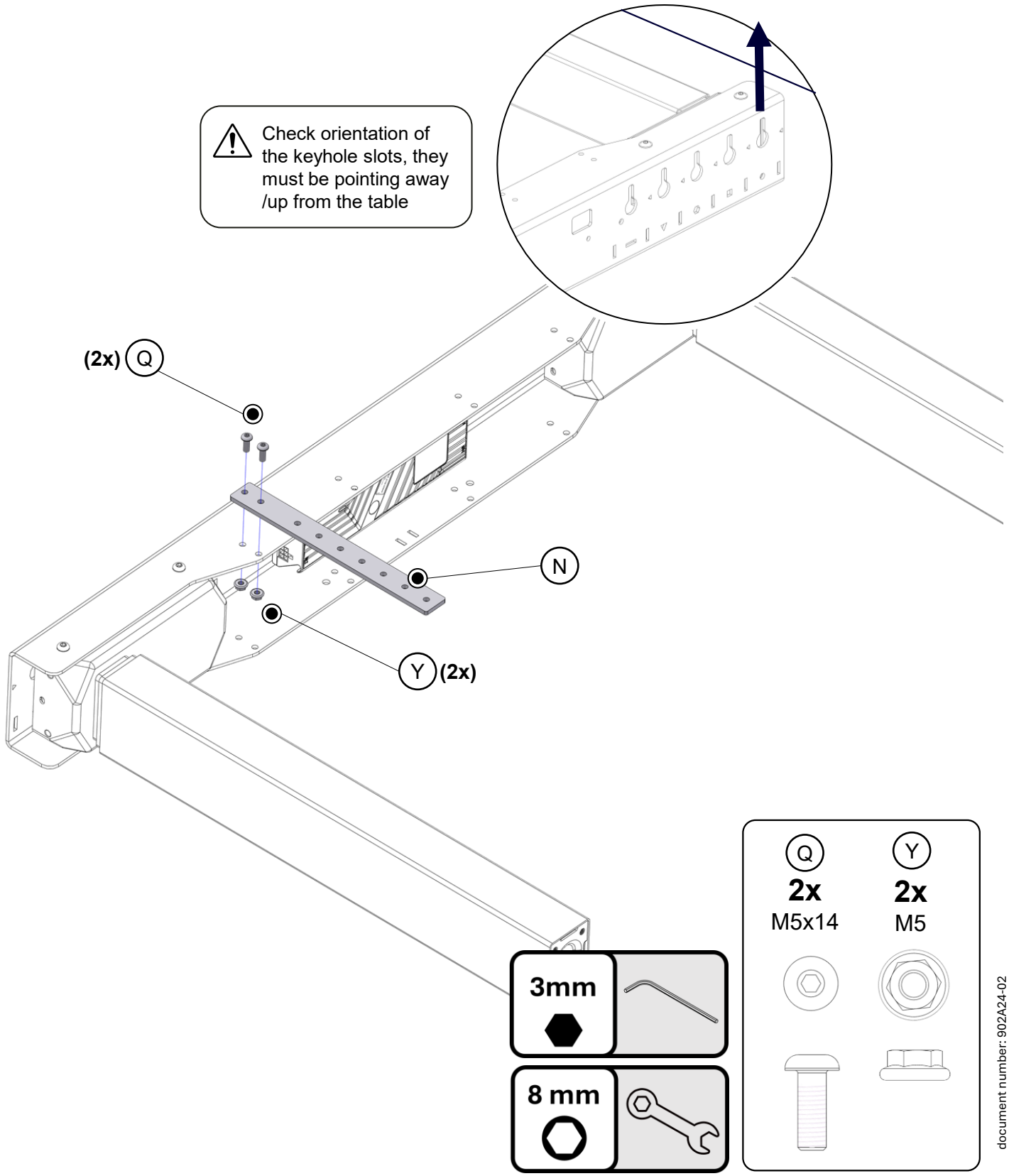

document number: 902A24-02

EN

6 Assemble the control panel holder [I] and the control panel [H] with the help of two nuts [Z] and bolts [T] as shown below.

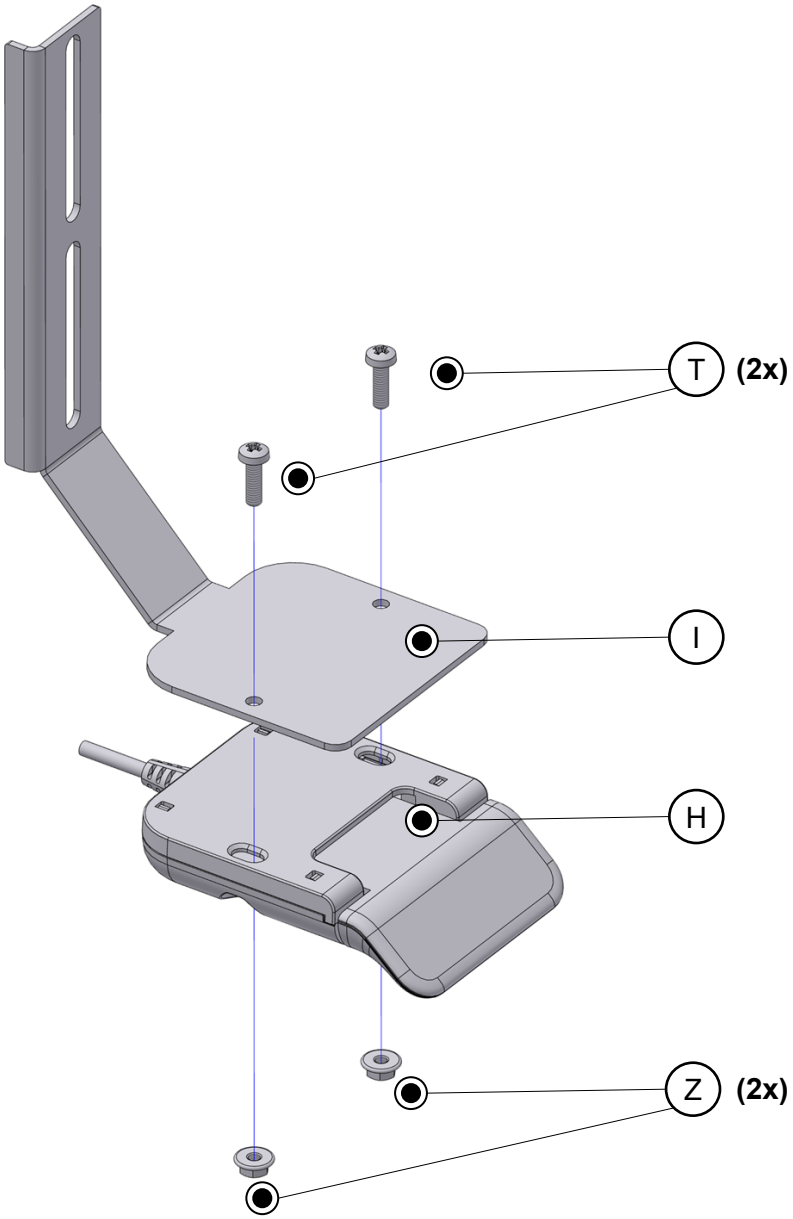

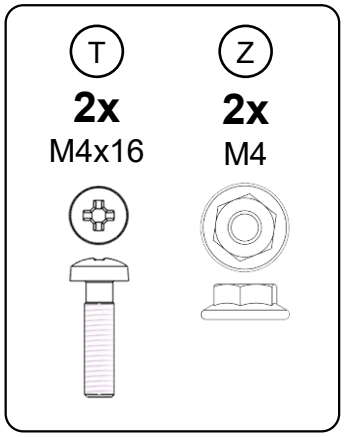

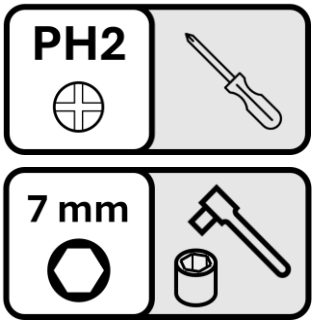

document number: 902A24-02

EN

7 Fixate the assembly from previous step on the holder base using one screw [Q] and nut [Y] positioned as shown below.

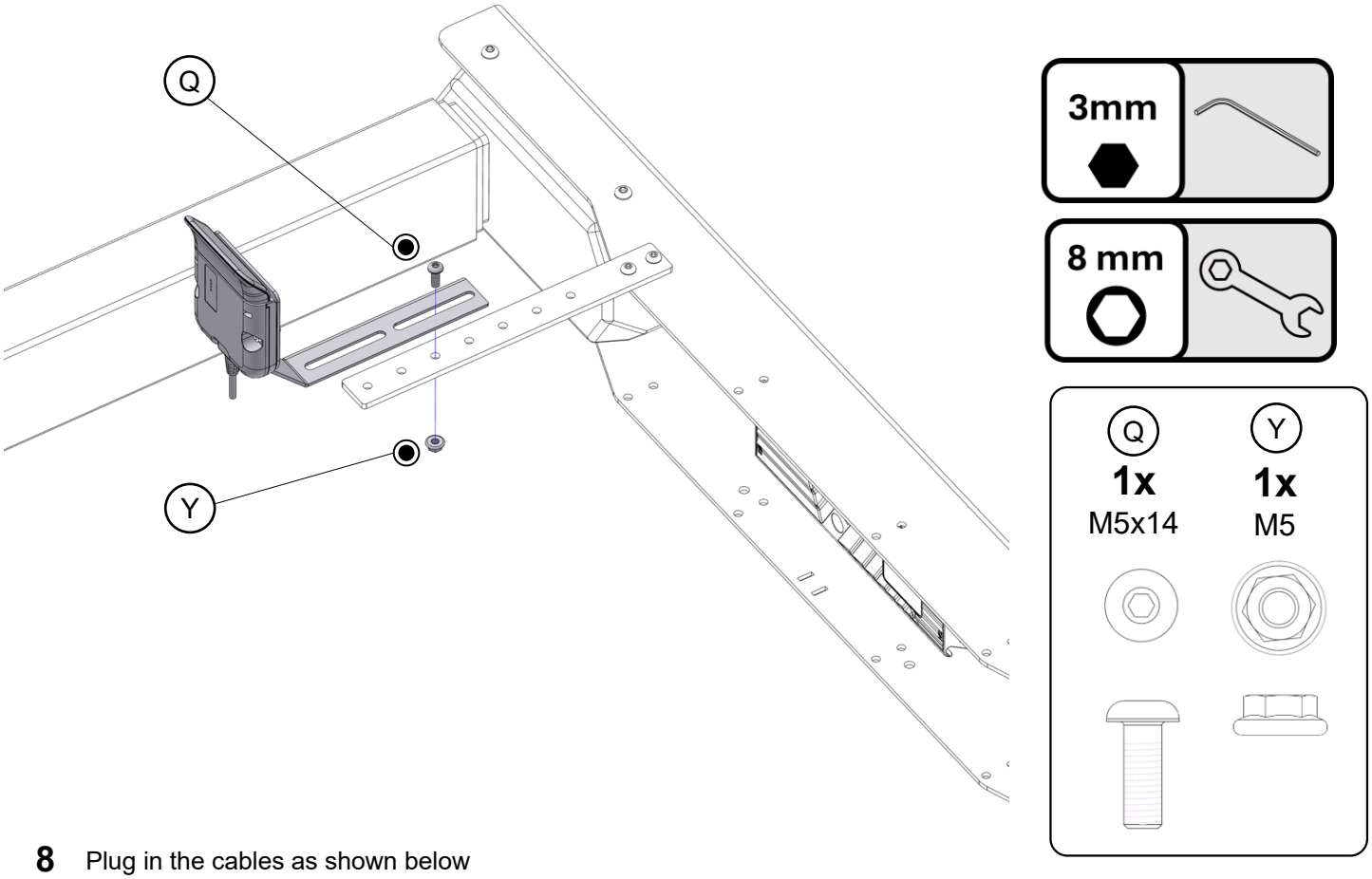

8 Plug in the cables as shown below

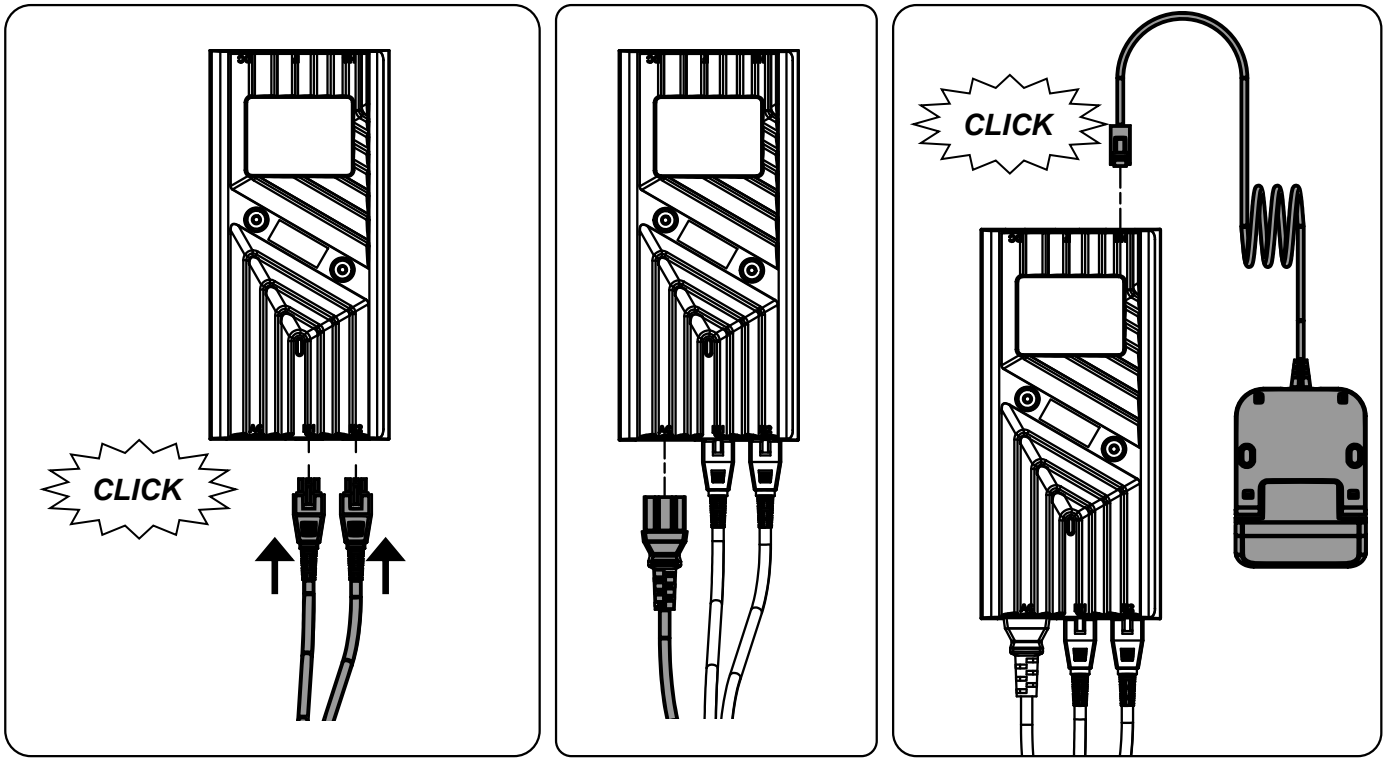

document number: 902A24-02

EN

9 Fasten the powercable with a zip tie [L] to the U-beam.
Tidy the cables to preference with the help of the zip ties with plugs [M].

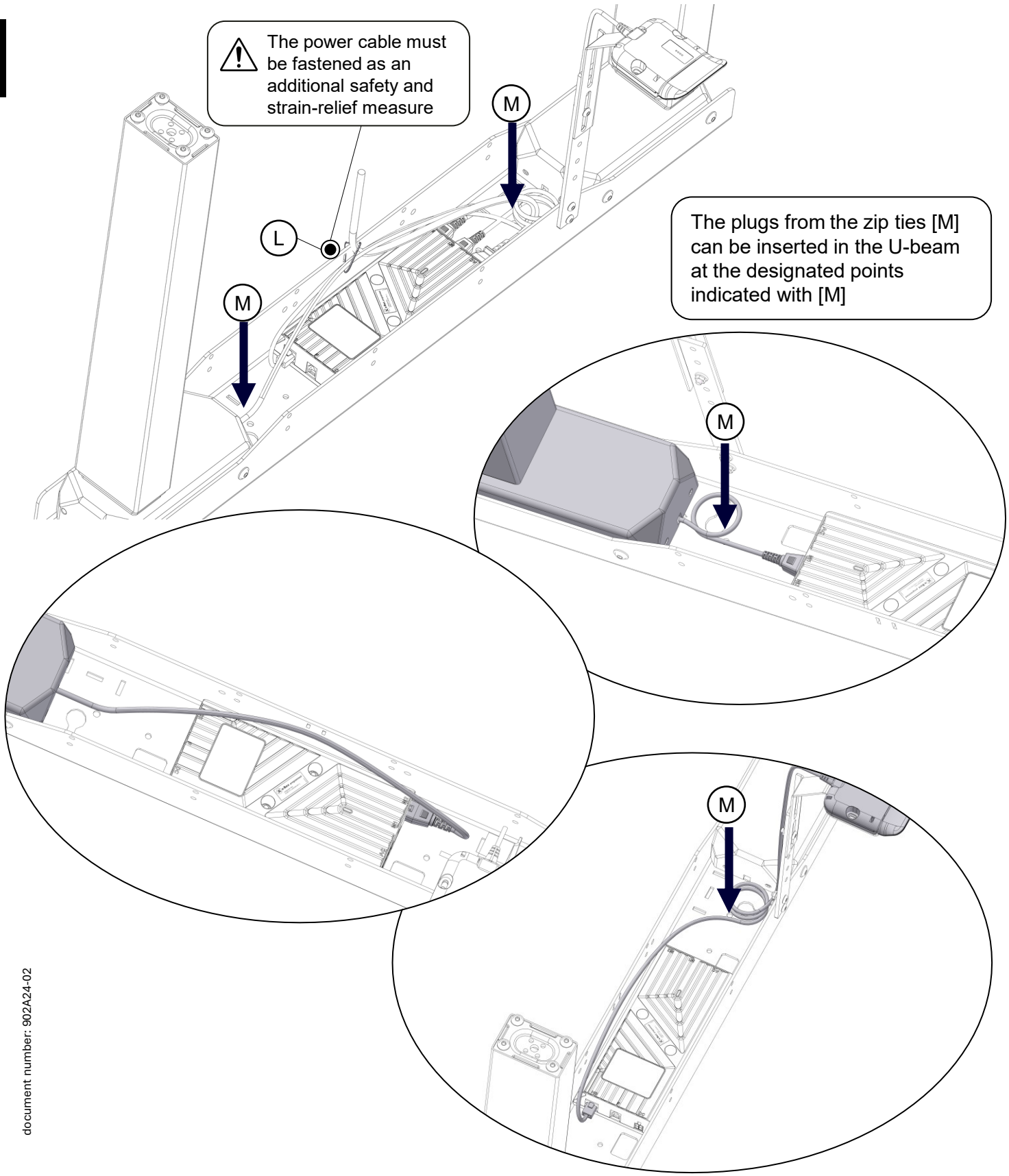

document number: 902A24-02

EN

10 Temporarily fasten the midbeam [A] to the assembly with two bolts [S] as shown below.

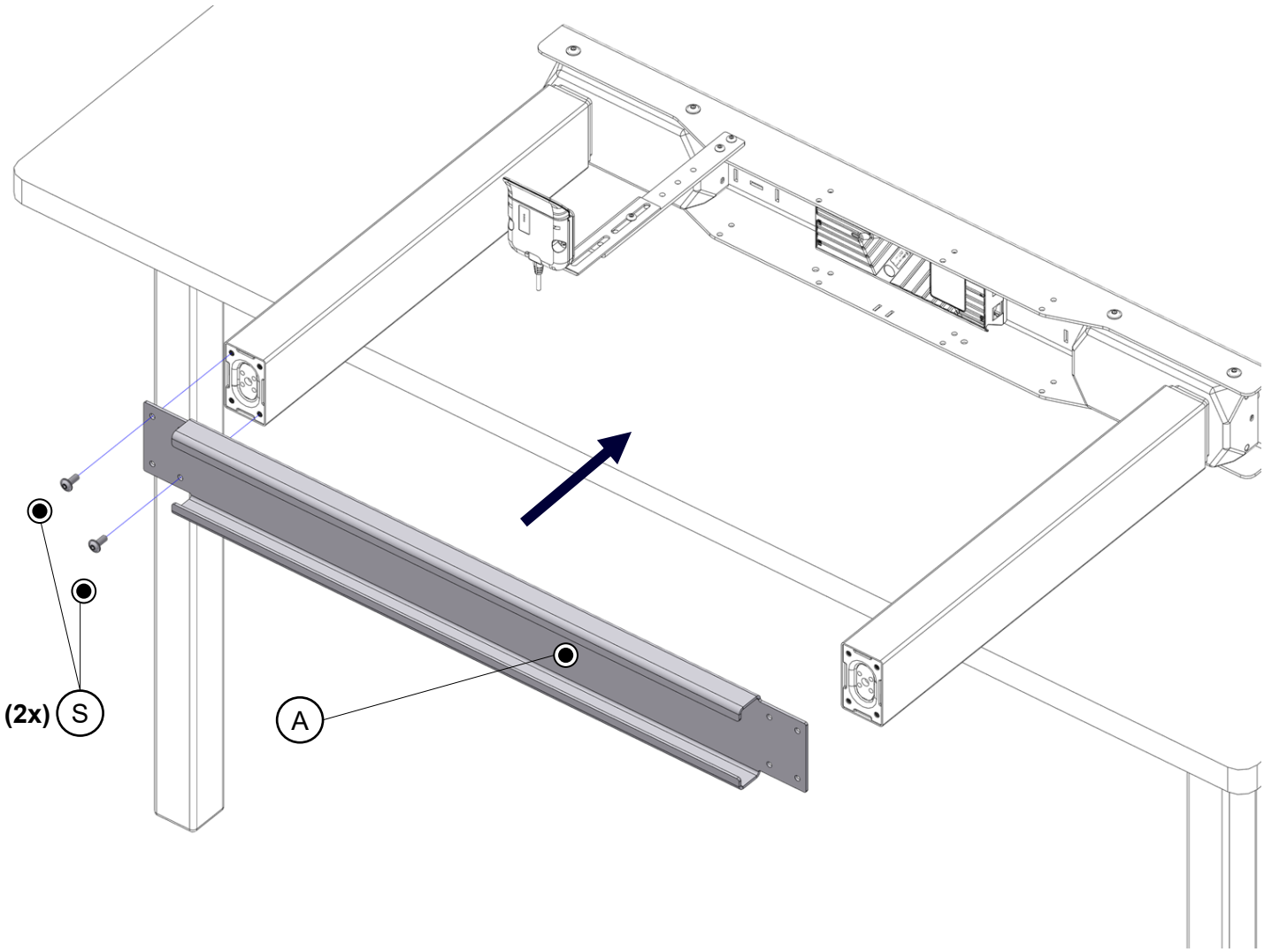

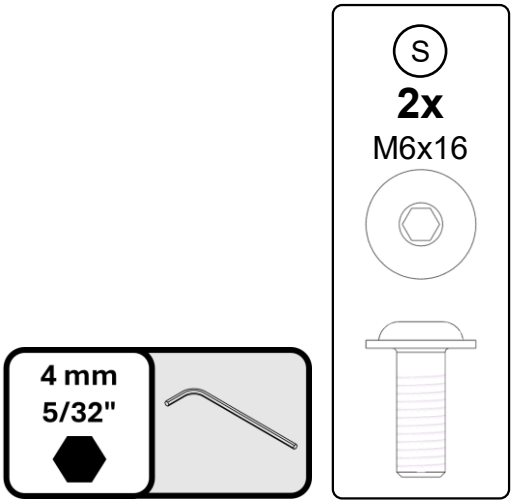

document number: 902A24-02

EN

11 Fasten the right leg [C] to the assembly with 4 screws [S].

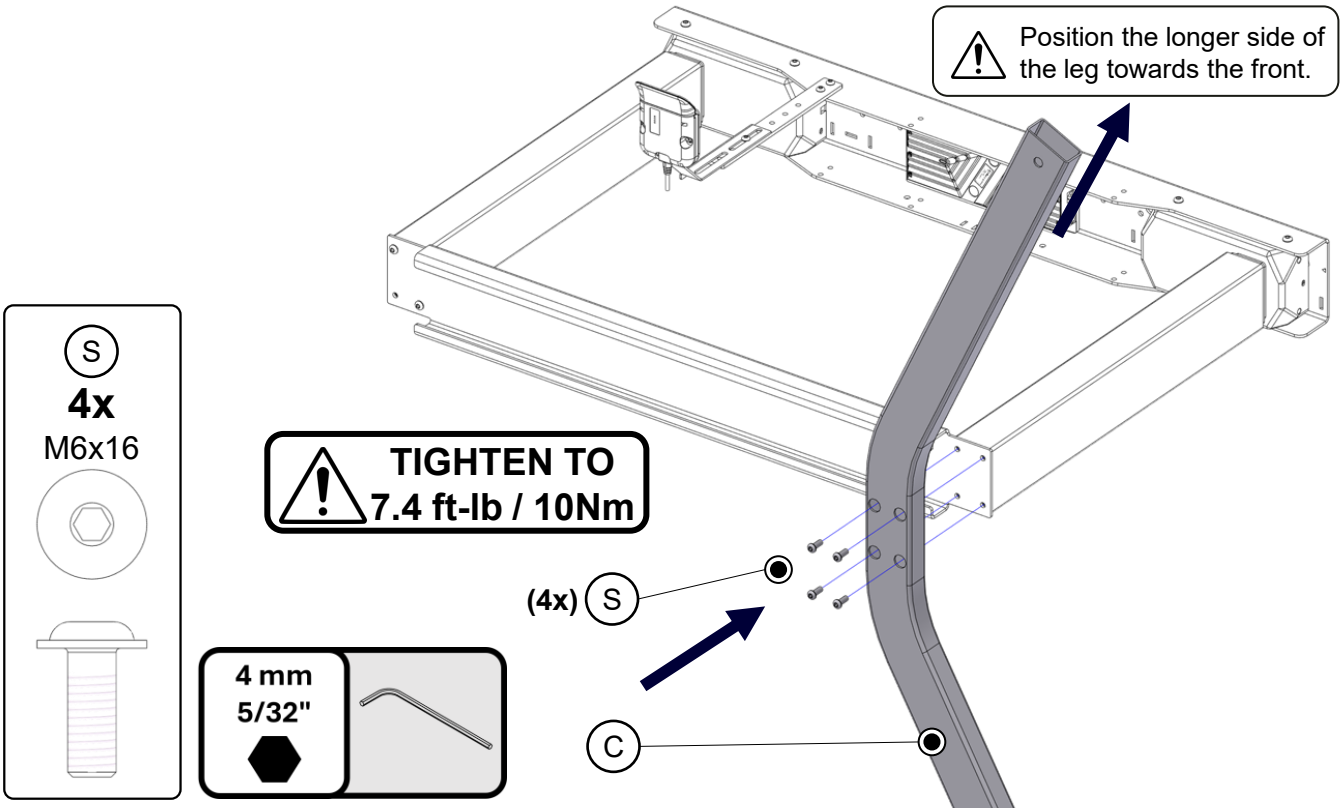

12 Remove the temporary screws.

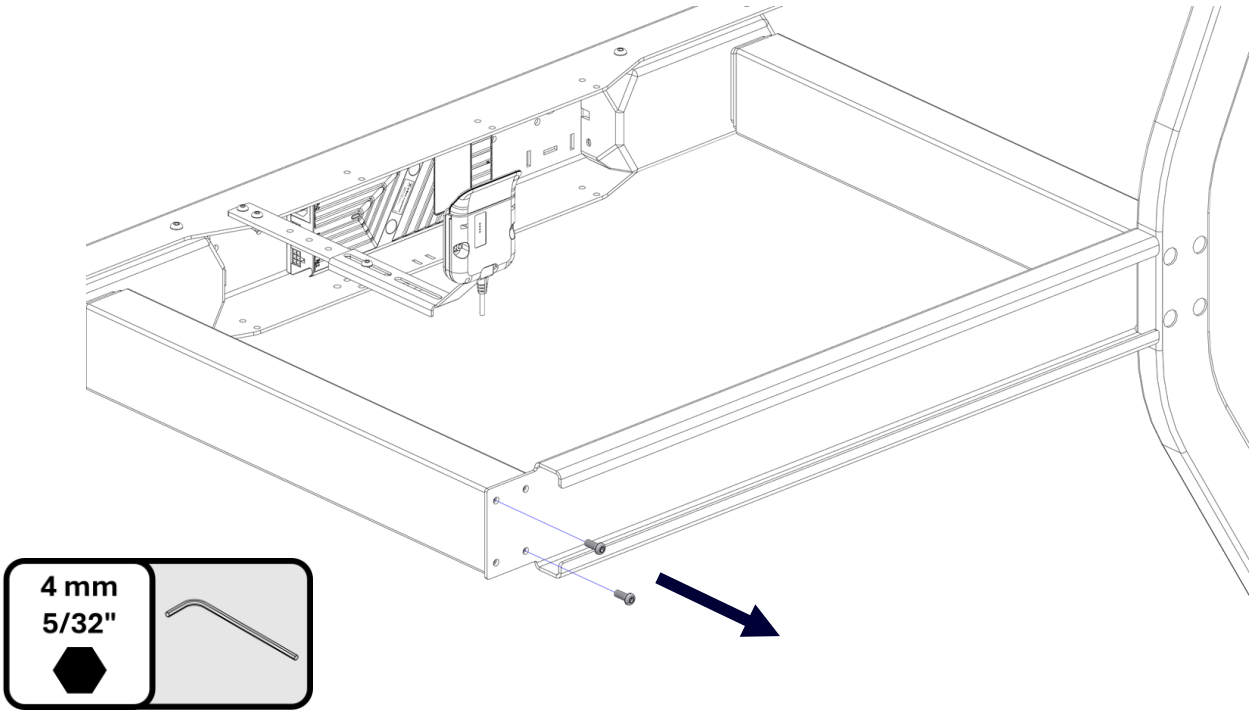

document number: 902A24-02

EN

13 Fasten the left leg [C] to the assembly with 4 screws [S].

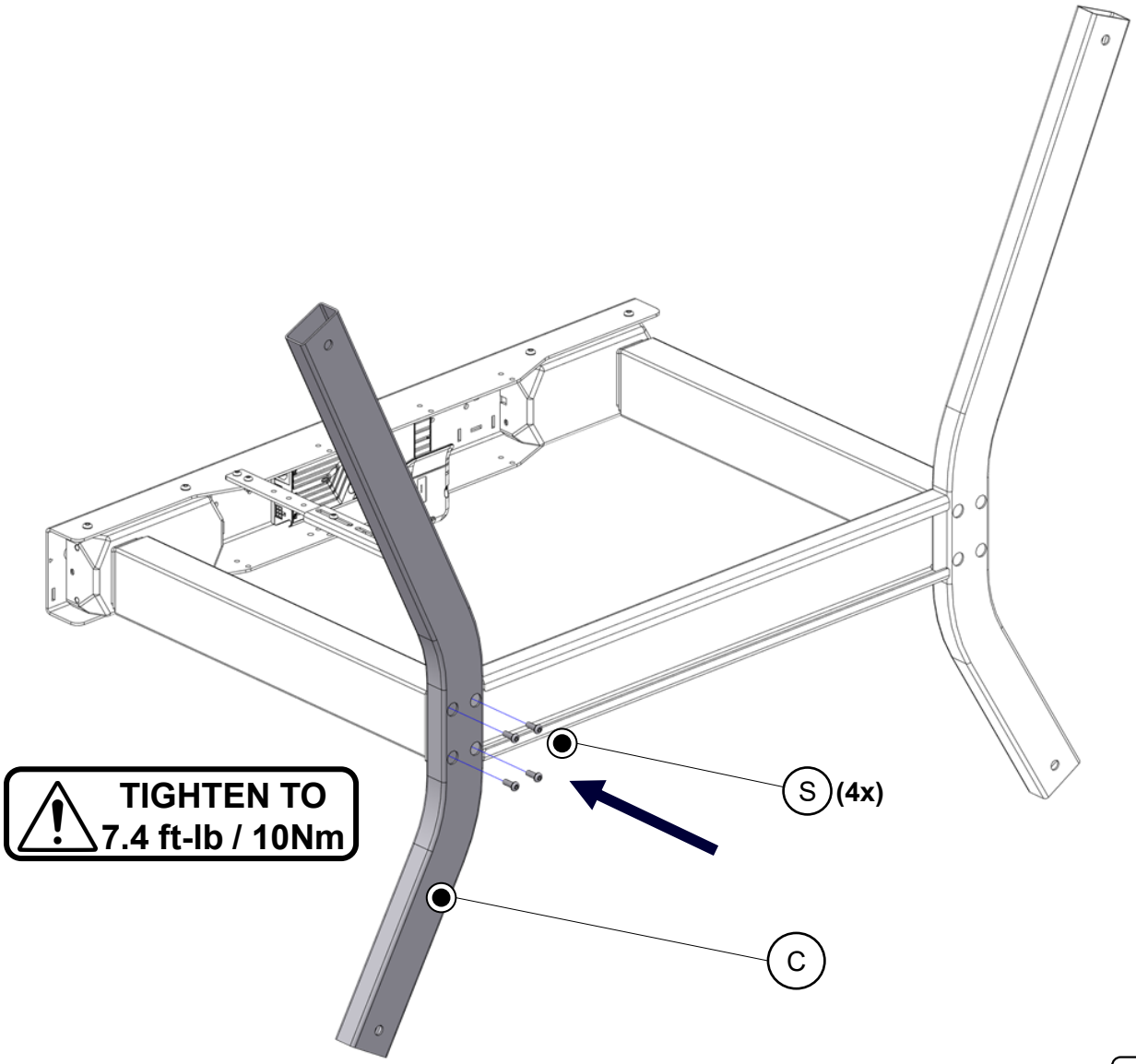

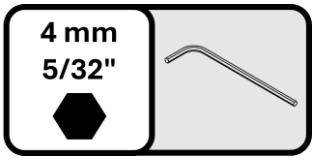

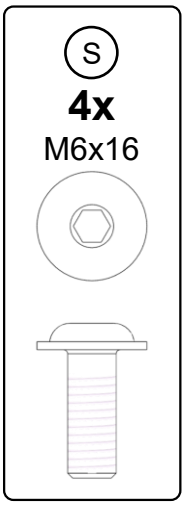

document number: 902A24-02

EN

14 Insert the four endcaps [O] in the legs (check orientation as shown below)

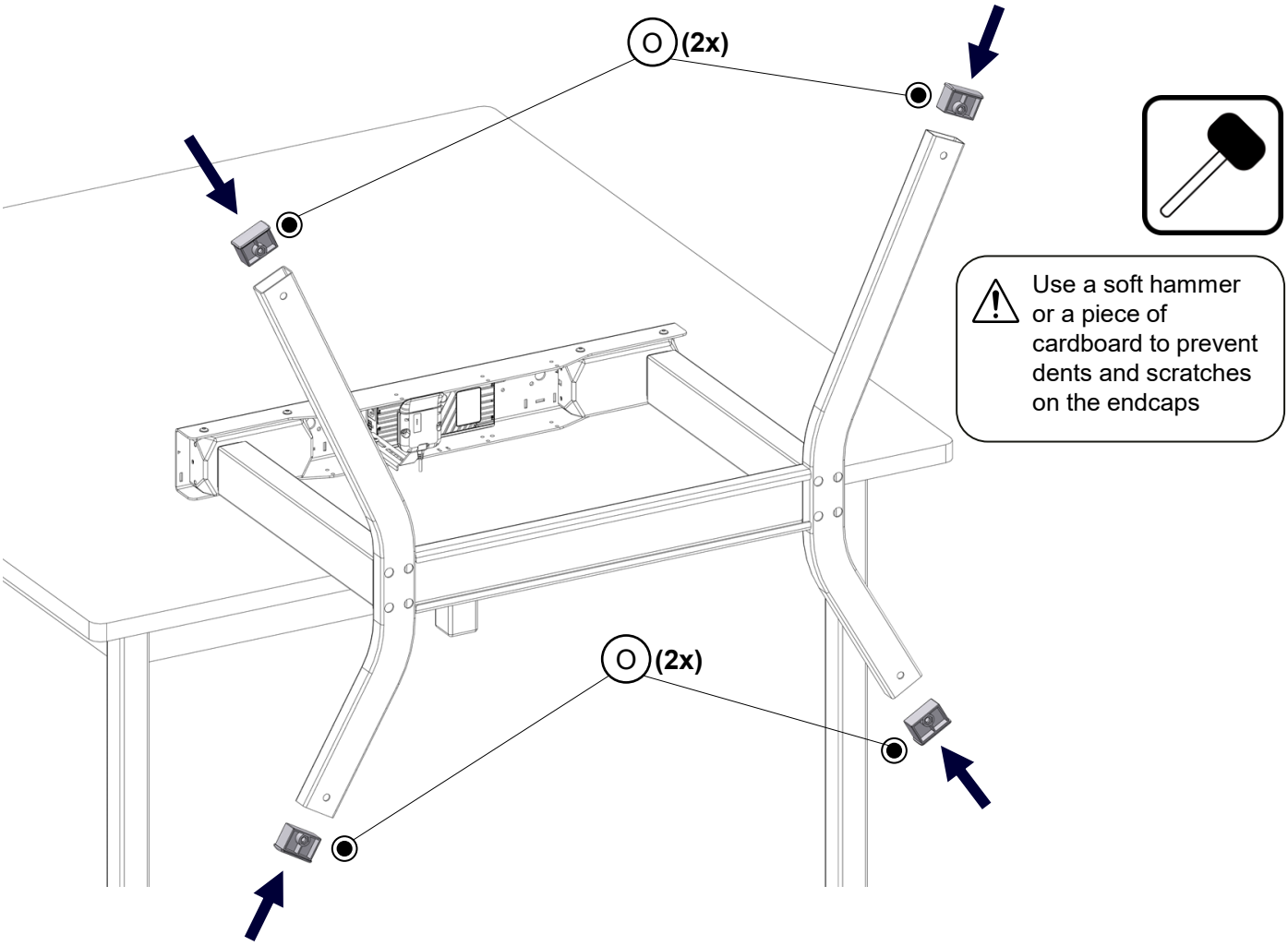

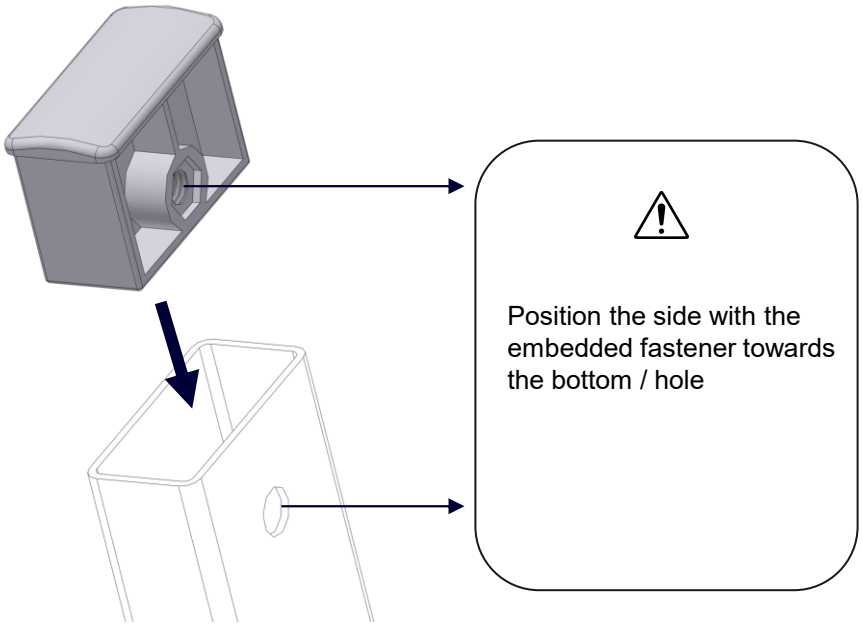

document number: 902A24-02

EN

15 Insert the wheels with brake [G] on the front side of the legs, the wheels without brake [F] in the back.
Tighten the 4 nuts with the provided 17mm wrench [E].

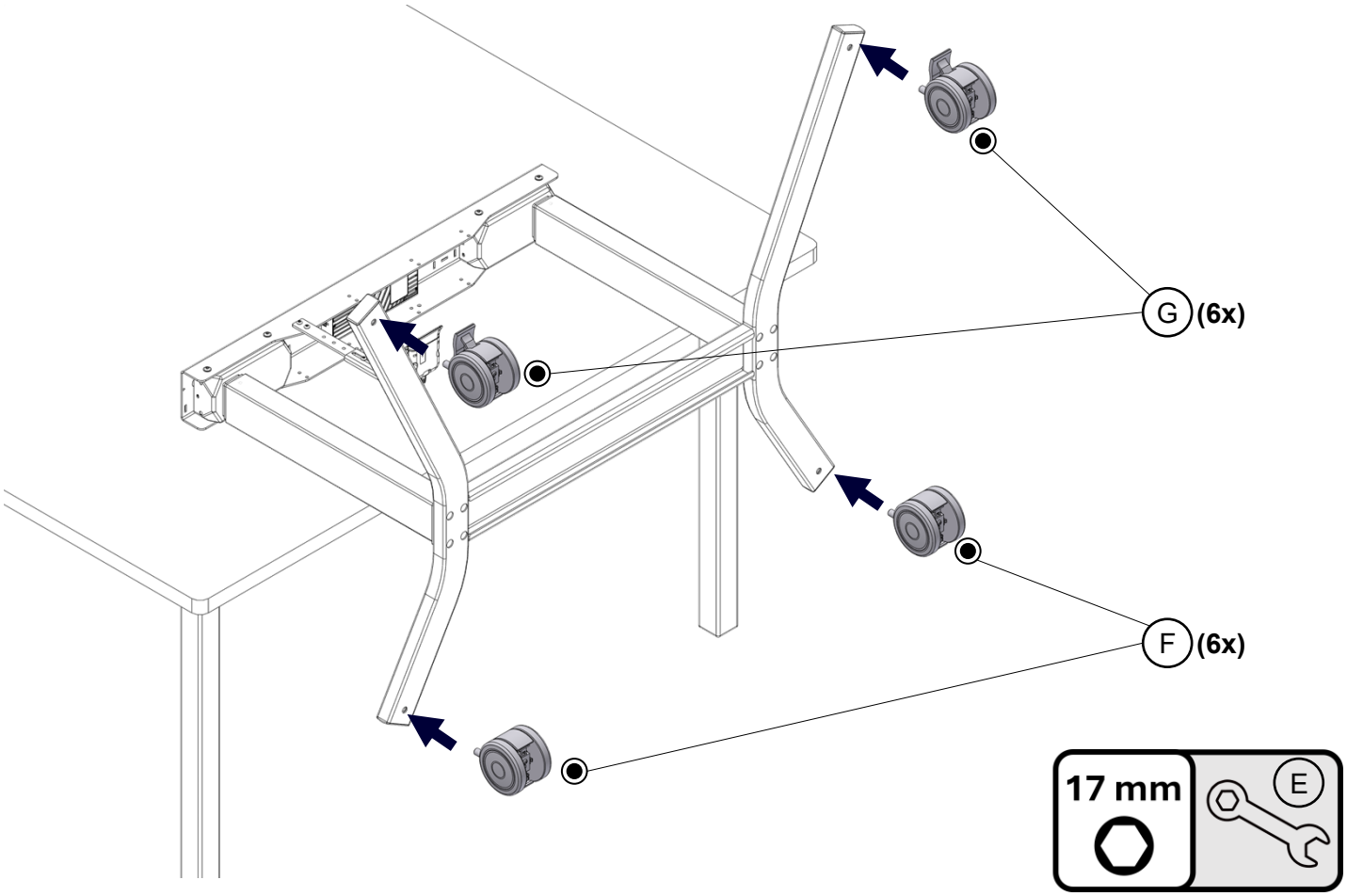

16 Move the assembly from the table to the floor.

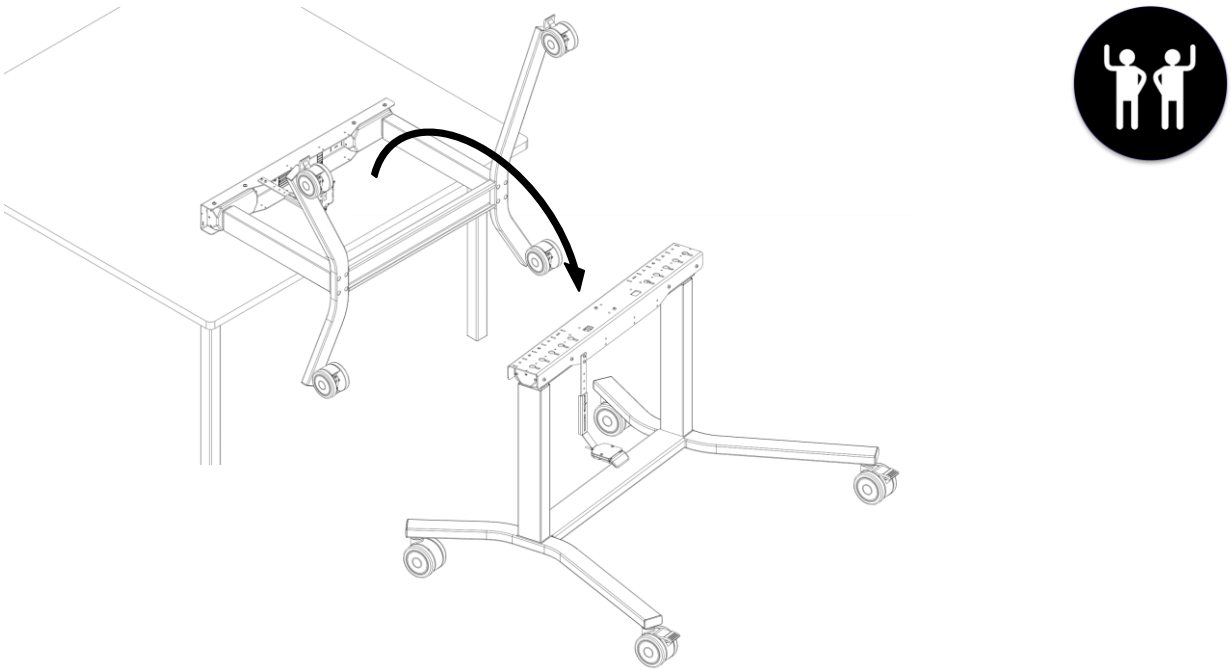

document number: 902A24-02

EN

17 Fully tighten all 8 screws of the U-beam connection to the motors.

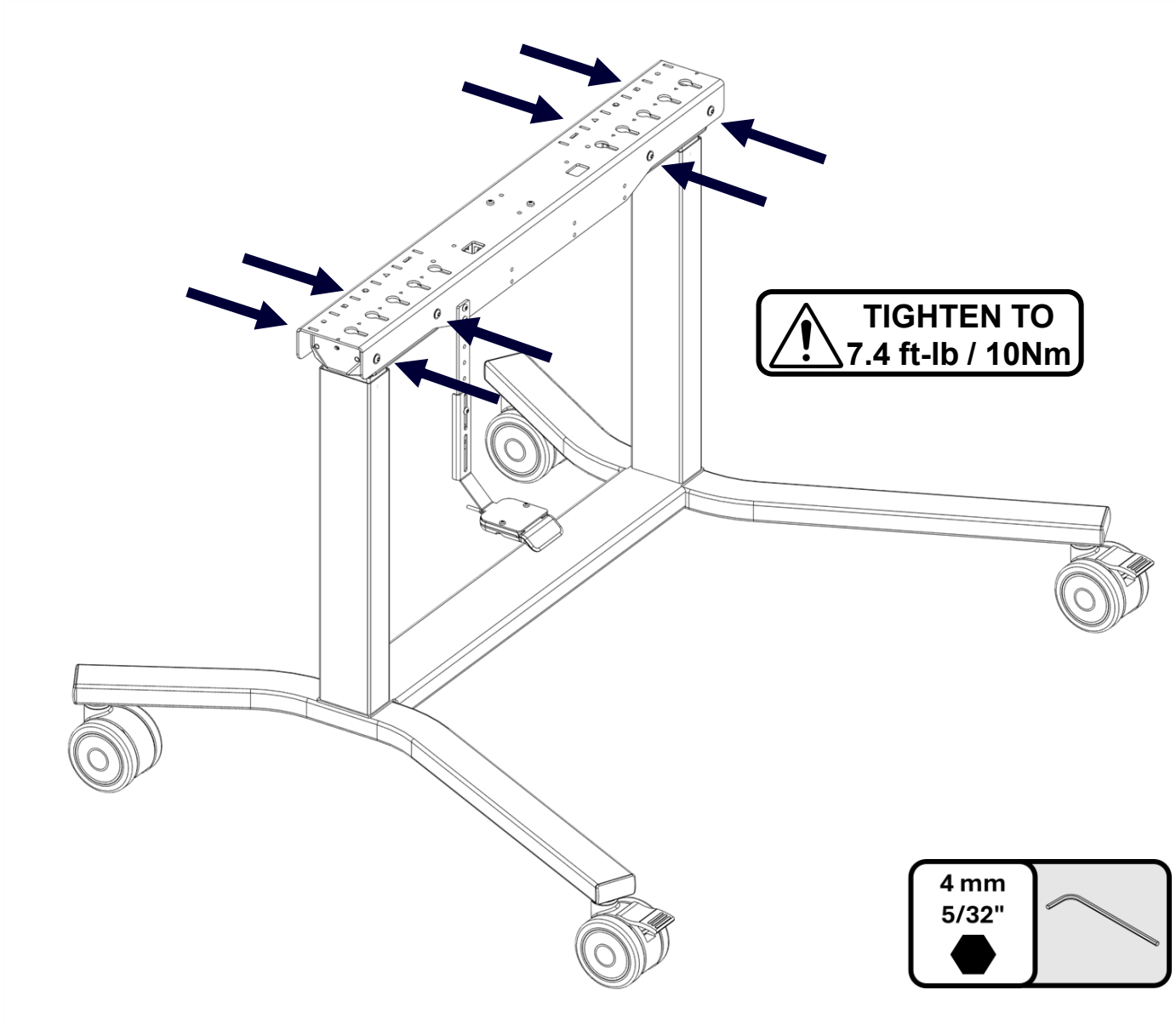

document number: 902A24-02

EN

18 Insert the VESA pillar [D] in the assembly as shown below.

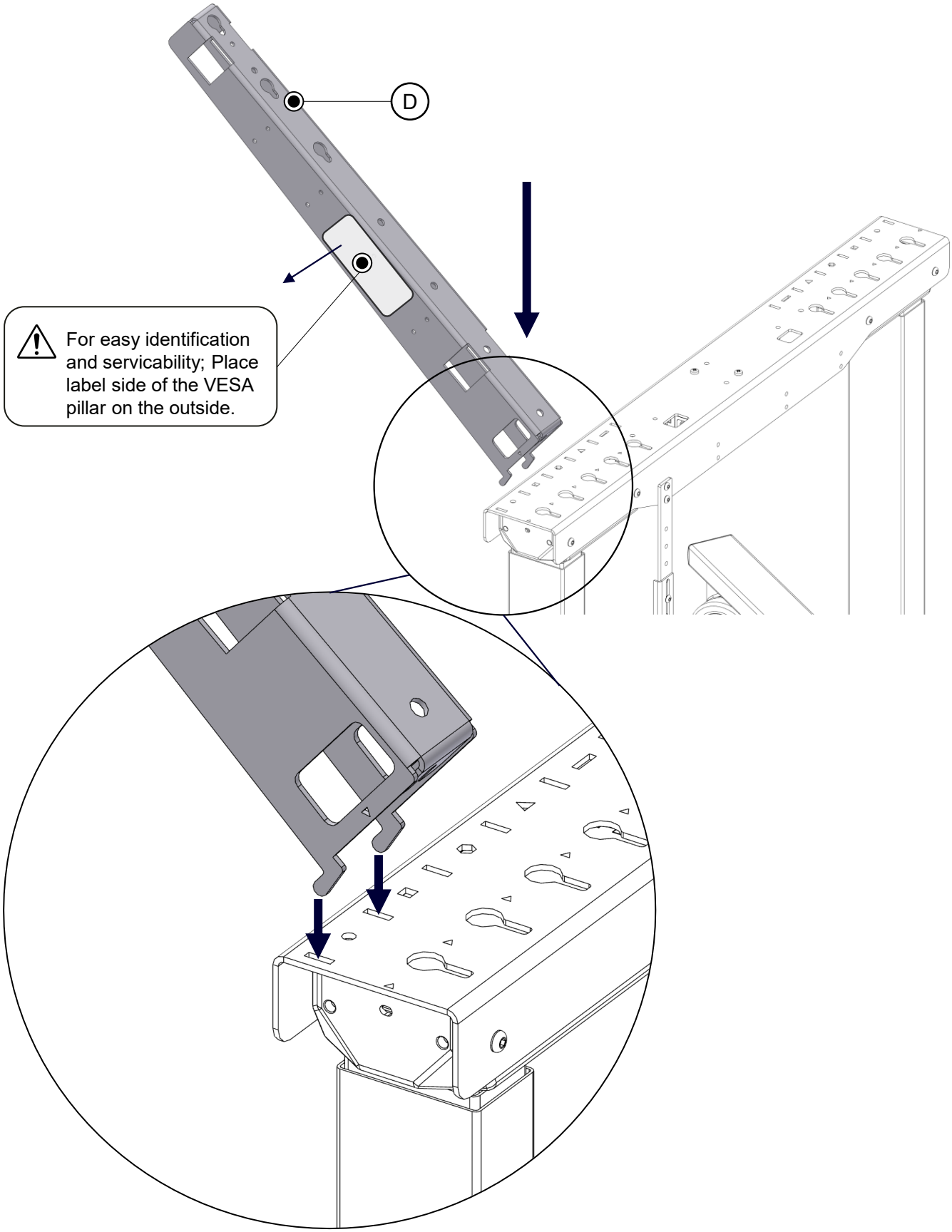

document number: 902A24-02

EN

19 Pivot and slide the VESA pillar [D] towards the front, align the position markers.

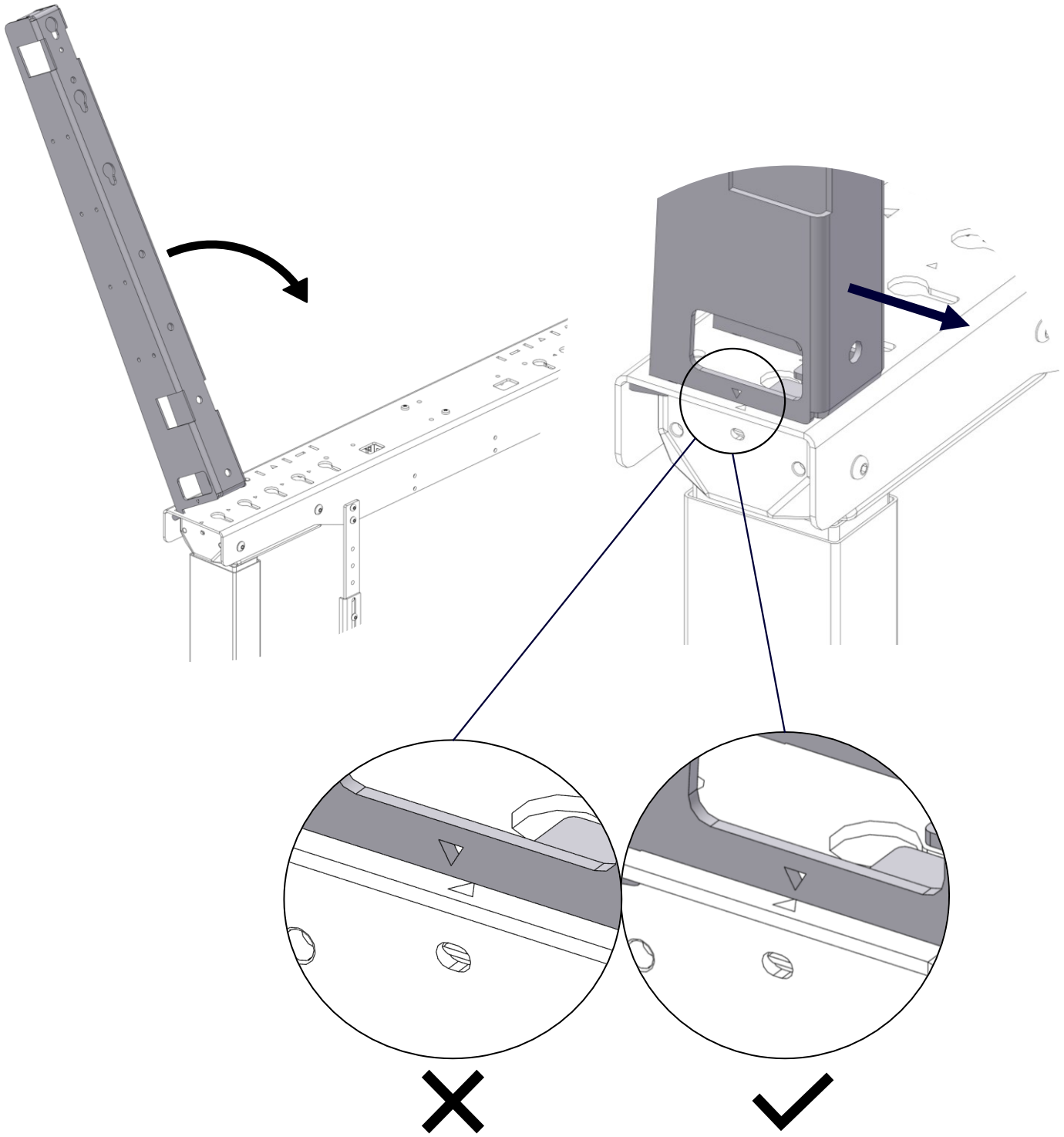

document number: 902A24-02

EN

20 Thread a nut [X] one turn on bolt [V] as shown below.
Insert this assembly in the keyhole.

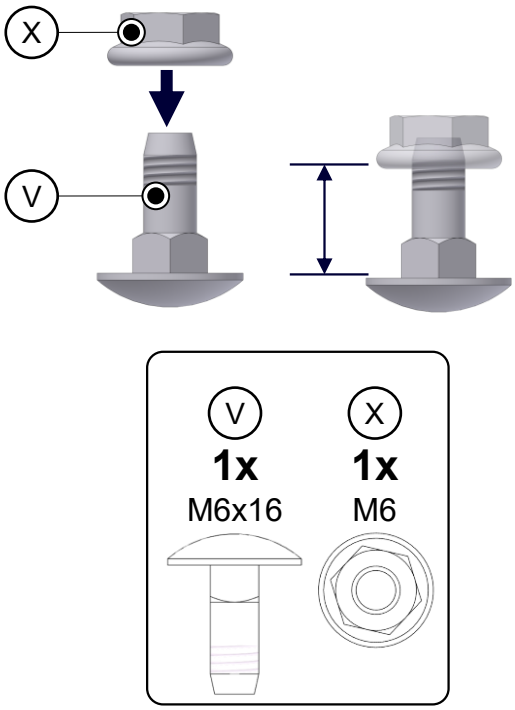

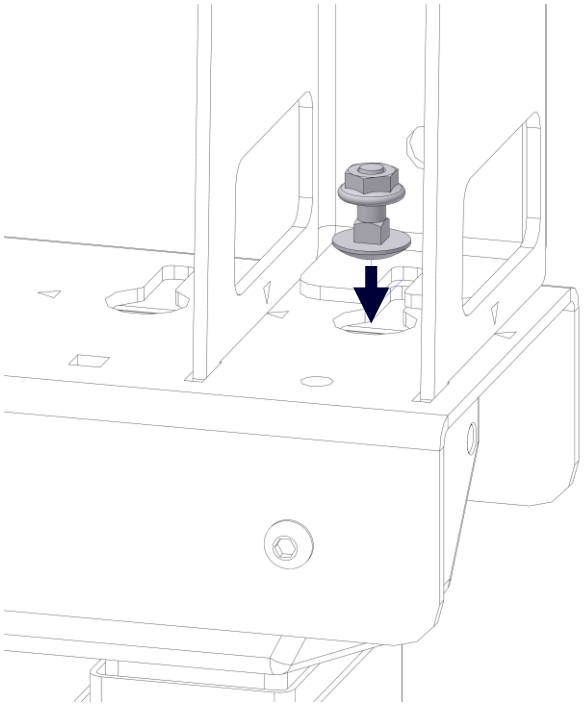

21 Slide towards the front and tighten.

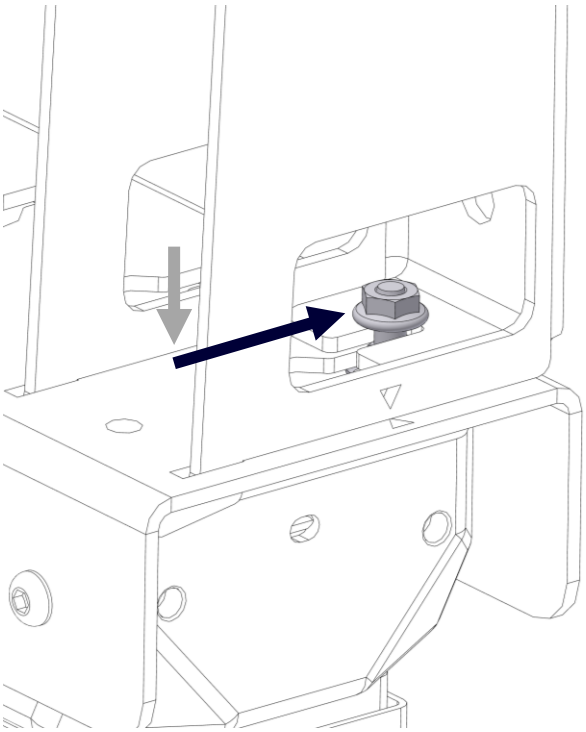

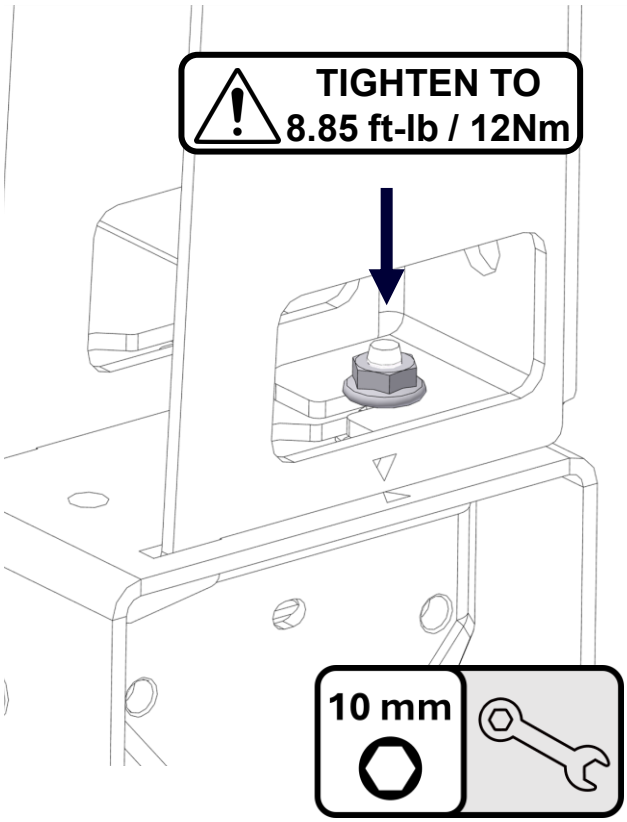

document number: 902A24-02

EN

22 Repeat step 18-21 to place the second VESA pillar [D].

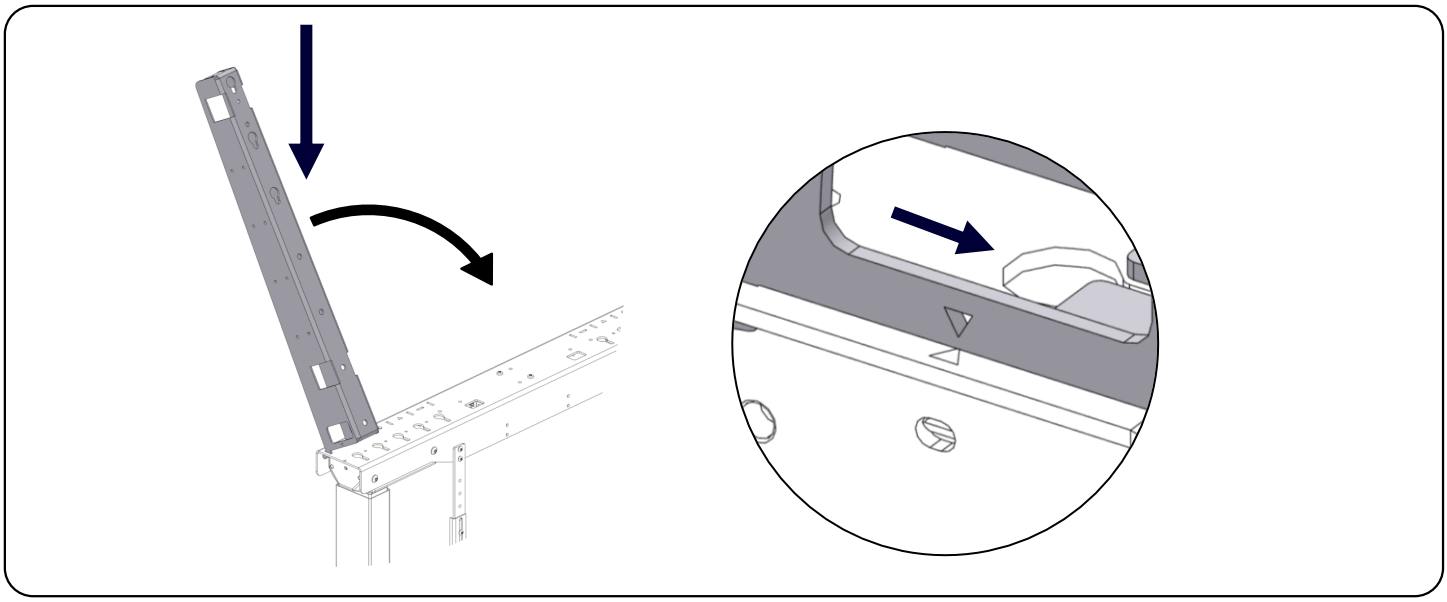

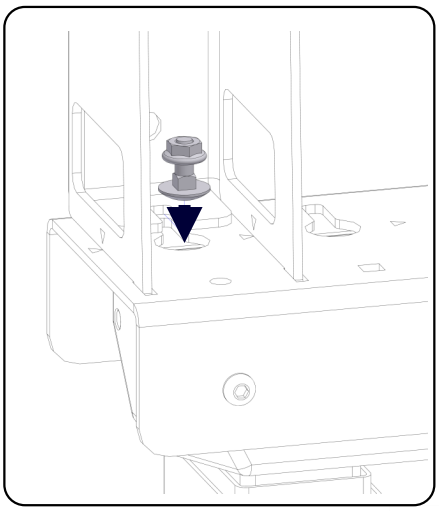

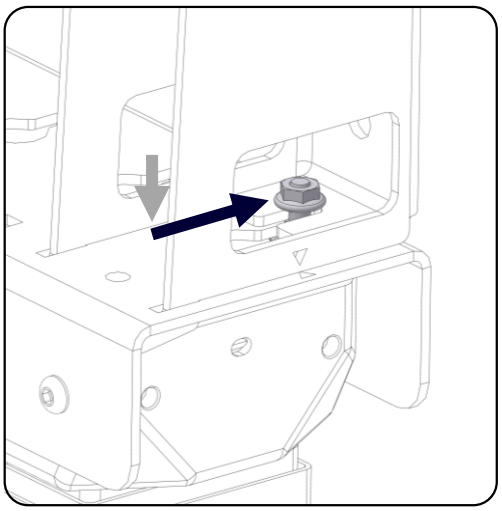

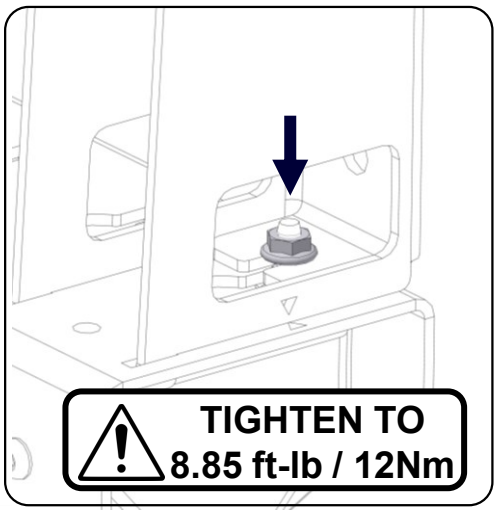

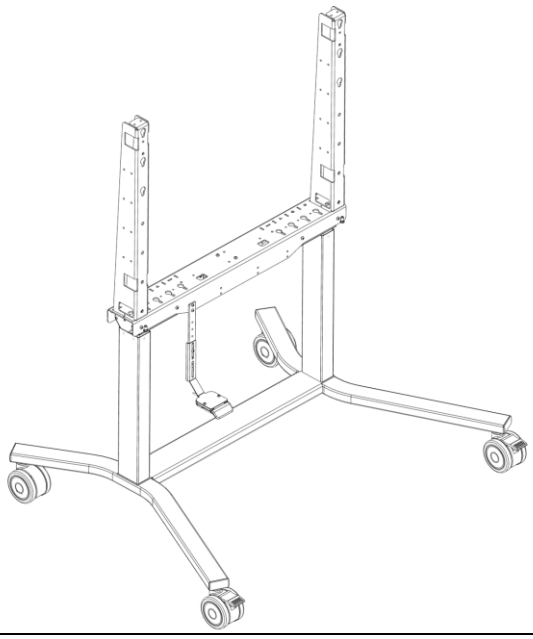

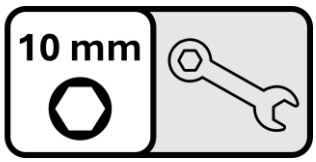

document number: 902A24-02

EN

23 Open the VESA bracket package [3] and place the horizontal brackets [3F] & [3G] as shown below with 4 nuts [W] and 4 bolts [U].

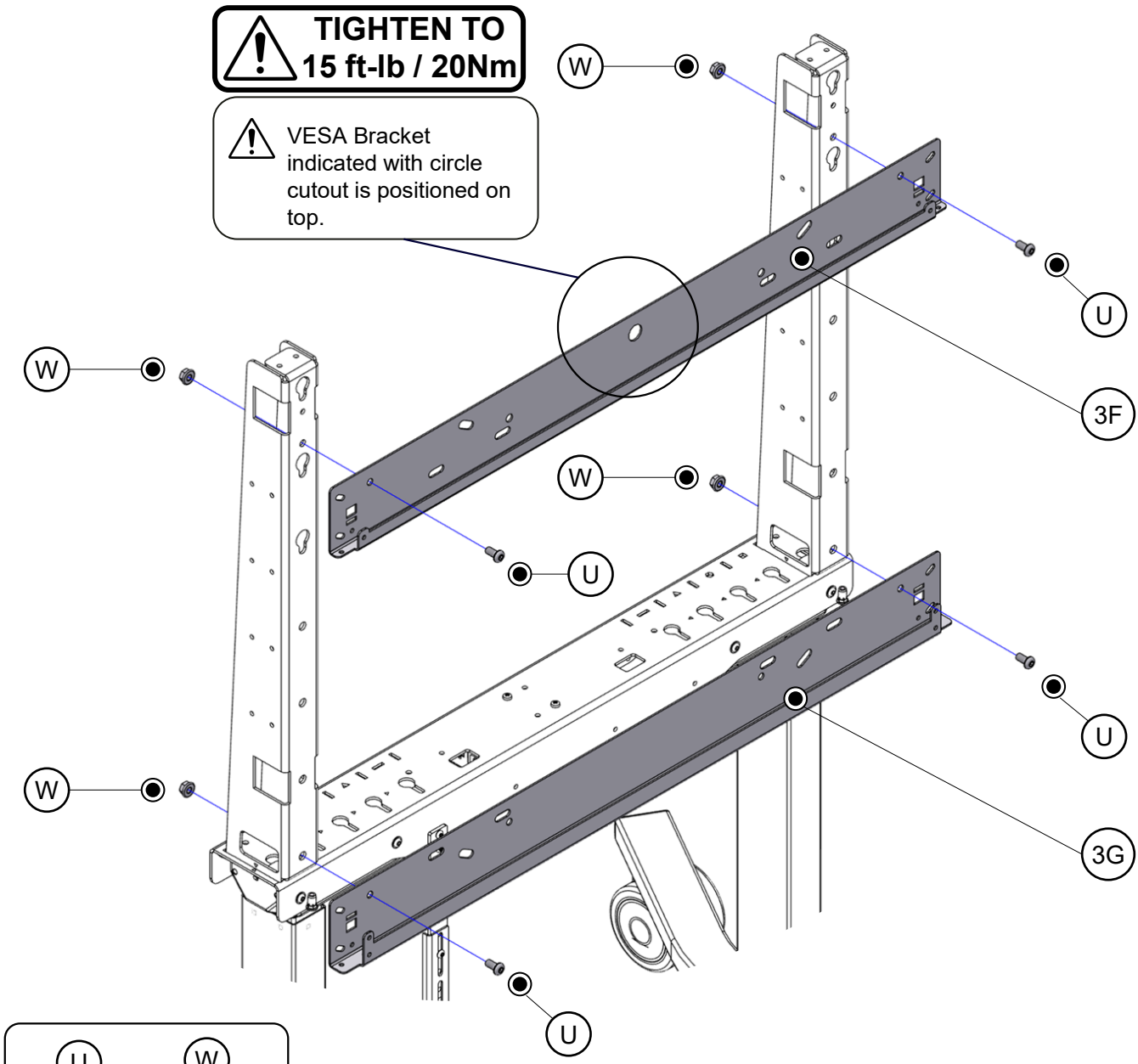

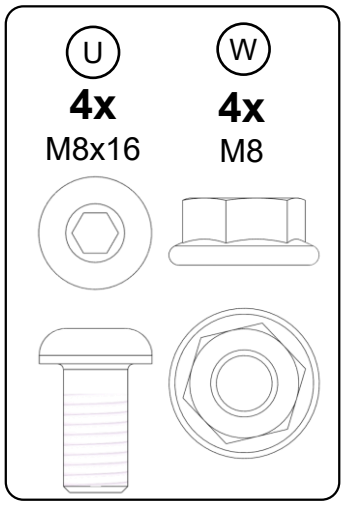

If applicable, proceed with the installation of the Whiteboard frame

EU US

Scan the QR code above to view the manuals

document number: 902A24-02

EN

24 Panel preparation.

⚠ **Refer to manual supplied with the panel**

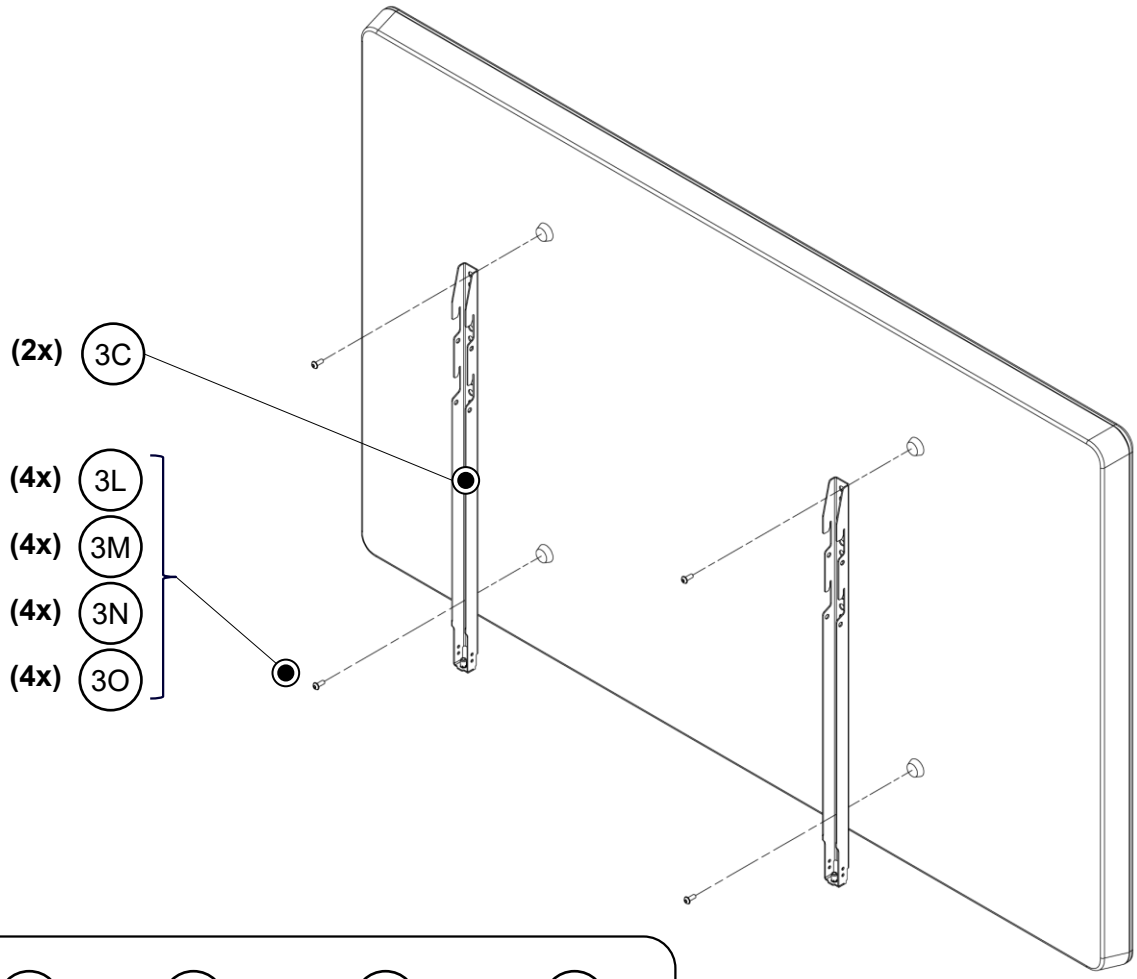

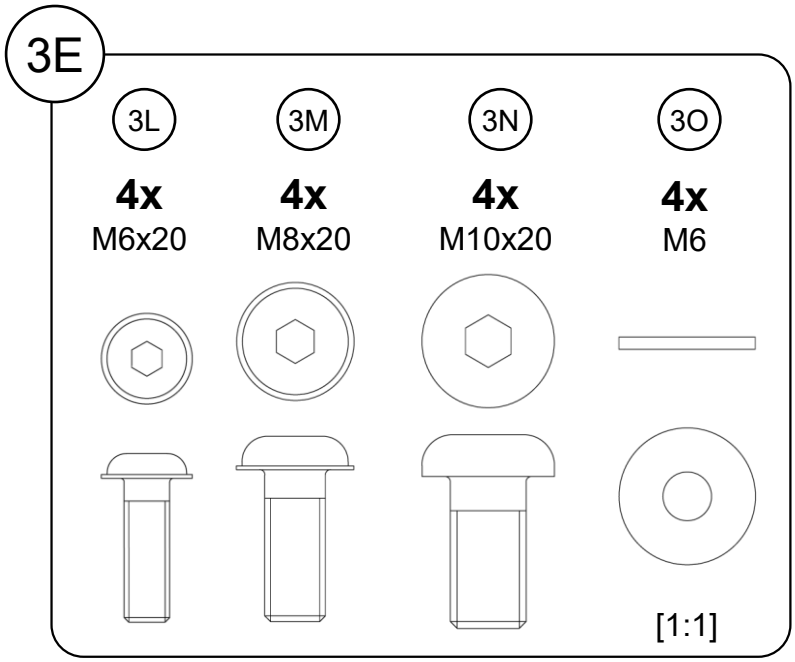

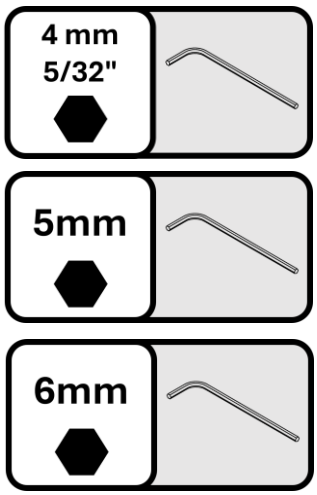

document number: 902A24-02

EN

25 Activate the brake on the wheels and attach the panel on the e-Box IV Mobile.

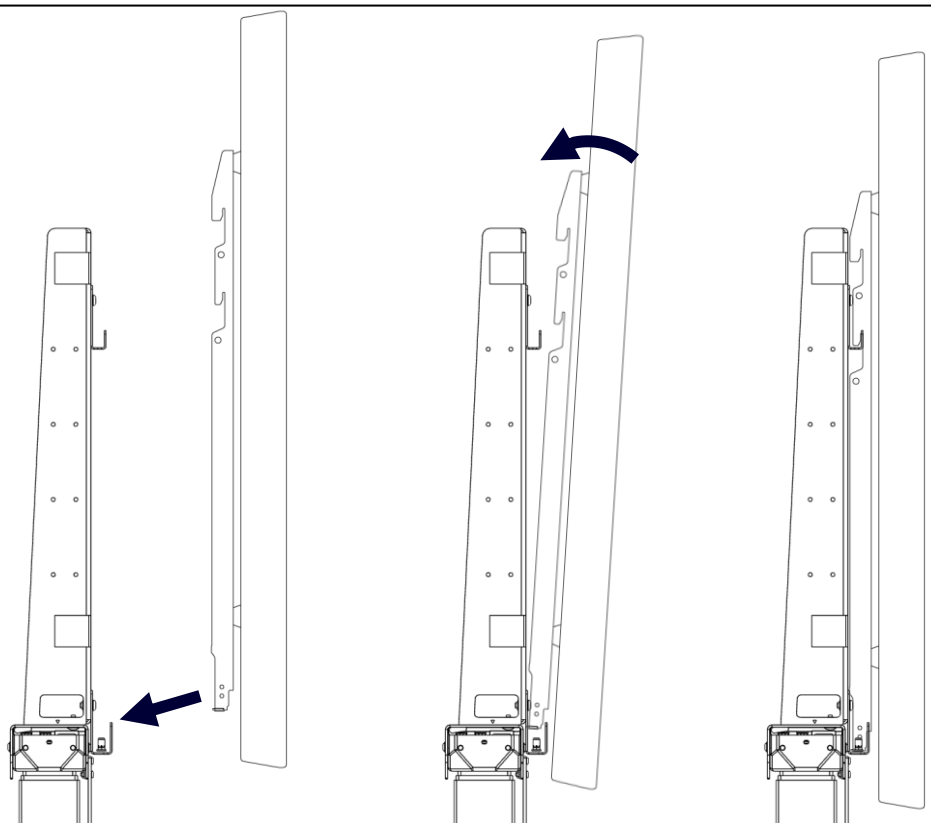

26 Secure the panel on the Universal VESA Bracket using both safety screws [3L].

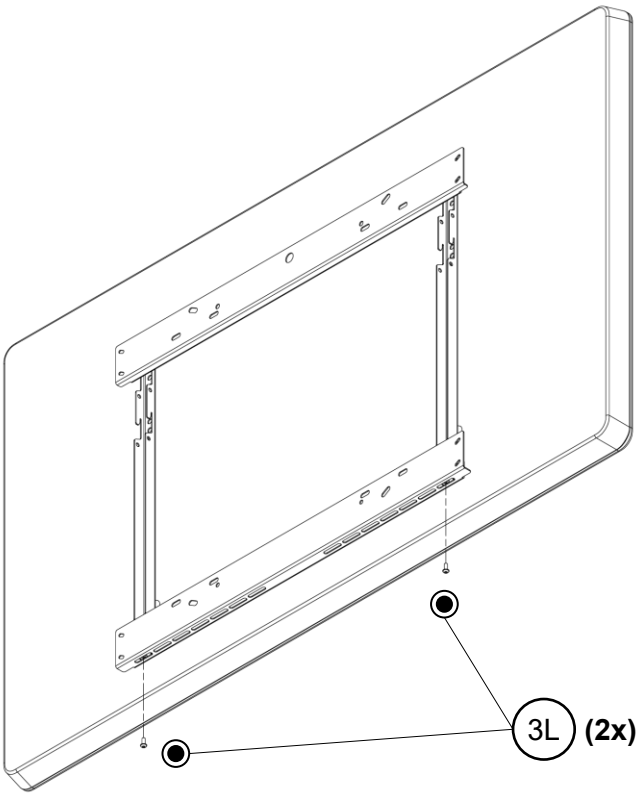

Do not skip this step;
Risk of panel coming loose

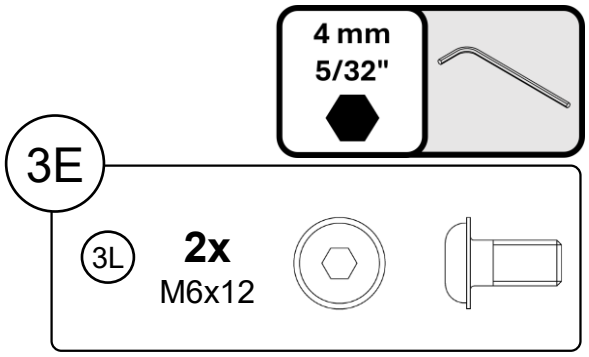

document number: 902A24-02

EN

27 Adjust the controller height to your preferences.

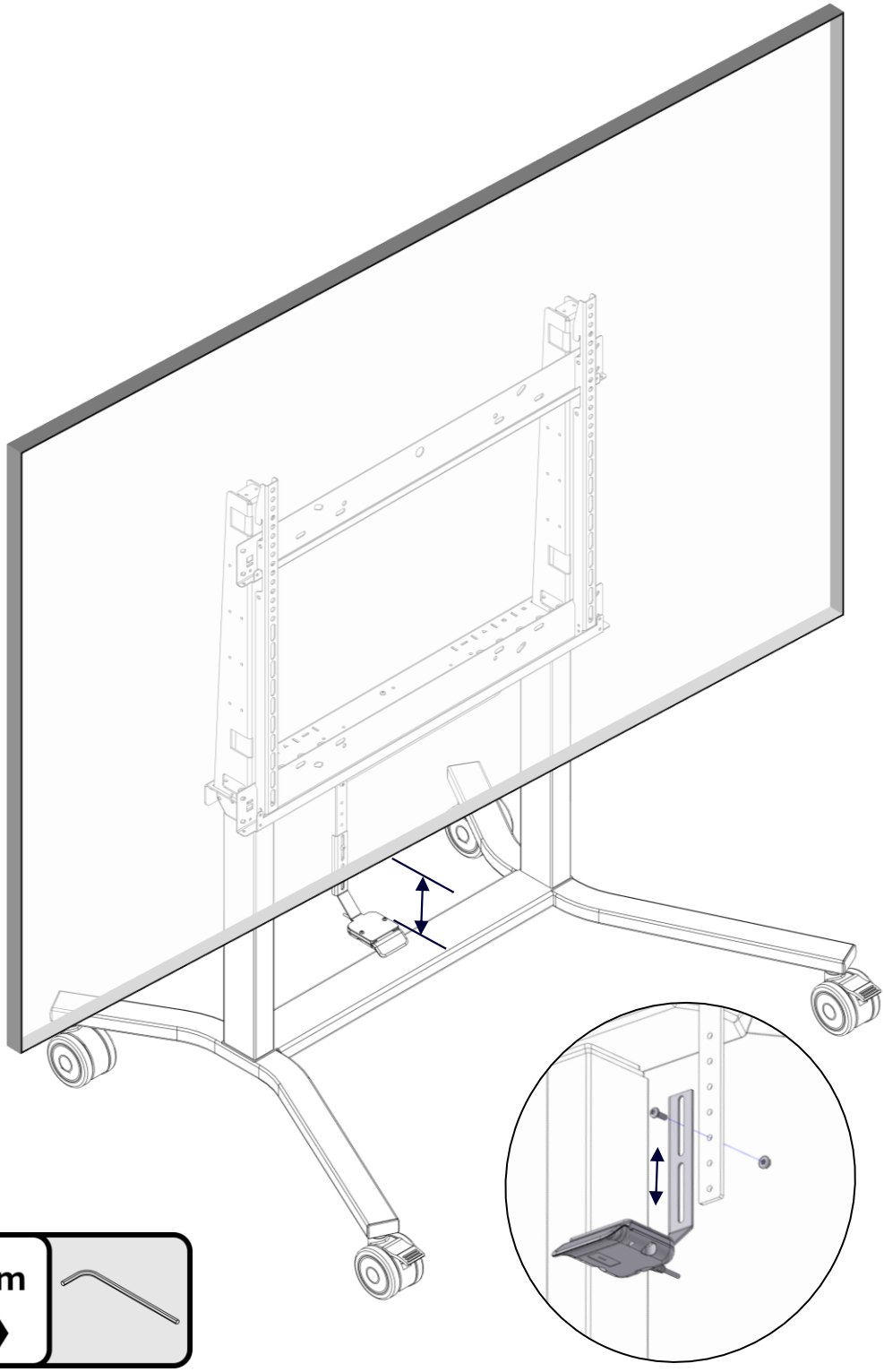

document number: 902A24-02

EN

Reset of the control box / motor initialisation instruction

1 Check if all cables are connected to the control box.

1a) Power cable in port AC
1b) Motor cable in port M1
1c) Motor cable in port M2
1d) Control panel in port HS

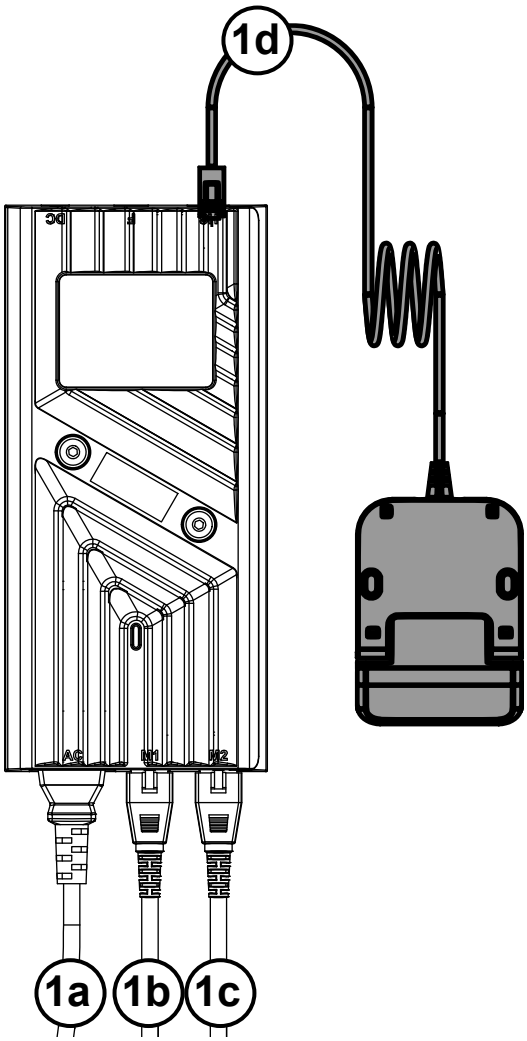

2 Connect the power cable to the wall socket.

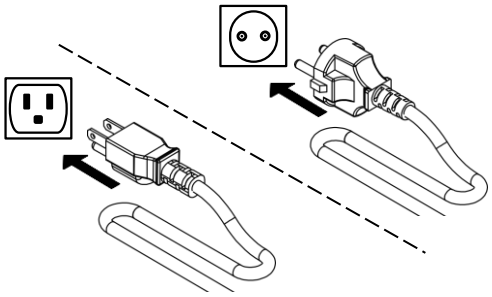

3 Press and hold the trigger down for 5 sec.

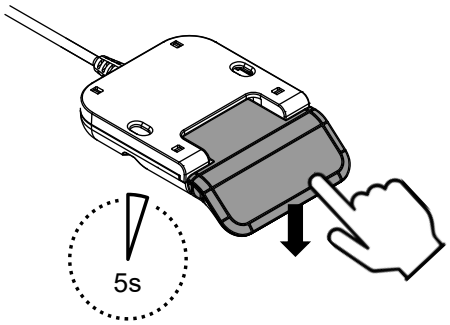

4 Release the trigger.

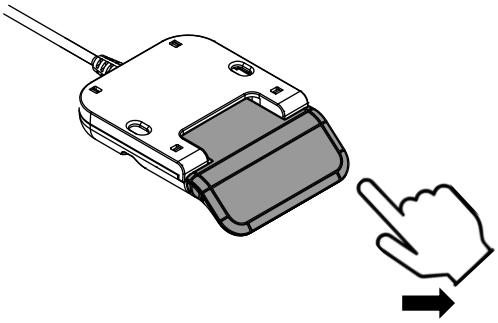

5 Press down the trigger on the control panel to move the e·Box to the lowest position. Hold until the e·Box stops moving.

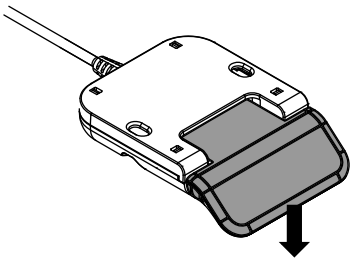

document number: 902A24-02

EN

FAQ: Frequently Asked Questions

A: The e·Box does not move up or down:

A1: Check the power lead is connected to the wall outlet, if not connect the power lead;
A2: Check the motor column cable connections to the control box and make sure the cables are connected;
A3: Check the power cable connection to the control box and check the cable connection of the control panel to the control box and make sure all cables are connected;
A4: Check the cable connections on the motor column side and make sure the cables are connected;
A5: Check for wiring damage from bad assembly. If wiring is damaged, disconnect the e·Box from the wall outlet and contact your dealer for a replacement or repair;
WARNING: DO NOT ATTEMPT TO REPAIR DAMAGED WIRING!
A6: The e·Box motor columns are intended for intermittent use. Continuous or extended use (more than 6 minutes) will cause over-heating and a safety system will switch the motors off. If this happens, allow the motors to cool down for at least 1 hour. The system will automatically switch back to normal when the motors have cooled down;
A7: If steps A1 to A4 have not solved the problem, contact your dealer for repair of the unit;

B: The motors do not move smoothly or the left and right motors are at a different height:

B1: Follow the steps on page 31 to synchronize and reset the motors.

C: The e·Box only moves down and does not move up: the e·Box went into safe-mode, a power cut may have happened during operation, or there is a bad wiring connection:

C1: If the problem still exists follow steps A1 to A5;
C2: Follow the steps on page 31 to synchronize and reset the motors.

document number: 902A24-02

NL – Installatiehandleiding

Algemene waarschuwingen

Lees en begrijp deze handleiding en de meegeleverde veiligheidsdocumentatie vóór installatie. Het niet lezen en begrijpen van alle instructies kan leiden tot, maar is niet beperkt tot, de volgende veiligheidsrisico's: ernstig persoonlijk letsel, schade aan apparatuur.

Niet door gebruikers te onderhouden.
Installatie mag uitsluitend worden uitgevoerd door geautoriseerd servicepersoneel.
Gebruik uitsluitend de originele montageonderdelen die met het systeem worden geleverd en gebruik geen niet-aanbevolen aanbouwdelen.

Sluit de unit uitsluitend aan op een correct geaard stopcontact. Gebruik alleen in droge ruimtes en bescherm tegen water en vloeistoffen. Reinig uitsluitend met een droge doek. Trek bij een storing de stekker uit het stopcontact en neem contact op met geautoriseerd servicepersoneel. Rijd niet over, knel niet af en beschadig het netsnoer niet. Vervang beschadigde snoeren onmiddellijk door een identiek exemplaar.
Haal de stekker uit het stopcontact voordat u het product verplaatst.

Het is de verantwoordelijkheid van de gecertificeerde installateur om ervoor te zorgen dat het totale gewicht van alle accessoires en apparatuur die aan het product zijn bevestigd tot (en inclusief) het display, de maximale belasting van 140 kg / 308 lb niet overschrijdt. Overschrijd de maximale paneelgrootte van 98 inch niet (in 16:9-formaat of 105 inch in 21:9-formaat). De hoogteverstelbare functie van dit product zal niet correct functioneren als de maximale belasting wordt overschreden; belangrijker: overbelasting kan instabiliteit en kantelen van het product veroorzaken, met mogelijk ernstig letsel of overlijden tot gevolg.

Het product kan instabiel worden en een risico op kantelen vormen wanneer het over een oneffen en/of hellend oppervlak wordt verplaatst. Dit omvat drempels en dergelijke.
Gebruik en verplaats het product uitsluitend op een vlakke en stabiele vloer. Houd het verplaatsingspad vrij van obstakels. Blijf aan de bovenkant van de kar wanneer u een helling afgaat. Verplaats het product alleen in de laagste stand. Ga niet aan de unit hangen.
Risico op ernstig letsel als de unit omvalt door onjuist gebruik.

Elektrische specificaties
IN: 100 - 240 VAC, 50/60 Hz
OUT: 12 - 30 VDC, max. 6 A, 400 W

Algemene waarschuwingen
Wanneer onderstaande symbolen in de montagestappen worden gebruikt, betekenen ze het volgende:

De stap moet door twee personen worden uitgevoerd

Waarschuwing zoals gespecificeerd door het aanvullende symbool/de aanvullende opmerking

Lees en begrijp de verwezen handleiding

Gereedschap *meegeleverd in de verpakking
Inhoud van de doos
Zie de volgende pagina's voor de inhoud van 1,2,3 & 4
Inhoud van [1] & [2]
Inhoud van [3]
Onderdeel nr.: 481A70
Inhoud van [4]
Inhoud van [5]
Reserveonderdeel nr.: 539A24

document number: 902A24-02

NL

NL – Installatiehandleiding

Montagestappen

1.Verwijder de U-balk [B] uit de verpakking en plaats deze op een tafel met een krasvrij oppervlak
+/- 100x100 cm [40x40 inch] vrije ruimte nodig*
2. Plaats de besturingskast [J] in de U-balk [B]
Bevestig met 2 bouten [R] en 2 moeren [Y]
3. Plaats de twee motoren [P] op de tafel en schuif ze in de assemblage.
Bevestig met 4 schroeven [S].
⚠ Oriëntatie van de sleutelgatsleuven richting de tafel
⚠ Nog niet volledig vastdraaien
Om de gaten uit te lijnen; houd een kleine opening aan
4. Keer de assemblage voorzichtig om en plaats 4 schroeven [S].
⚠ Nog niet volledig vastdraaien
5. Bevestig de houderbasis [N] met 2 bouten [Q] en 2 moeren [Y].
⚠ Controleer de oriëntatie van de sleutelgatsleuven; ze moeten van de tafel af / omhoog wijzen
6. Monteer de houder voor het bedieningspaneel [I] en het bedieningspaneel [H] met behulp van twee moeren [Z] en bouten [T] zoals hieronder weergegeven.
7. Zet de assemblage uit de vorige stap vast op de houderbasis, gepositioneerd zoals hieronder weergegeven.
8. Sluit de kabels aan zoals hieronder weergegeven
9. Bevestig de voedingskabel met een kabelbinder [L] aan de U-balk.
Bundel de kabels naar wens met behulp van de kabelbinders met pluggen [M].
De pluggen van de kabelbinders [M] kunnen in de U-balk worden gestoken op de daarvoor bestemde punten die met [M] zijn aangegeven
10. Bevestig de middenbalk [A] tijdelijk aan de assemblage met twee bouten [S] zoals hieronder weergegeven.
11. Bevestig de rechterpoot [C] aan de assemblage met 4 schroeven [S].
⚠ Plaats de langere zijde van de poot naar voren.
⚠ Vastdraaien met minimaal 7.4 ft-lb / 10Nm
12. Verwijder de tijdelijke schroeven.
13. Bevestig de linkerpoot [C] aan de assemblage met 4 schroeven [S].
⚠ Vastdraaien met minimaal 7.4 ft-lb / 10Nm
14. Plaats de vier eindkappen [O] in de poten (controleer de oriëntatie zoals hieronder weergegeven)
⚠ Gebruik een zachte hamer of een stuk karton om deukjes en krassen op de eindkappen te voorkomen
⚠ Plaats de zijde met het ingebedde bevestigingsmiddel naar beneden / naar het gat
15. Plaats de wielen met rem [G] aan de voorzijde van de poten, de wielen zonder rem [F] achteraan.
Draai de 4 moeren vast met de meegeleverde 17mm-sleutel [E].
16. Verplaats de assemblage van de tafel naar de vloer.
17. Draai alle 8 schroeven van de U-balkverbinding met de motoren volledig vast.
⚠ Vastdraaien met minimaal 7.4 ft-lb / 10Nm
18. Plaats de VESA-pilaar [D] in de assemblage zoals hieronder weergegeven.
⚠ Voor eenvoudige identificatie en service; plaats de labelzijde van de VESA-pilaar aan de buitenkant.
19. Draai en schuif de VESA-pilaar [D] naar voren, lijn de positiemarkeringen uit.
20. Draai een moer [X] één slag op bout [V] zoals hieronder weergegeven.
Plaats deze assemblage in het sleutelgat.
21. Schuif naar voren en draai vast
22. Herhaal stap 18-21 om de tweede VESA-pilaar [D] te plaatsen.
23. Open de verpakking van de VESA-beugel [3] en plaats de horizontale beugels [3F] & [3G] zoals hieronder weergegeven met 4 moeren [W] en 4 bouten [U].
⚠ Vastdraaien met minimaal 15 ft-lb / 20Nm
⚠ De VESA-beugel die wordt aangegeven met een cirkeluitsparing wordt bovenaan geplaatst.
Indien van toepassing, ga verder met de installatie van het whiteboardframe
Scan de QR-code hierboven om de handleidingen te bekijken
24. Paneelvoorbereiding.
Raadpleeg de handleiding die bij het paneel is geleverd
25. Paneelmontage op de e-Box IV Mobile.
26. Beveilig het paneel op de Universal VESA Bracket met beide veiligheidsschroeven [3L].
⚠ Sla deze stap niet over; risico dat het paneel loskomt
27. Pas de hoogte van de controller aan naar uw voorkeur.

document number: 902A24-02

NL – Reset van de besturingskast / instructie voor motorinitialisatie

1. Controleer of alle kabels zijn aangesloten op de besturingskast.
1a) Voedingskabel in poort AC
1b) Motorkabel in poort M1
1c) Motorkabel in poort M2
1d) Bedieningspaneel in poort HS
2. Sluit de voedingskabel aan op het stopcontact.
3. Houd de omlaagknop 5 sec. ingedrukt.
4. Laat de knop los.
5. Druk de omlaagknop op het bedieningspaneel in
om de e·Box naar de laagste positie te bewegen. Houd ingedrukt totdat de e·Box stopt met bewegen.

NL – FAQ: Veelgestelde vragen

A: De e·Box beweegt niet omhoog of omlaag:
A1: Controleer of de voedingskabel is aangesloten op het stopcontact; zo niet, sluit de voedingskabel aan;
A2: Controleer de kabelverbindingen van de motorkolommen met de besturingskast en zorg ervoor dat de kabels zijn aangesloten;
A3: Controleer de aansluiting van de voedingskabel op de besturingskast en controleer de kabelaansluiting van het bedieningspaneel op de besturingskast en zorg ervoor dat alle kabels zijn aangesloten;
A4: Controleer de kabelverbindingen aan de zijde van de motorkolommen en zorg ervoor dat de kabels zijn aangesloten;
A5: Controleer op kabelschade door verkeerde montage. Als de bekabeling beschadigd is, koppel de e·Box los van het stopcontact en neem contact op met uw dealer voor vervanging of reparatie;

WAARSCHUWING: PROBEER BESCHADIGDE BEKABELING NIET TE REPAREREN!

A6: De motorkolommen van de e·Box zijn bedoeld voor onderbroken gebruik; continu of langdurig gebruik (meer dan 6 minuten) zal oververhitting veroorzaken en een veiligheidssysteem schakelt de motoren uit. Als dit gebeurt, laat de motoren minimaal 1 uur afkoelen. Het systeem schakelt automatisch terug naar normaal wanneer de motoren zijn afgekoeld;
A7: Als stappen A1 tot en met A4 het probleem niet hebben opgelost, neem contact op met uw dealer voor reparatie van de unit;

B: De motoren bewegen niet soepel of de linker- en rechter motor staan op een andere hoogte:
B1: Volg de stappen op pagina 31 om de motoren te synchroniseren en te resetten.

C: De e·Box beweegt alleen omlaag en niet omhoog: de e·Box is in veilige modus gegaan, mogelijk heeft er tijdens gebruik een stroomonderbreking plaatsgevonden, of er is een slechte kabelverbinding:
C1: Als het probleem nog steeds bestaat, volg stappen A1 tot en met A5;
C2: Volg de stappen op pagina 31 om de motoren te synchroniseren en te resetten

document number: 902A24-02

DE

DE – Installationsanleitung

Allgemeine Warnhinweise
Lesen und verstehen Sie dieses Handbuch sowie die mitgelieferte Sicherheitsdokumentation vor der Installation. Wenn Sie nicht alle Anweisungen lesen und verstehen, kann dies zu folgenden Sicherheitsrisiken führen (unter anderem): schwere Personenschäden, Schäden an der Ausrüstung.

Nicht für die Wartung durch Benutzer vorgesehen.
Die Installation darf ausschließlich von autorisiertem Servicepersonal durchgeführt werden.
Verwenden Sie nur die originalen Montageteile, die mit dem System geliefert werden, und verwenden Sie keine nicht empfohlenen Anbauteile.

Schließen Sie das Gerät nur an eine ordnungsgemäß geerdete Steckdose an. Nur in trockenen Räumen verwenden und vor Wasser und Flüssigkeiten schützen. Nur mit einem trockenen Tuch reinigen. Bei Fehlfunktion das Gerät vom Netz trennen und autorisiertes Servicepersonal kontaktieren. Das Netzkabel nicht überrollen, einklemmen oder beschädigen. Beschädigte Kabel sofort durch ein identisches ersetzen.
Ziehen Sie vor dem Bewegen des Produkts den Stecker aus der Steckdose.

Es liegt in der Verantwortung des zertifizierten Installateurs sicherzustellen, dass das Gesamtgewicht aller Zubehörteile und Geräte, die bis (und einschließlich) Display am Produkt befestigt sind, die maximale Last von 140 kg / 308 lb nicht überschreitet. Überschreiten Sie nicht die maximale Panelgröße von 98 Zoll (im 16:9-Format bzw. 105 Zoll im 21:9-Format). Die Höhenverstellfunktion dieses Produkts funktioniert nicht korrekt, wenn die maximale Last überschritten wird; noch wichtiger: Überlastung kann zu Instabilität und Kippen des Produkts führen, was schwere Verletzungen oder den Tod zur Folge haben kann.

Das Produkt kann instabil werden und ein Kipp-Risiko darstellen, wenn es auf einer unebenen und/oder geneigten Oberfläche bewegt wird. Dazu gehören Türschwellen und Ähnliches.
Betreiben und bewegen Sie das Produkt nur auf einem ebenen und stabilen Boden. Halten Sie den Bewegungsweg frei von Hindernissen. Bleiben Sie beim Hinunterfahren einer Rampe oberhalb des Wagens. Bewegen Sie das Produkt nur in der niedrigsten Position. Hängen Sie sich nicht an das Gerät.
Risiko schwerer Verletzungen, wenn das Gerät aufgrund unsachgemäßer Verwendung umkippt.

Elektrische Kenndaten
IN: 100 - 240 VAC, 50/60 Hz
OUT: 12 - 30 VDC, max. 6 A, 400 W

Allgemeine Warnhinweise
Wenn die nachstehenden Symbole in den Montageschritten verwendet werden, bedeuten sie Folgendes:

Der Schritt muss von zwei Personen durchgeführt werden

Warnung gemäß ergänzendem Symbol/Hinweis

Lesen und verstehen Sie das referenzierte Handbuch

Werkzeuge *im Lieferumfang enthalten
Lieferumfang
Siehe die nächsten Seiten für den Inhalt von 1,2,3 & 4
Lieferumfang von [1] & [2]
Lieferumfang von [3]
Teilenr.: 481A70
Lieferumfang von [4]
Lieferumfang von [5]
Ersatzteilnr.: 539A24

document number: 902A24-02

DE – Installationsanleitung

1. Nehmen Sie den U-Träger [B] aus der Verpackung und legen Sie ihn auf einen Tisch mit einer kratzfreien Oberfläche
+/- 100x100 cm [40x40 inch] freier Platz erforderlich*
2. Setzen Sie die Steuerbox [J] in den U-Träger [B]
Mit 2 Bolzen [R] und 2 Muttern [Y] befestigen
3. Legen Sie die beiden Motoren [P] auf den Tisch und schieben Sie sie in die Baugruppe.
Mit 4 Schrauben [S] befestigen.
⚠ Ausrichtung der Schlüssellochschlitze zum Tisch
⚠ Noch nicht vollständig festziehen
Zum Ausrichten der Bohrungen: einen kleinen Spalt beibehalten
4. Drehen Sie die Baugruppe vorsichtig um und setzen Sie 4 Schrauben [S] ein.
⚠ Noch nicht vollständig festziehen
5. Befestigen Sie die Halterbasis [N] mit 2 Bolzen [Q] und 2 Muttern [Y].
⚠ Ausrichtung der Schlüssellochschlitze prüfen; sie müssen vom Tisch weg / nach oben zeigen
6. Montieren Sie die Bedienfeldhalterung [I] und das Bedienfeld [H] mit Hilfe von zwei Muttern [Z] und Bolzen [T], wie unten gezeigt.
7. Fixieren Sie die Baugruppe aus dem vorherigen Schritt auf der Halterbasis, positioniert wie unten gezeigt.
8. Stecken Sie die Kabel wie unten gezeigt ein
9. Befestigen Sie das Netzkabel mit einem Kabelbinder [L] am U-Träger.
Ordnen Sie die Kabel nach Wunsch mit Hilfe der Kabelbinder mit Steckern [M].
Die Stecker der Kabelbinder [M] können an den dafür vorgesehenen, mit [M] gekennzeichneten Punkten in den U-Träger eingesetzt werden
10. Befestigen Sie den Mittelträger [A] vorübergehend mit zwei Bolzen [S] an der Baugruppe, wie unten gezeigt.
11. Befestigen Sie das rechte Bein [C] mit 4 Schrauben [S] an der Baugruppe.
⚠ Positionieren Sie die längere Seite des Beins nach vorne.
⚠ Mit mindestens 7.4 ft-lb / 10Nm festziehen
12. Entfernen Sie die temporären Schrauben.
13. Befestigen Sie das linke Bein [C] mit 4 Schrauben [S] an der Baugruppe.
⚠ Mit mindestens 7.4 ft-lb / 10Nm festziehen
14. Setzen Sie die vier Endkappen [O] in die Beine ein (Ausrichtung wie unten gezeigt prüfen)
⚠ Verwenden Sie einen weichen Hammer oder ein Stück Karton, um Dellen und Kratzer an den Endkappen zu vermeiden
⚠ Positionieren Sie die Seite mit dem integrierten Befestiger nach unten / zum Loch
15. Setzen Sie die Räder mit Bremse [G] an der Vorderseite der Beine ein, die Räder ohne Bremse [F] hinten.
Ziehen Sie die 4 Muttern mit dem mitgelieferten 17-mm-Schlüssel [E] fest.
16. Stellen Sie die Baugruppe vom Tisch auf den Boden.
17. Ziehen Sie alle 8 Schrauben der U-Träger-Verbindung zu den Motoren vollständig fest.
⚠ Mit mindestens 7.4 ft-lb / 10Nm festziehen
18. Setzen Sie die VESA-Säule [D] wie unten gezeigt in die Baugruppe ein.
⚠ Zur einfachen Identifikation und Wartung: Bringen Sie die Etikettseite der VESA-Säule nach außen.
19. Schwenken und schieben Sie die VESA-Säule [D] nach vorne; richten Sie die Positionsmarkierungen aus.
20. Drehen Sie eine Mutter [X] eine Umdrehung auf den Bolzen [V], wie unten gezeigt.
Setzen Sie diese Baugruppe in das Schlüsselloch ein.
21. Nach vorne schieben und festziehen
22. Wiederholen Sie Schritt 18-21, um die zweite VESA-Säule [D] zu montieren.
23. Öffnen Sie die Verpackung der VESA-Halterung [3] und montieren Sie die horizontalen Halterungen [3F] & [3G] wie unten gezeigt mit 4 Muttern [W] und 4 Bolzen [U].
⚠ Mit mindestens 15 ft-lb / 20Nm festziehen
⚠ Die VESA-Halterung mit der kreisförmigen Aussparung ist oben positioniert.
Falls zutreffend, fahren Sie mit der Installation des Whiteboard-Rahmens fort
Scannen Sie den QR-Code oben, um die Handbücher anzusehen
24. Panelvorbereitung.
Siehe Handbuch, das dem Panel beiliegt
25. Anbringen des Panels am e-Box IV Mobile.
26. Sichern Sie das Panel auf der Universal VESA Bracket mit beiden Sicherheitsschrauben [3L].
⚠ Überspringen Sie diesen Schritt nicht; Risiko, dass sich das Panel löst
27. Stellen Sie die Controller-Höhe nach Ihren Wünschen ein.

document number: 902A24-02

DE

DE – Zurücksetzen der Steuerbox / Anleitung zur Motorinitialisierung

1. Prüfen Sie, ob alle Kabel an der Steuerbox angeschlossen sind.
1a) Netzkabel an Anschluss AC
1b) Motorkabel an Anschluss M1
1c) Motorkabel an Anschluss M2
1d) Bedienfeld an Anschluss HS
2. Schließen Sie das Netzkabel an die Steckdose an.
3. Drücken und halten Sie die Abwärtstaste 5 Sek. gedrückt.
4. Lassen Sie die Taste los.
5. Drücken Sie die Abwärtstaste am Bedienfeld,
um die e·Box in die niedrigste Position zu fahren. Halten Sie die Taste gedrückt, bis die e·Box stehen bleibt.

DE – FAQ: Häufig gestellte Fragen

A: Die e·Box fährt weder nach oben noch nach unten:
A1: Prüfen Sie, ob das Netzkabel mit der Steckdose verbunden ist; falls nicht, schließen Sie das Netzkabel an;
A2: Prüfen Sie die Kabelverbindungen der Motorsäulen zur Steuerbox und stellen Sie sicher, dass die Kabel angeschlossen sind;
A3: Prüfen Sie die Verbindung des Netzkabels zur Steuerbox und prüfen Sie die Verbindung des Bedienfeldkabels zur Steuerbox; stellen Sie sicher, dass alle Kabel angeschlossen sind;
A4: Prüfen Sie die Kabelverbindungen auf der Motorsäulenseite und stellen Sie sicher, dass die Kabel angeschlossen sind;
A5: Prüfen Sie auf Leitungs-/Kabelschäden durch fehlerhafte Montage. Wenn die Verkabelung beschädigt ist, trennen Sie die e·Box von der Steckdose und kontaktieren Sie Ihren Händler für Ersatz oder Reparatur;

WARNUNG: VERSUCHEN SIE NICHT, BESCHÄDIGTE VERKABELUNG ZU REPARIEREN!

A6: Die Motorsäulen der e·Box sind für intermittierenden Betrieb ausgelegt; kontinuierlicher oder längerer Betrieb (mehr als 6 Minuten) führt zu Überhitzung und ein Sicherheitssystem schaltet die Motoren ab. In diesem Fall lassen Sie die Motoren mindestens 1 Stunde abkühlen. Das System schaltet automatisch wieder in den Normalbetrieb, sobald die Motoren abgekühlt sind;
A7: Wenn die Schritte A1 bis A4 das Problem nicht gelöst haben, kontaktieren Sie Ihren Händler zur Reparatur des Geräts;

B: Die Motoren laufen nicht gleichmäßig oder linker und rechter Motor sind auf unterschiedlicher Höhe:
B1: Folgen Sie den Schritten auf Seite 31, um die Motoren zu synchronisieren und zurückzusetzen.

C: Die e·Box fährt nur nach unten und nicht nach oben: Die e·Box ist in den Sicherheitsmodus gegangen; während des Betriebs kann es zu einem Stromausfall gekommen sein oder es besteht eine fehlerhafte Kabelverbindung:
C1: Wenn das Problem weiterhin besteht, folgen Sie den Schritten A1 bis A5;
C2: Folgen Sie den Schritten auf Seite 31, um die Motoren zu synchronisieren und zurückzusetzen

document number: 902A24-02

FR – Manuel d'installation

Avertissements généraux

Lisez et comprenez ce manuel ainsi que la documentation de sécurité fournie avant l'installation. Le fait de ne pas lire et comprendre toutes les instructions peut entraîner, sans s'y limiter, les risques de sécurité suivants : blessures graves, dommages à l'équipement.

Ne doit pas être entretenu par les utilisateurs.
L'installation doit être effectuée uniquement par du personnel de service autorisé.
Utilisez uniquement les pièces de montage d'origine fournies avec le système et n'utilisez pas d'accessoires non recommandés.

Raccordez l'unité uniquement à une prise de courant correctement mise à la terre. Utilisez uniquement dans des pièces sèches et protégez de l'eau et des liquides. Nettoyez uniquement avec un chiffon sec. En cas de dysfonctionnement, débranchez l'unité et contactez du personnel de service autorisé. Ne roulez pas sur le câble d'alimentation, ne le pincez pas et ne l'endommagez pas. Remplacez immédiatement tout câble endommagé par un câble identique.
Débranchez la fiche de la prise avant de déplacer le produit.

Il incombe à l'installateur certifié de s'assurer que le poids combiné de tous les accessoires et équipements fixés au produit jusqu'à (et y compris) l'écran ne dépasse pas la charge maximale de 140 kg / 308 lb. Ne dépassez pas la taille maximale de panneau de 98 pouces (au format 16:9 ou 105 pouces au format 21:9). La fonction de réglage en hauteur de ce produit ne fonctionnera pas correctement si la charge maximale est dépassée ; plus important encore : une surcharge peut provoquer une instabilité et le basculement du produit, pouvant entraîner des blessures graves ou la mort.

Le produit peut devenir instable et présenter un risque de basculement lors du déplacement sur une surface irrégulière et/ou inclinée. Cela inclut les seuils de porte et similaires.
Utilisez et déplacez le produit uniquement sur un sol plan et stable. Gardez le trajet de déplacement dégagé de tout obstacle. Restez au-dessus du chariot lorsque vous descendez une rampe. Déplacez le produit uniquement en position la plus basse. Ne vous suspendez pas à l'unité.
Risque de blessures graves si l'unité bascule en raison d'une mauvaise utilisation.

Caractéristiques électriques
IN: 100 - 240 VAC, 50/60 Hz
OUT: 12 - 30 VDC, max. 6 A, 400 W

Avertissements généraux
Lorsque les symboles ci-dessous sont utilisés dans les étapes de montage, ils signifient ce qui suit :

L'étape doit être réalisée par deux personnes

Avertissement indiqué par le symbole/la note complémentaire

Lisez et comprenez le manuel référencé

Outils *inclus dans l'emballage
Contenu de la boîte
Voir les pages suivantes pour le contenu de 1,2,3 & 4
Contenu de [1] & [2]
Contenu de [3]
Réf. pièce : 481A70
Contenu de [4]
Contenu de [5]
Réf. pièce de rechange : 539A24

FR

document number: 902A24-02

FR – Manuel d’installation

1. Retirez la poutre en U [B] de l’emballage et placez-la sur une table avec une surface non rayante
+/- 100x100 cm [40x40 inch] d’espace libre nécessaire*
2. Placez le boîtier de commande [J] dans la poutre en U [B]
Fixez avec 2 boulons [R] et 2 écrous [Y]
3. Placez les deux moteurs [P] sur la table et faites-les glisser dans l’assemblage.
Fixez avec 4 vis [S].
⚠ Orientation des fentes en trou de serrure vers la table
⚠ Ne pas serrer complètement pour le moment
Pour aligner les trous ; maintenir un petit jeu
4. Retournez soigneusement l’assemblage et insérez 4 vis [S].
⚠ Ne pas serrer complètement pour le moment
5. Fixez la base de support [N] avec 2 boulons [Q] et 2 écrous [Y].
⚠ Vérifiez l’orientation des fentes en trou de serrure ; elles doivent pointer à l’opposé / vers le haut par rapport à la table
6. Assemblez le support du panneau de commande [I] et le panneau de commande [H] à l’aide de deux écrous [Z] et de boulons [T] comme indiqué ci-dessous.
7. Fixez l’assemblage de l’étape précédente sur la base de support, positionné comme indiqué ci-dessous.
8. Branchez les câbles comme indiqué ci-dessous
9. Fixez le câble d’alimentation avec un collier de serrage [L] à la poutre en U.
Rangez les câbles selon vos préférences à l’aide des colliers de serrage avec fiches [M].
Les fiches des colliers de serrage [M] peuvent être insérées dans la poutre en U aux points prévus indiqués par [M]
10. Fixez temporairement la traverse centrale [A] à l’assemblage avec deux boulons [S] comme indiqué ci-dessous.
11. Fixez la jambe droite [C] à l’assemblage avec 4 vis [S].
⚠ Positionnez le côté le plus long de la jambe vers l’avant.
⚠ Serrer à minimum 7.4 ft-lb / 10Nm
12. Retirez les vis temporaires.
13. Fixez la jambe gauche [C] à l’assemblage avec 4 vis [S].
⚠ Serrer à minimum 7.4 ft-lb / 10Nm
14. Insérez les quatre embouts [O] dans les jambes (vérifiez l’orientation comme indiqué ci-dessous)
⚠ Utilisez un marteau en caoutchouc ou un morceau de carton pour éviter les bosses et les rayures sur les embouts
⚠ Positionnez le côté avec la fixation intégrée vers le bas / vers le trou
15. Insérez les roulettes avec frein [G] à l’avant des jambes, les roulettes sans frein [F] à l’arrière.
Serrez les 4 écrous avec la clé de 17 mm fournie [E].
16. Déplacez l’assemblage de la table vers le sol.
17. Serrez complètement toutes les 8 vis de la connexion de la poutre en U aux moteurs.
⚠ Serrer à minimum 7.4 ft-lb / 10Nm
18. Insérez le montant VESA [D] dans l’assemblage comme indiqué ci-dessous.
⚠ Pour une identification et une maintenance faciles ; placez le côté étiquette du montant VESA à l’extérieur.
19. Pivotez et faites glisser le montant VESA [D] vers l’avant, alignez les repères de position.
20. Vissez un écrou [X] d’un tour sur le boulon [V] comme indiqué ci-dessous.
Insérez cet ensemble dans la fente en trou de serrure.
21. Faites glisser vers l’avant et serrez
22. Répétez l’étape 18-21 pour placer le deuxième montant VESA [D].
23. Ouvrez l’emballage de la fixation VESA [3] et placez les fixations horizontales [3F] & [3G] comme indiqué ci-dessous avec 4 écrous [W] et 4 boulons [U].
⚠ Serrer à minimum 15 ft-lb / 20Nm
⚠ La fixation VESA indiquée par une découpe circulaire est positionnée en haut.
Le cas échéant, poursuivez avec l’installation du cadre de tableau blanc
Scannez le code QR ci-dessus pour consulter les manuels
24. Préparation du panneau.
Reportez-vous au manuel fourni avec le panneau
25. Fixation du panneau sur l’e-Box IV Mobile.
26. Sécurisez le panneau sur l’Universal VESA Bracket à l’aide des deux vis de sécurité [3L].
⚠ Ne sautez pas cette étape ; risque que le panneau se détache
27. Réglez la hauteur du contrôleur selon vos préférences.

FR

document number: 902A24-02

FR – Réinitialisation du boîtier de commande / instructions d'initialisation du moteur

1. Vérifiez que tous les câbles sont connectés au boîtier de commande.
1a) Câble d'alimentation sur le port AC
1b) Câble moteur sur le port M1
1c) Câble moteur sur le port M2
1d) Panneau de commande sur le port HS
2. Branchez le câble d'alimentation à la prise murale.
3. Appuyez et maintenez la commande « bas » enfoncée pendant 5 s.
4. Relâchez la commande.
5. Appuyez sur la commande « bas » du panneau de commande
pour déplacer l'e·Box en position la plus basse. Maintenez jusqu'à ce que l'e·Box s'arrête.

FR – FAQ : Foire aux questions

A : L'e·Box ne monte pas et ne descend pas :
A1 : Vérifiez que le cordon d'alimentation est connecté à la prise murale ; sinon, connectez-le ;
A2 : Vérifiez les connexions des câbles des colonnes moteur au boîtier de commande et assurez-vous que les câbles sont bien connectés ;
A3 : Vérifiez la connexion du câble d'alimentation au boîtier de commande ainsi que la connexion du câble du panneau de commande au boîtier de commande et assurez-vous que tous les câbles sont connectés ;
A4 : Vérifiez les connexions des câbles côté colonnes moteur et assurez-vous que les câbles sont connectés ;
A5 : Vérifiez qu'aucun câble n'a été endommagé à cause d'un mauvais montage. Si le câblage est endommagé, débranchez l'e·Box de la prise murale et contactez votre revendeur pour un remplacement ou une réparation ;

AVERTISSEMENT : N'ESSAYEZ PAS DE RÉPARER UN CÂBLAGE ENDOMMAGÉ !

A6 : Les colonnes moteur de l'e·Box sont conçues pour une utilisation intermittente ; une utilisation continue ou prolongée (plus de 6 minutes) provoquera une surchauffe et un système de sécurité coupera les moteurs. Si cela se produit, laissez les moteurs refroidir pendant au moins 1 heure. Le système repassera automatiquement en mode normal lorsque les moteurs auront refroidi ;
A7 : Si les étapes A1 à A4 n'ont pas résolu le problème, contactez votre revendeur pour la réparation de l'unité ;

B : Les moteurs ne se déplacent pas de manière fluide ou les moteurs gauche et droit ne sont pas à la même hauteur :
B1 : Suivez les étapes de la page 31 pour synchroniser et réinitialiser les moteurs.

C : L'e·Box descend uniquement et ne remonte pas : l'e·Box est passée en mode sécurité ; une coupure de courant a pu survenir pendant le fonctionnement, ou il y a une mauvaise connexion de câblage :
C1 : Si le problème persiste, suivez les étapes A1 à A5 ;
C2 : Suivez les étapes de la page 31 pour synchroniser et réinitialiser les moteurs

document number: 902A24-02

IT – Manuale di installazione

Avvertenze generali

Leggere e comprendere questo manuale e la documentazione di sicurezza fornita prima dell'installazione. La mancata lettura e comprensione di tutte le istruzioni può comportare, a titolo esemplificativo e non esaustivo, i seguenti rischi per la sicurezza: gravi lesioni personali, danni alle apparecchiature.

Non deve essere sottoposto a manutenzione da parte degli utenti.
L'installazione deve essere eseguita esclusivamente da personale di assistenza autorizzato.
Utilizzare solo le parti di montaggio originali fornite con il sistema e non utilizzare accessori non consigliati.

Collegare l'unità solo a una presa di corrente correttamente messa a terra. Utilizzare solo in ambienti asciutti e proteggere da acqua e liquidi. Pulire solo con un panno asciutto. In caso di malfunzionamento, scollegare l'unità e contattare personale di assistenza autorizzato. Non passare sopra, non schiacciare e non danneggiare il cavo di alimentazione. Sostituire immediatamente i cavi danneggiati con uno identico.
Scollegare la spina dalla presa prima di spostare il prodotto.

È responsabilità dell'installatore certificato assicurarsi che il peso combinato di tutti gli accessori e le apparecchiature fissati al prodotto fino a (e incluso) il display non superi il carico massimo di 140 kg / 308 lb. Non superare la dimensione massima del pannello di 98 pollici (in formato 16:9 o 105 pollici in formato 21:9). La funzione di regolazione in altezza di questo prodotto non funzionerà correttamente se il carico massimo viene superato; cosa ancora più importante: il sovraccarico può causare instabilità e inclinazione del prodotto, con possibili gravi lesioni o morte.

Il prodotto può diventare instabile e presentare un rischio di ribaltamento quando viene spostato su una superficie irregolare e/o inclinata. Ciò include soglie di porte e simili.
Utilizzare e spostare il prodotto solo su un pavimento piano e stabile. Tenere il percorso di spostamento libero da ostacoli. Rimanere a monte del carrello quando si scende una rampa. Spostare il prodotto solo nella sua posizione più bassa. Non appendersi all'unità.
Rischio di gravi lesioni se l'unità si ribalta a causa di un uso improprio.

Dati elettrici
IN: 100 - 240 VAC, 50/60 Hz
OUT: 12 - 30 VDC, max. 6 A, 400 W

Avvertenze generali
Quando i simboli sottostanti vengono utilizzati nelle fasi di montaggio, indicano quanto segue:

Il passaggio deve essere eseguito da due persone

Avvertenza specificata dal simbolo/nota supplementare

Leggere e comprendere il manuale di riferimento

Utensili *inclusi nella confezione
Contenuto della scatola
Vedere le pagine successive per il contenuto di 1,2,3 & 4
Contenuto di [1] & [2]
Contenuto di [3]
Cod. parte: 481A70
Contenuto di [4]
Contenuto di [5]
Cod. ricambio: 539A24

IT

document number: 902A24-02

IT – Manuale di installazione

1. Rimuovere la trave a U [B] dall'imballo e posizionarla su un tavolo con una superficie che non graffia
+/- 100x100 cm [40x40 inch] spazio libero necessario*
2. Posizionare la centralina di controllo [J] nella trave a U [B]
Fissare con 2 bulloni [R] e 2 dadi [Y]
3. Posizionare i due motori [P] sul tavolo e farli scorrere nell'assemblaggio.
Fissare con 4 viti [S].
⚠ Orientamento delle asole a foro chiave verso il tavolo
⚠ Non serrare completamente per il momento
Per allineare i fori; mantenere un piccolo gioco
4. Capovolgere con cautela l'assemblaggio e inserire 4 viti [S].
⚠ Non serrare completamente per il momento
5. Fissare la base di supporto [N] con 2 bulloni [Q] e 2 dadi [Y].
⚠ Controllare l'orientamento delle asole a foro chiave: devono essere rivolte lontano / verso l'alto rispetto al tavolo
6. Assemblare il supporto del pannello di controllo [I] e il pannello di controllo [H] con l'aiuto di due dadi [Z] e bulloni [T] come mostrato di seguito.
7. Fissare l'assemblaggio del passaggio precedente sulla base di supporto, posizionato come mostrato di seguito.
8. Collegare i cavi come mostrato di seguito
9. Fissare il cavo di alimentazione con una fascetta [L] alla trave a U.
Sistemare i cavi a piacere con l'aiuto delle fascette con spine [M].
Le spine delle fascette [M] possono essere inserite nella trave a U nei punti designati indicati con [M]
10. Fissare temporaneamente la trave centrale [A] all'assemblaggio con due bulloni [S] come mostrato di seguito.
11. Fissare la gamba destra [C] all'assemblaggio con 4 viti [S].
⚠ Posizionare il lato più lungo della gamba verso la parte anteriore.
⚠ Serrare a minimo 7.4 ft-lb / 10Nm
12. Rimuovere le viti temporanee.
13. Fissare la gamba sinistra [C] all'assemblaggio con 4 viti [S].
⚠ Serrare a minimo 7.4 ft-lb / 10Nm
14. Inserire i quattro tappi terminali [O] nelle gambe (controllare l'orientamento come mostrato di seguito)
⚠ Utilizzare un martello morbido o un pezzo di cartone per evitare ammaccature e graffi sui tappi terminali
⚠ Posizionare il lato con il fissaggio integrato verso il basso / verso il foro
15. Inserire le ruote con freno [G] sul lato anteriore delle gambe, le ruote senza freno [F] sul retro.
Serrare i 4 dadi con la chiave da 17 mm fornita [E].
16. Spostare l'assemblaggio dal tavolo al pavimento.
17. Serrare completamente tutte le 8 viti della connessione della trave a U ai motori.
⚠ Serrare a minimo 7.4 ft-lb / 10Nm
18. Inserire il montante VESA [D] nell'assemblaggio come mostrato di seguito.
⚠ Per una facile identificazione e assistenza; posizionare il lato etichetta del montante VESA verso l'esterno.
19. Ruotare e far scorrere il montante VESA [D] verso la parte anteriore, allineare i marcatori di posizione.
20. Avvitare un dado [X] di un giro sul bullone [V] come mostrato di seguito.
Inserire questo assemblaggio nell'asola a foro chiave.
21. Far scorrere verso la parte anteriore e serrare
22. Ripetere i passaggi 18-21 per posizionare il secondo montante VESA [D].
23. Aprire la confezione della staffa VESA [3] e posizionare le staffe orizzontali [3F] & [3G] come mostrato di seguito con 4 dadi [W] e 4 bulloni [U].
⚠ Serrare a minimo 15 ft-lb / 20Nm
⚠ La staffa VESA indicata dal ritaglio circolare è posizionata in alto.
Se applicabile, procedere con l'installazione della cornice per lavagna
Scansionare il codice QR sopra per visualizzare i manuali
24. Preparazione del pannello.
Fare riferimento al manuale fornito con il pannello
25. Fissaggio del pannello su e-Box IV Mobile.
26. Mettere in sicurezza il pannello sulla Universal VESA Bracket utilizzando entrambe le viti di sicurezza [3L].
⚠ Non saltare questo passaggio; rischio che il pannello si allenti
27. Regolare l'altezza del controller secondo le proprie preferenze.

document number: 902A24-02

IT – Reset della centralina di controllo / istruzioni di inizializzazione dei motori

1. Verificare che tutti i cavi siano collegati alla centralina di controllo.
1a) Cavo di alimentazione nella porta AC
1b) Cavo motore nella porta M1
1c) Cavo motore nella porta M2
1d) Pannello di controllo nella porta HS
2. Collegare il cavo di alimentazione alla presa a muro.
3. Premere e tenere premuto il comando “giù” per 5 sec.
4. Rilasciare il comando.
5. Premere il comando “giù” sul pannello di controllo
per spostare l’e·Box nella posizione più bassa. Tenere premuto finché l’e·Box non smette di muoversi.

IT – FAQ: Domande frequenti

A: L’e·Box non si muove né verso l’alto né verso il basso:
A1: Verificare che il cavo di alimentazione sia collegato alla presa a muro; in caso contrario collegarlo;
A2: Verificare i collegamenti dei cavi delle colonne motore alla centralina di controllo e assicurarsi che i cavi siano collegati;
A3: Verificare il collegamento del cavo di alimentazione alla centralina di controllo e verificare il collegamento del cavo del pannello di controllo alla centralina di controllo e assicurarsi che tutti i cavi siano collegati;
A4: Verificare i collegamenti dei cavi sul lato delle colonne motore e assicurarsi che i cavi siano collegati;
A5: Verificare eventuali danni al cablaggio dovuti a un montaggio errato. Se il cablaggio è danneggiato, scollegare l’e·Box dalla presa a muro e contattare il rivenditore per la sostituzione o la riparazione;

AVVERTENZA: NON TENTARE DI RIPARARE UN CABLAGGIO DANNEGGIATO!

A6: Le colonne motore dell’e·Box sono progettate per un uso intermittente; un uso continuo o prolungato (oltre 6 minuti) causerà il surriscaldamento e un sistema di sicurezza spegnerà i motori. In tal caso, lasciare raffreddare i motori per almeno 1 ora. Il sistema tornerà automaticamente al funzionamento normale quando i motori si saranno raffreddati;
A7: Se i passaggi A1–A4 non hanno risolto il problema, contattare il rivenditore per la riparazione dell’unità;

B: I motori non si muovono in modo fluido oppure i motori sinistro e destro sono a un’altezza diversa:
B1: Seguire i passaggi a pagina 31 per sincronizzare e resettare i motori.

C: L’e·Box si muove solo verso il basso e non verso l’alto: l’e·Box è entrata in modalità di sicurezza; potrebbe essersi verificata un’interruzione di corrente durante il funzionamento, oppure c’è un cattivo collegamento del cablaggio:
C1: Se il problema persiste, seguire i passaggi A1–A5;
C2: Seguire i passaggi a pagina 31 per sincronizzare e resettare i motori

document number: 902A24-02

ES – Manual de instalación

Advertencias generales

Lea y comprenda este manual y la documentación de seguridad suministrada antes de la instalación. No leer y comprender todas las instrucciones puede provocar, entre otros, los siguientes riesgos de seguridad: lesiones personales graves, daños en el equipo.

No debe ser reparado ni mantenido por usuarios.
La instalación debe ser realizada únicamente por personal de servicio autorizado.
Utilice únicamente las piezas de montaje originales suministradas con el sistema y no utilice accesorios no recomendados.

Conecte la unidad únicamente a una toma de corriente correctamente puesta a tierra. Utilícela solo en habitaciones secas y protéjala del agua y los líquidos. Limpie únicamente con un paño seco. En caso de mal funcionamiento, desenchufe la unidad y póngase en contacto con personal de servicio autorizado. No pase por encima, no pellizque ni dañe el cable de alimentación. Sustituya los cables dañados inmediatamente por uno idéntico.
Desconecte el enchufe de la toma antes de mover el producto.

Es responsabilidad del instalador certificado asegurarse de que el peso combinado de todos los accesorios y equipos acoplados al producto hasta (e incluida) la pantalla no supere la carga máxima de 140 kg / 308 lb. No supere el tamaño máximo de panel de 98 pulgadas (en formato 16:9 o 105 pulgadas en formato 21:9). La función de ajuste de altura de este producto no funcionará correctamente si se supera la carga máxima; más importante aún: la sobrecarga puede causar inestabilidad e inclinación del producto, lo que puede provocar lesiones graves o la muerte.

El producto puede volverse inestable y presentar riesgo de vuelco al moverse sobre una superficie irregular y/o inclinada. Esto incluye umbrales de puertas y similares.
Utilice y mueva el producto únicamente sobre un suelo plano y estable. Mantenga la trayectoria de movimiento libre de obstáculos.
Manténgase por encima del carro al bajar por una rampa. Mueva el producto únicamente en su posición más baja. No se cuelgue de la unidad.
Riesgo de lesiones graves si la unidad vuelca debido a un uso inadecuado.

Especificaciones eléctricas
IN: 100 - 240 VAC, 50/60 Hz
OUT: 12 - 30 VDC, máx. 6 A, 400 W

Advertencias generales
Cuando se utilizan los símbolos siguientes en los pasos de montaje, significan lo siguiente:

El paso debe realizarse por dos personas

Advertencia especificada por el símbolo/nota complementaria

Lea y comprenda el manual al que se hace referencia

Herramientas *incluidas en el embalaje
Contenido de la caja
Vea las páginas siguientes para el contenido de 1,2,3 & 4
Contenido de [1] & [2]
Contenido de [3]
N.º de pieza: 481A70
Contenido de [4]
Contenido de [5]
N.º de pieza de repuesto: 539A24

ES

document number: 902A24-02

ES – Manual de instalación

1. Saque la viga en U [B] del embalaje y colóquela sobre una mesa con una superficie que no raye
+/- 100x100 cm [40x40 inch] se necesita espacio libre*
2. Coloque la caja de control [J] en la viga en U [B]
Fije con 2 pernos [R] y 2 tuercas [Y]
3. Coloque los dos motores [P] sobre la mesa y deslícelos dentro del conjunto.
Fije con 4 tornillos [S].
⚠ Orientación de las ranuras tipo ojo de cerradura hacia la mesa
⚠ No apriete completamente todavía
Para alinear los orificios; mantenga una pequeña separación
4. Dé la vuelta con cuidado al conjunto e inserte 4 tornillos [S].
⚠ No apriete completamente todavía
5. Fije la base del soporte [N] con 2 pernos [Q] y 2 tuercas [Y].
⚠ Compruebe la orientación de las ranuras tipo ojo de cerradura; deben apuntar alejadas / hacia arriba de la mesa
6. Monte el soporte del panel de control [I] y el panel de control [H] con la ayuda de dos tuercas [Z] y pernos [T], como se muestra a continuación.
7. Fije el conjunto del paso anterior en la base del soporte, colocado como se muestra a continuación.
8. Conecte los cables como se muestra a continuación
9. Sujete el cable de alimentación con una brida [L] a la viga en U.
Ordene los cables a su gusto con la ayuda de las bridas con conectores [M].
Los conectores de las bridas [M] pueden insertarse en la viga en U en los puntos designados indicados con [M]
10. Sujete temporalmente la viga central [A] al conjunto con dos pernos [S], como se muestra a continuación.
11. Fije la pata derecha [C] al conjunto con 4 tornillos [S].
⚠ Coloque el lado más largo de la pata hacia la parte frontal.
⚠ Apriete a mínimo 7.4 ft-lb / 10Nm
12. Retire los tornillos temporales.
13. Fije la pata izquierda [C] al conjunto con 4 tornillos [S].
⚠ Apriete a mínimo 7.4 ft-lb / 10Nm
14. Inserte las cuatro tapas terminales [O] en las patas (compruebe la orientación como se muestra a continuación)
⚠ Utilice un martillo blando o un trozo de cartón para evitar abolladuras y arañazos en las tapas terminales
⚠ Coloque el lado con el fijador integrado hacia abajo / hacia el orificio
15. Inserte las ruedas con freno [G] en la parte frontal de las patas y las ruedas sin freno [F] en la parte trasera.
Apriete las 4 tuercas con la llave de 17 mm suministrada [E].
16. Mueva el conjunto de la mesa al suelo.
17. Apriete completamente los 8 tornillos de la conexión de la viga en U a los motores.
⚠ Apriete a mínimo 7.4 ft-lb / 10Nm
18. Inserte el montante VESA [D] en el conjunto como se muestra a continuación.
⚠ Para una fácil identificación y servicio; coloque el lado de la etiqueta del montante VESA hacia el exterior.
19. Gire y deslice el montante VESA [D] hacia la parte frontal, alinee los marcadores de posición.
20. Enrosque una tuerca [X] una vuelta en el perno [V] como se muestra a continuación.
Inserte este conjunto en la ranura tipo ojo de cerradura.
21. Deslice hacia la parte frontal y apriete
22. Repita el paso 18-21 para colocar el segundo montante VESA [D].
23. Abra el paquete del soporte VESA [3] y coloque los soportes horizontales [3F] & [3G] como se muestra a continuación con 4 tuercas [W] y 4 pernos [U].
⚠ Apriete a mínimo 15 ft-lb / 20Nm
⚠ El soporte VESA indicado con el recorte circular se coloca en la parte superior.
Si procede, continúe con la instalación del marco de pizarra
Escanee el código QR de arriba para ver los manuales
24. Preparación del panel.
Consulte el manual suministrado con el panel
25. Colocación del panel en la e-Box IV Mobile.
26. Asegure el panel en la Universal VESA Bracket utilizando ambos tornillos de seguridad [3L].
⚠ No se salte este paso; riesgo de que el panel se suelte
27. Ajuste la altura del controlador según sus preferencias.

ES

document number: 902A24-02

ES – Restablecimiento de la caja de control / instrucciones de inicialización del motor

1. Compruebe si todos los cables están conectados a la caja de control.
1a) Cable de alimentación en el puerto AC
1b) Cable del motor en el puerto M1
1c) Cable del motor en el puerto M2
1d) Panel de control en el puerto HS
2. Conecte el cable de alimentación a la toma de pared.
3. Mantenga pulsado el botón de bajada durante 5 s.
4. Suelte el botón.
5. Pulse el botón de bajada en el panel de control
para mover la e·Box a la posición más baja. Manténgalo pulsado hasta que la e·Box deje de moverse

ES – FAQ: Preguntas frecuentes

A: La e·Box no sube ni baja:
A1: Compruebe que el cable de alimentación esté conectado a la toma de pared; si no lo está, conecte el cable de alimentación;
A2: Compruebe las conexiones de los cables de las columnas del motor a la caja de control y asegúrese de que los cables estén conectados;
A3: Compruebe la conexión del cable de alimentación a la caja de control y la conexión del cable del panel de control a la caja de control, y asegúrese de que todos los cables estén conectados;
A4: Compruebe las conexiones de los cables en el lado de las columnas del motor y asegúrese de que los cables estén conectados;
A5: Compruebe si hay daños en el cableado por un montaje incorrecto. Si el cableado está dañado, desconecte la e·Box de la toma de pared y póngase en contacto con su distribuidor para su sustitución o reparación;

ADVERTENCIA: ¡NO INTENTE REPARAR UN CABLEADO DAÑADO!

A6: Las columnas del motor de la e·Box están diseñadas para un uso intermitente; un uso continuo o prolongado (más de 6 minutos) provocará sobrecalentamiento y un sistema de seguridad apagará los motores. Si esto ocurre, deje que los motores se enfríen durante al menos 1 hora. El sistema volverá automáticamente al funcionamiento normal cuando los motores se hayan enfriado;
A7: Si los pasos A1 a A4 no han resuelto el problema, póngase en contacto con su distribuidor para reparar la unidad;

B: Los motores no se mueven suavemente o los motores izquierdo y derecho están a diferente altura:
B1: Siga los pasos de la página 31 para sincronizar y restablecer los motores.

C: La e·Box solo baja y no sube: la e·Box ha entrado en modo seguro; puede haberse producido un corte de corriente durante el funcionamiento, o hay una mala conexión de cableado:
C1: Si el problema persiste, siga los pasos A1 a A5;
C2: Siga los pasos de la página 31 para sincronizar y restablecer los motores

document number: 902A24-02

DK – Installationsvejledning

Generelle advarsler

Læs og forstå denne manual samt den medfølgende sikkerhedsdokumentation før installation. Hvis alle instruktioner ikke læses og forstås, kan det blandt andet medføre følgende sikkerhedsrisici: alvorlig personskade, skade på udstyr.

Må ikke serviceres af brugere.
Installation må kun udføres af autoriseret servicepersonale.
Brug kun de originale monteringsdele, der leveres med systemet, og brug ikke ikke-anbefalet tilbehør.

Tilslut kun enheden til en korrekt jordet stikkontakt. Brug kun i tørre rum og beskyt mod vand og væsker. Rengør kun med en tør klud.
Ved funktionsfejl: tag stikket ud, og kontakt autoriseret servicepersonale. Kør ikke over, klem ikke og beskadig ikke netledningen. Udskift beskadigede ledninger straks med en identisk.
Træk stikket ud af stikkontakten før produktet flyttes.

Det er den certificerede installatørs ansvar at sikre, at den samlede vægt af alt tilbehør og udstyr, der er monteret på produktet op til (og inklusive) displayet, ikke overstiger den maksimale belastning på 140 kg / 308 lb. Overskrid ikke den maksimale panelstørrelse på 98 inch (i 16:9-format eller 105 inch i 21:9-format). Højdejusteringsfunktionen på dette produkt vil ikke fungere korrekt, hvis den maksimale belastning overskrides; endnu vigtigere: overbelastning kan forårsage ustabilitet og væltning af produktet, hvilket kan resultere i alvorlig personskade eller død.

Produktet kan blive ustabilt og udgøre en risiko for at vælte, når det flyttes på en ujævn og/eller skrånende overflade. Dette omfatter dørtrin og lignende.
Brug og flyt kun produktet på et plant og stabilt gulv. Hold bevægelsesvejen fri for forhindringer. Bliv på den øverste side af vognen, når du kører ned ad en rampe. Flyt kun produktet i dets laveste position. Hæng ikke på enheden.
Risiko for alvorlig personskade, hvis enheden vælter på grund af forkert brug.

DK

Elektriske specifikationer
IN: 100 - 240 VAC, 50/60 Hz
OUT: 12 - 30 VDC, maks. 6 A, 400 W

Generelle advarsler
Når symbolerne nedenfor bruges i monteringstrinnene, betyder de følgende:

Trinnet skal udføres af to personer

Advarsel angivet af det supplerende symbol/notat

Læs og forstå den refererede manual

Værktøj *inkluderet i emballagen
Indhold i kassen
Se næste sider for indholdet af 1,2,3 & 4
Indhold af [1] & [2]
Indhold af [3]
Varenr.: 481A70
Indhold af [4]
Indhold af [5]
Reservedelsnr.: 539A24

document number: 902A24-02

DK – Installationsvejledning

1. Fjern U-bjælken [B] fra emballagen og placer den på et bord med en ridsefri overflade
+/- 100x100 cm [40x40 inch] fri plads nødvendig*
2. Placer kontrolboksen [J] i U-bjælken [B]
Fastgør med 2 bolte [R] og 2 møtrikker [Y]
3. Placer de to motorer [P] på bordet og skub dem ind i samlingen.
Fastgør med 4 skruer [S].
⚠ Orientering af nøglehulssporene mod bordet
⚠ Spænd ikke helt endnu
For at justere hullerne; hold en lille afstand
4. Vend samlingen forsigtigt og indsæt 4 skruer [S].
⚠ Spænd ikke helt endnu
5. Fastgør holderbasen [N] med 2 bolte [Q] og 2 møtrikker [Y].
⚠ Kontrollér orienteringen af nøglehulssporene; de skal pege væk / op fra bordet
6. Monter holderen til kontrolpanelet [I] og kontrolpanelet [H] ved hjælp af to møtrikker [Z] og bolte [T] som vist nedenfor.
7. Fastgør samlingen fra forrige trin på holderbasen, placeret som vist nedenfor.
8. Tilslut kablerne som vist nedenfor
9. Fastgør netkablet med en kabelbinder [L] til U-bjælken.
Saml kablerne efter behov ved hjælp af kabelbinderne med stik [M].
Stikkene fra kabelbinderne [M] kan indsættes i U-bjælken på de angivne punkter markeret med [M]
10. Fastgør midterbjælken [A] midlertidigt til samlingen med to bolte [S] som vist nedenfor.
11. Fastgør det højre ben [C] til samlingen med 4 skruer [S].
⚠ Placér den længere side af benet mod fronten.
⚠ Spænd med minimum 7.4 ft-lb / 10Nm
12. Fjern de midlertidige skruer.
13. Fastgør det venstre ben [C] til samlingen med 4 skruer [S].
⚠ Spænd med minimum 7.4 ft-lb / 10Nm
14. Indsæt de fire endekapper [O] i benene (kontrollér orienteringen som vist nedenfor)
⚠ Brug en blød hammer eller et stykke pap for at undgå buler og ridser på endekapperne
⚠ Placér siden med den indbyggede fastgørelse nedad / mod hullet
15. Indsæt hjulene med bremse [G] på benenes forside, og hjulene uden bremse [F] bagpå.
Spænd de 4 møtrikker med den medfølgende 17 mm-nøgle [E].
16. Flyt samlingen fra bordet til gulvet.
17. Spænd alle 8 skruer i U-bjælkens forbindelse til motorerne helt.
⚠ Spænd med minimum 7.4 ft-lb / 10Nm
18. Indsæt VESA-søjlen [D] i samlingen som vist nedenfor.
⚠ For nem identifikation og service; placér etiket-siden af VESA-søjlen udad.
19. Drej og skub VESA-søjlen [D] fremad, og justér positionsmarkeringerne.
20. Skru en møtrik [X] én omgang på bolten [V] som vist nedenfor.
Indsæt denne samling i nøglehullet.
21. Skub fremad og spænd
22. Gentag trin 18-21 for at placere den anden VESA-søjle [D].
23. Åbn VESA-beslagpakken [3] og placér de vandrette beslag [3F] & [3G] som vist nedenfor med 4 møtrikker [W] og 4 bolte [U].
⚠ Spænd med minimum 15 ft-lb / 20Nm
⚠ VESA-beslaget med den cirkulære udskæring er placeret øverst.
Hvis relevant, fortsæt med installationen af whiteboard-rammen
Scan QR-koden ovenfor for at se manualerne
24. Forberedelse af panel.
Se manualen, der følger med panelet
25. Montering af panel på e-Box IV Mobile.
26. Fastgør panelet på Universal VESA Bracket ved hjælp af begge sikkerhedsskruer [3L].
⚠ Spring ikke dette trin over; risiko for at panelet kan løsne sig
27. Justér controllerens højde efter dine præferencer.

document number: 902A24-02

DK – Nulstilling af kontrolboks / instruktion til motorinitialisering

1. Kontrollér, om alle kabler er tilsluttet kontrolboksen.
1a) Strømkabel i port AC
1b) Motorkabel i port M1
1c) Motorkabel i port M2
1d) Kontrolpanel i port HS
2. Tilslut strømkablet til stikkontakten.
3. Tryk og hold ned-knappen nede i 5 sek.
4. Slip knappen.
5. Tryk ned-knappen på kontrolpanelet
for at køre e·Box til laveste position. Hold nede, indtil e·Box stopper med at bevæge sig.

DK – FAQ: Ofte stillede spørgsmål

A: e·Box bevæger sig ikke op eller ned:
A1: Kontrollér, at strømkablet er tilsluttet stikkontakten; hvis ikke, tilslut strømkablet;
A2: Kontrollér kabeltilslutningerne fra motorkolonnerne til kontrolboksen, og sørg for, at kablerne er tilsluttet;
A3: Kontrollér tilslutningen af strømkablet til kontrolboksen, og kontrollér tilslutningen af kontrolpanelets kabel til kontrolboksen, og sørg for, at alle kabler er tilsluttet;
A4: Kontrollér kabeltilslutningerne på motorkolonne-siden, og sørg for, at kablerne er tilsluttet;
A5: Kontrollér for ledningsskader som følge af forkert samling. Hvis ledningerne er beskadiget, frakobl e·Box fra stikkontakten og kontakt din forhandler for udskiftning eller reparation;

DK

ADVARSEL: FORSØG IKKE AT REPARERE BESKADIGEDE LEDNINGER!

A6: e·Box'ens motorkolonner er beregnet til intermittent brug; kontinuerlig eller længerevarende brug (mere end 6 minutter) vil medføre overophedning, og et sikkerhedssystem vil slukke motorerne. Hvis dette sker, lad motorerne køle af i mindst 1 time. Systemet skifter automatisk tilbage til normal drift, når motorerne er kølet af;
A7: Hvis trin A1 til A4 ikke har løst problemet, kontakt din forhandler for reparation af enheden;

B: Motorerne bevæger sig ikke jævnt, eller venstre og højre motor er i forskellig højde:
B1: Følg trinene på side 31 for at synkronisere og nulstille motorerne.

C: e·Box bevæger sig kun ned og ikke op: e·Box er gået i sikker tilstand; der kan have været strømafbrydelse under drift, eller der er en dårlig kabeltilslutning:
C1: Hvis problemet stadig er der, følg trin A1 til A5;
C2: Følg trinene på side 31 for at synkronisere og nulstille motorerne

document number: 902A24-02

SV – Installationshandbok

Allmänna varningar

Läs och förstå denna manual och den medföljande säkerhetsdokumentationen före installation. Om du inte läser och förstår alla instruktioner kan det leda till, men är inte begränsat till, följande säkerhetsrisker: allvarliga personskador, skador på utrustning.

Får inte servas av användare.
Installationen får endast utföras av auktoriserad servicepersonal.
Använd endast de originalmonteringsdelar som levereras med systemet och använd inga icke rekommenderade tillbehör.

Anslut endast enheten till ett korrekt jordat eluttag. Använd endast i torra rum och skydda mot vatten och vätskor. Rengör endast med en torr trasa. Vid fel: dra ur kontakten och kontakta auktoriserad servicepersonal. Kör inte över, kläm inte och skada inte nätkabeln. Byt omedelbart skadade kablar mot en identisk.
Dra ur kontakten ur uttaget innan produkten flyttas.

Det är den certifierade installatörens ansvar att säkerställa att den sammanlagda vikten av alla tillbehör och all utrustning som är monterad på produkten upp till (och inklusive) displayen inte överskrider den maximala lasten på 140 kg / 308 lb. Överskrid inte den maximala panelstorleken på 98 inch (i 16:9-format eller 105 inch i 21:9-format). Den höjdjusterbara funktionen på denna produkt kommer inte att fungera korrekt om den maximala lasten överskrids; ännu viktigare: överbelastning kan orsaka instabilitet och att produkten tippar, vilket kan leda till allvarliga personskador eller dödsfall.

Produkten kan bli instabil och innebära risk för att tippa när den flyttas på en ojämn och/eller lutande yta. Detta inkluderar dörrtrösklar och liknande.
Använd och flytta produkten endast på ett plant och stabilt golv. Håll förflyttningsvägen fri från hinder. Stanna ovanför vagnen när du kör nedför en ramp. Flytta endast produkten i dess lägsta position. Häng inte på enheten.
Risk för allvarliga personskador om enheten tippar på grund av felaktig användning.

Elektriska data
IN: 100 - 240 VAC, 50/60 Hz
OUT: 12 - 30 VDC, max. 6 A, 400 W

Allmänna varningar
När symbolerna nedan används i monteringsstegen betyder de följande:

Steget måste utföras av två personer

Varning enligt kompletterande symbol/notering

Läs och förstå den refererade manualen

Verktyg *ingår i förpackningen
Kartongens innehåll
Se nästa sidor för innehållet i 1,2,3 & 4
Innehåll i [1] & [2]
Innehåll i [3]
Art.nr.: 481A70
Innehåll i [4]
Innehåll i [5]
Reservdelsnr.: 539A24

SV

document number: 902A24-02

SV – Installationshandbok

1. Ta ut U-balken [B] ur förpackningen och placera den på ett bord med en yta som inte repar
+/- 100x100 cm [40x40 inch] fritt utrymme behövs*
2. Placera styrboxen [J] i U-balken [B]
Fäst med 2 bultar [R] och 2 muttrar [Y]
3. Placera de två motorerna [P] på bordet och skjut in dem i sammanställningen.
Fäst med 4 skruvar [S].
⚠ Orientering av nyckelhålsspåren mot bordet
⚠ Dra inte åt helt ännu
För att justera hålen; behåll ett litet glapp
4. Vänd sammanställningen försiktigt och sätt in 4 skruvar [S].
⚠ Dra inte åt helt ännu
5. Fäst hållarbasen [N] med 2 bultar [Q] och 2 muttrar [Y].
⚠ Kontrollera orienteringen av nyckelhålsspåren; de måste peka bort från / upp från bordet
6. Montera hållaren för kontrollpanelen [I] och kontrollpanelen [H] med hjälp av två muttrar [Z] och bultar [T] enligt nedan.
7. Fäst sammanställningen från föregående steg på hållarbasen, placerad enligt nedan.
8. Anslut kablarna enligt nedan
9. Fäst nätkabeln med ett kabelband [L] på U-balken.
Ordna kablarna efter önskemål med hjälp av kabelbanden med pluggar [M].
Pluggarna på kabelbanden [M] kan sättas in i U-balken på de avsedda punkterna markerade med [M]
10. Fäst mittbalken [A] tillfälligt på sammanställningen med två bultar [S] enligt nedan.
11. Fäst det högra benet [C] på sammanställningen med 4 skruvar [S].
⚠ Placera benets längre sida mot framsidan.
⚠ Dra åt med minst 7.4 ft-lb / 10Nm
12. Ta bort de temporära skruvarna.
13. Fäst det vänstra benet [C] på sammanställningen med 4 skruvar [S].
⚠ Dra åt med minst 7.4 ft-lb / 10Nm
14. Sätt in de fyra ändkåporna [O] i benen (kontrollera orienteringen enligt nedan)
⚠ Använd en mjuk hammare eller en bit kartong för att förhindra bucklor och repor på ändkåporna
⚠ Placera sidan med den inbyggda fästdetaljen nedåt / mot hålet
15. Sätt in hjulen med broms [G] på benens framsida och hjulen utan broms [F] bak.
Dra åt de 4 muttrarna med den medföljande 17 mm-nyckeln [E].
16. Flytta sammanställningen från bordet till golvet.
17. Dra åt alla 8 skruvar i U-balkens anslutning till motorerna helt.
⚠ Dra åt med minst 7.4 ft-lb / 10Nm
18. Sätt in VESA-stolpen [D] i sammanställningen enligt nedan.
⚠ För enkel identifiering och service; placera etikettsidan av VESA-stolpen utåt.
19. Vrid och skjut VESA-stolpen [D] framåt, rikta in positionsmarkeringarna.
20. Skruva på en mutter [X] ett varv på bulten [V] enligt nedan.
Sätt in denna sammanställning i nyckelhålet.
21. Skjut framåt och dra åt
22. Upprepa steg 18-21 för att placera den andra VESA-stolpen [D].
23. Öppna förpackningen för VESA-fästet [3] och placera de horisontella fästena [3F] & [3G] enligt nedan med 4 muttrar [W] och 4 bultar [U].
⚠ Dra åt med minst 15 ft-lb / 20Nm
⚠ VESA-fästet som anges med ett cirkulärt urtag är placerat överst.
Om tillämpligt, fortsätt med installationen av whiteboard-ramen
Skanna QR-koden ovan för att se manualerna
24. Panelförberedelse.
Se manualen som medföljer panelen
25. Montering av panel på e-Box IV Mobile.
26. Säkra panelen på Universal VESA Bracket med båda säkerhetsskruvarna [3L].
⚠ Hoppa inte över detta steg; risk att panelen lossnar
27. Justera controllerhöjden efter dina önskemål.

SV

document number: 902A24-02

SV – Återställning av styrboxen / instruktion för motorinitiering

1. Kontrollera att alla kablar är anslutna till styrboxen.
1a) Strömkabel i port AC
1b) Motorkabel i port M1
1c) Motorkabel i port M2
1d) Kontrollpanel i port HS
2. Anslut strömkabeln till vägguttaget.
3. Tryck och håll ned nedåtknappen i 5 s.
4. Släpp knappen.
5. Tryck nedåtknappen på kontrollpanelen
för att köra e·Box till det lägsta läget. Håll in tills e·Box slutar röra sig.

SV – FAQ: Vanliga frågor

A: e·Box rör sig varken upp eller ned:
A1: Kontrollera att strömkabeln är ansluten till vägguttaget; om inte, anslut strömkabeln;
A2: Kontrollera kabelanslutningarna från motorkolonnerna till styrboxen och se till att kablarna är anslutna;
A3: Kontrollera strömkabelns anslutning till styrboxen och kontrollera anslutningen av kontrollpanelens kabel till styrboxen och se till att alla kablar är anslutna;
A4: Kontrollera kabelanslutningarna på motorkolonn-sidan och se till att kablarna är anslutna;
A5: Kontrollera om det finns kabelskador på grund av felaktig montering. Om kablaget är skadat, koppla ur e·Box från vägguttaget och kontakta din återförsäljare för utbyte eller reparation;

VARNING: FÖRSÖK INTE ATT REPARERA SKADAT KABLAGE!

A6: e·Boxens motorkolonner är avsedda för intermittent användning; kontinuerlig eller långvarig användning (mer än 6 minuter) orsakar överhettning och ett säkerhetssystem stänger av motorerna. Om detta händer, låt motorerna svalna i minst 1 timme. Systemet återgår automatiskt till normal drift när motorerna har svalnat;
A7: Om stegen A1 till A4 inte har löst problemet, kontakta din återförsäljare för reparation av enheten;

B: Motorerna rör sig inte jämnt eller vänster och höger motor är på olika höjd:
B1: Följ stegen på sida 31 för att synkronisera och återställa motorerna.

C: e·Box rör sig bara nedåt och inte uppåt: e·Box har gått in i säkert läge; ett strömavbrott kan ha inträffat under drift, eller det finns en dålig kabelanslutning:
C1: Om problemet kvarstår, följ stegen A1 till A5;
C2: Följ stegen på sida 31 för att synkronisera och återställa motorerna

document number: 902A24-02

NO – Installasjonsveiledning

Generelle advarsler

Les og forstå denne håndboken og den medfølgende sikkerhetsdokumentasjonen før installasjon. Hvis du ikke leser og forstår alle instruksjoner, kan det føre til, men er ikke begrenset til, følgende sikkerhetsrisikoer: alvorlig personskade, skade på utstyr.

Skal ikke serviceres av brukere.
Installasjon må kun utføres av autorisert servicepersonell.
Bruk kun originale monteringsdeler som leveres med systemet, og ikke bruk ikke-anbefalt tilbehør.

Koble enheten kun til en korrekt jordet stikkontakt. Bruk kun i tørre rom og beskytt mot vann og væsker. Rengjør kun med en tørr klut.
Ved feil: trekk ut støpselet og kontakt autorisert servicepersonell. Ikke kjør over, klem eller skad strømkabelen. Bytt skadede kabler umiddelbart med en identisk.
Koble støpselet fra stikkontakten før du flytter produktet.

Det er den sertifiserte installatørens ansvar å sørge for at den samlede vekten av alt tilbehør og utstyr som er festet til produktet opp til (og inkludert) displayet ikke overstiger maksimal belastning på 140 kg / 308 lb. Ikke overskrid maksimal panelstørrelse på 98 inch (i 16:9-format eller 105 inch i 21:9-format). Høydejusteringsfunksjonen på dette produktet vil ikke fungere korrekt hvis maksimal belastning overskrides; enda viktigere: overbelastning kan føre til ustabilitet og at produktet tipper, noe som kan resultere i alvorlig personskade eller død.

Produktet kan bli ustabilt og utgjøre en risiko for å tippe når det flyttes på en ujevn og/eller skrå overflate. Dette inkluderer dørterskler og lignende.
Bruk og flytt produktet kun på et plant og stabilt gulv. Hold forflytningsveien fri for hindringer. Hold deg på oversiden av vognen når du kjører ned en rampe. Flytt kun produktet i laveste posisjon. Ikke heng på enheten.
Risiko for alvorlig personskade hvis enheten tipper på grunn av feil bruk.

Elektriske spesifikasjoner
IN: 100 - 240 VAC, 50/60 Hz
OUT: 12 - 30 VDC, maks. 6 A, 400 W

Generelle advarsler
Når symbolene nedenfor brukes i monteringsstegene, betyr de følgende:

Trinnet må utføres av to personer

Advarsel angitt av det supplerende symbolet/notatet

Les og forstå den refererte håndboken

Verktøy *inkludert i emballasjen
Innhold i esken
Se neste sider for innholdet i 1,2,3 & 4
Innhold i [1] & [2]
Innhold i [3]
Delnr.: 481A70
Innhold i [4]
Innhold i [5]
Reservedelsnr.: 539A24

NO

document number: 902A23-02

NO – Installasjonsveiledning

1. Ta ut U-bjelken [B] fra emballasjen og plasser den på et bord med en overflate som ikke riper
+/- 100x100 cm [40x40 inch] fri plass nødvendig*
2. Plasser kontrollboksen [J] i U-bjelken [B]
Fest med 2 bolter [R] og 2 muttere [Y]
3. Plasser de to motorene [P] på bordet og skyv dem inn i sammenstillingen.
Fest med 4 skruer [S].
⚠ Orientering av nøkkelhullssporene mot bordet
⚠ Ikke stram helt ennå
For å justere hullene; hold en liten åpning
4. Vend sammenstillingen forsiktig og sett inn 4 skruer [S].
⚠ Ikke stram helt ennå
5. Fest holderbasen [N] med 2 bolter [Q] og 2 muttere [Y].
⚠ Kontroller orienteringen av nøkkelhullssporene; de må peke bort fra / opp fra bordet
6. Monter holderen for kontrollpanelet [I] og kontrollpanelet [H] ved hjelp av to muttere [Z] og bolter [T] som vist nedenfor.
7. Fest sammenstillingen fra forrige trinn på holderbasen, plassert som vist nedenfor.
8. Koble til kablene som vist nedenfor
9. Fest strømkabelen med en strips [L] til U-bjelken.
Rydd kablene etter ønske ved hjelp av stripsene med plugger [M].
Pluggene på stripsene [M] kan settes inn i U-bjelken på de angitte punktene markert med [M]
10. Fest midtbjelken [A] midlertidig til sammenstillingen med to bolter [S] som vist nedenfor.
11. Fest høyre ben [C] til sammenstillingen med 4 skruer [S].
⚠ Plasser den lengre siden av benet mot fronten.
⚠ Stram til minimum 7.4 ft-lb / 10Nm
12. Fjern de midlertidige skruene.
13. Fest venstre ben [C] til sammenstillingen med 4 skruer [S].
⚠ Stram til minimum 7.4 ft-lb / 10Nm
14. Sett inn de fire endekappene [O] i bena (kontroller orienteringen som vist nedenfor)
⚠ Bruk en myk hammer eller et stykke papp for å unngå bulker og riper på endekappene
⚠ Plasser siden med den innstøpte festeren ned / mot hullet
15. Sett inn hjulene med brems [G] på forsiden av bena, og hjulene uten brems [F] bak.
Stram de 4 mutterne med den medfølgende 17 mm-nøkkelen [E].
16. Flytt sammenstillingen fra bordet til gulvet.
17. Stram alle 8 skruene i U-bjelkens forbindelse til motorene helt.
⚠ Stram til minimum 7.4 ft-lb / 10Nm
18. Sett VESA-stolpen [D] inn i sammenstillingen som vist nedenfor.
⚠ For enkel identifikasjon og service; plasser etikett-siden av VESA-stolpen utvendig.
19. Drei og skyv VESA-stolpen [D] fremover, og juster posisjonsmarkørene.
20. Skru en mutter [X] én omdreining på bolten [V] som vist nedenfor.
Sett denne sammenstillingen inn i nøkkelhullet.
21. Skyv fremover og stram til
22. Gjenta trinn 18-21 for å plassere den andre VESA-stolpen [D].
23. Åpne pakken med VESA-braketten [3] og plasser de horisontale brakettene [3F] & [3G] som vist nedenfor med 4 muttere [W] og 4 bolter [U].
⚠ Stram til minimum 15 ft-lb / 20Nm
⚠ VESA-braketten som er angitt med et sirkulært utsnitt, skal plasseres øverst.
Hvis relevant, fortsett med installasjonen av whiteboard-rammen
Skann QR-koden ovenfor for å se manualene
24. Forberedelse av panel.
Se håndboken som følger med panelet
25. Montering av panel på e-Box IV Mobile.
26. Sikre panelet på Universal VESA Bracket ved å bruke begge sikkerhetsskruene [3L].
⚠ Ikke hopp over dette trinnet; risiko for at panelet kan løsne
27. Juster controllerhøyden etter dine preferanser.

document number: 902A24-02

NO – Tilbakestilling av kontrollboksen / instruksjon for motorinitialisering

1. Kontroller at alle kabler er tilkoblet kontrollboksen.
1a) Strømkabel i port AC
1b) Motorkabel i port M1
1c) Motorkabel i port M2
1d) Kontrollpanel i port HS
2. Koble strømkabelen til stikkontakten.
3. Trykk og hold nedoverknappen inne i 5 sek.
4. Slipp knappen.
5. Trykk nedoverknappen på kontrollpanelet
for å kjøre e·Box til laveste posisjon. Hold inne til e·Box slutter å bevege seg.

NO – FAQ: Ofte stilte spørsmål

A: e·Boxen beveger seg ikke opp eller ned:
A1: Kontroller at strømkabelen er koblet til vegguttaket; hvis ikke, koble til strømkabelen;
A2: Kontroller kabelforbindelsene fra motorsøylene til kontrollboksen, og sørg for at kablene er tilkoblet;
A3: Kontroller tilkoblingen av strømkabelen til kontrollboksen og tilkoblingen av kontrollpanelets kabel til kontrollboksen, og sørg for at alle kabler er tilkoblet;
A4: Kontroller kabelforbindelsene på motorsøyle-siden og sørg for at kablene er tilkoblet;
A5: Kontroller om det er ledningsskader som følge av feil montering. Hvis kablingen er skadet, koble e·Boxen fra vegguttaket og kontakt forhandleren din for utskifting eller reparasjon;

ADVARSEL: IKKE FORSØK Å REPARERE SKADET KABLING!

A6: Motorsøylene på e·Boxen er beregnet for intermittent bruk; kontinuerlig eller lengre bruk (mer enn 6 minutter) vil føre til overoppheting og et sikkerhetssystem vil slå av motorene. Hvis dette skjer, la motorene kjøle seg ned i minst 1 time. Systemet vil automatisk gå tilbake til normal drift når motorene har kjølt seg ned;
A7: Hvis trinn A1 til A4 ikke har løst problemet, kontakt forhandleren din for reparasjon av enheten;

B: Motorene beveger seg ikke jevnt, eller venstre og høyre motor er i ulik høyde:
B1: Følg trinnene på side 31 for å synkronisere og tilbakestille motorene.

C: e·Boxen beveger seg bare ned og ikke opp: e·Boxen har gått i sikkerhetsmodus; det kan ha vært et strømbrudd under drift, eller det er en dårlig kabelforbindelse:
C1: Hvis problemet fortsatt er der, følg trinn A1 til A5;
C2: Følg trinnene på side 31 for å synkronisere og tilbakestille motorene

document number: 902A24-02

FI – Asennusohje

Yleiset varoitukset

Lue ja ymmärrä tämä ohjekirja ja toimitettu turvallisuusdokumentaatio ennen asennusta. Kaikkien ohjeiden lukematta ja ymmärtämättä jättäminen voi johtaa muun muassa seuraaviin turvallisuusriskeihin: vakava henkilövamma, laitevauriot.

Ei käyttäjien huollettavaksi.
Asennuksen saa suorittaa vain valtuutettu huoltohenkilöstö.
Käytä vain järjestelmän mukana toimitettuja alkuperäisiä asennusosia äläkä käytä ei-suositeltuja lisäosia.

Liitä laite vain asianmukaisesti maadoitettuun pistorasiaan. Käytä vain kuivissa tiloissa ja suojaa vedeltä ja nesteiltä. Puhdista vain kuivalla liinalla. Vikatilanteessa irrota laite pistorasiasta ja ota yhteyttä valtuutettuun huoltohenkilöstöön. Älä aja virtajohdon yli, älä purista sitä äläkä vahingoita sitä. Vaihda vaurioituneet johdot välittömästi identtisiin.
Irrota pistoke pistorasiasta ennen tuotteen siirtämistä.

Sertifioidun asentajan vastuulla on varmistaa, että tuotteeseen kiinnitettyjen lisävarusteiden ja laitteiden yhteenlaskettu paino aina (ja mukaan lukien) näyttöön asti ei ylitä enimmäiskuormaa 140 kg / 308 lb. Älä ylitä enimmäispaneelikokoa 98 inch (16:9-muodossa tai 105 inch 21:9-muodossa). Tämän tuotteen korkeudensäätötoiminto ei toimi oikein, jos enimmäiskuorma ylitetään; vielä tärkeämpää: ylikuormitus voi aiheuttaa tuotteen epävakautta ja kallistumista/kaatumista, mikä voi johtaa vakavaan loukkaantumiseen tai kuolemaan.

Tuote voi muuttua epävakaaksi ja aiheuttaa kaatumisriskin, kun sitä liikutetaan epätasaisella ja/tai kallistetulla pinnalla. Tämä koskee myös ovikynnyksiä ja vastaavia.
Käytä ja liikuta tuotetta vain tasaisella ja vakaalla lattialla. Pidä liikerata esteettömänä. Pysy kärryn yläpuolella, kun liikutat sitä alas ramppia. Liikuta tuotetta vain sen alimmassa asennossa. Älä roiku laitteessa.
Vakavan loukkaantumisen vaara, jos laite kaatuu väärän käytön vuoksi.

Sähköarvot
IN: 100 - 240 VAC, 50/60 Hz
OUT: 12 - 30 VDC, max. 6 A, 400 W

Yleiset varoitukset
Kun alla olevia symboleja käytetään kokoonpanovaiheissa, ne tarkoittavat seuraavaa:

Vaihe on tehtävä kahden henkilön toimesta

Täydentävän symbolin/huomautuksen mukainen varoitus

Lue ja ymmärrä viitattu ohjekirja

Työkalut *sisältyvät pakkaukseen
Pakkauksen sisältö
Katso seuraavilta sivuilta kohtien 1,2,3 & 4 sisältö
[1] & [2] sisältö
[3] sisältö
Osanro: 481A70
[4] sisältö
[5] sisältö
Varaosanro: 539A24

FI

document number: 902A24-02

FI – Asennusohje

1. Ota U-palkki [B] pois pakkauksesta ja aseta se pöydälle, jonka pinta ei naarmuta
+/- 100x100 cm [40x40 inch] vapaata tilaa tarvitaan*
2. Aseta ohjausboksi [J] U-palkkiin [B]
Kiinnitä 2 pultilla [R] ja 2 mutterilla [Y]
3. Aseta kaksi moottoria [P] pöydälle ja liu'uta ne kokoonpanoon.
Kiinnitä 4 ruuvilla [S].
⚠ Avainreikäurien suunta kohti pöytää
⚠ Älä kiristä vielä kokonaan
Reikien kohdistamiseksi; jätä pieni rako
4. Käännä kokoonpano varovasti ja aseta 4 ruuvia [S].
⚠ Älä kiristä vielä kokonaan
5. Kiinnitä jalusta [N] 2 pultilla [Q] ja 2 mutterilla [Y].
⚠ Tarkista avainreikäurien suunta; niiden on osoitettava poispäin / ylöspäin pöydästä
6. Kokoa ohjauspaneelin pidike [I] ja ohjauspaneeli [H] kahden mutterin [Z] ja pulttien [T] avulla alla kuvatulla tavalla.
7. Kiinnitä edellisen vaiheen kokoonpano jalustaan, alla kuvatulla tavalla.
8. Kytke kaapelit alla kuvatulla tavalla
9. Kiinnitä virtajohto nippusiteellä [L] U-palkkiin.
Siisti kaapelit haluamallasi tavalla nippusiteiden, joissa on liittimet [M], avulla.
Nippusiteiden [M] liittimet voidaan työntää U-palkkiin niille varattuihin kohtiin, jotka on merkitty [M]
10. Kiinnitä keskipalkki [A] väliaikaisesti kokoonpanoon kahdella pultilla [S] alla kuvatulla tavalla.
11. Kiinnitä oikea jalka [C] kokoonpanoon 4 ruuvilla [S].
⚠ Aseta jalan pidempi sivu eteenpäin.
⚠ Kiristä vähintään 7.4 ft-lb / 10Nm
12. Poista väliaikaiset ruuvit.
13. Kiinnitä vasen jalka [C] kokoonpanoon 4 ruuvilla [S].
⚠ Kiristä vähintään 7.4 ft-lb / 10Nm
14. Aseta neljä päätykappaletta [O] jalkoihin (tarkista suunta kuten alla)
⚠ Käytä pehmeää vasaraa tai pahvinpalaa estääksesi kolhut ja naarmut päätykappaleissa
⚠ Aseta sisäänrakennetulla kiinnittimellä varustettu puoli alaspäin / kohti reikää
15. Aseta jarrulliset pyörät [G] jalkojen etupuolelle ja jarruttomat pyörät [F] taakse.
Kiristä 4 mutteria mukana toimitetulla 17 mm:n avaimella [E].
16. Siirrä kokoonpano pöydältä lattialle.
17. Kiristä U-palkin ja moottoreiden liitoksen kaikki 8 ruuvia kokonaan.
⚠ Kiristä vähintään 7.4 ft-lb / 10Nm
18. Aseta VESA-pylväs [D] kokoonpanoon kuten alla.
⚠ Helppoa tunnistusta ja huollettavuutta varten; aseta VESA-pylvään etiketillinen puoli ulospäin.
19. Käännä ja liu'uta VESA-pylvästä [D] eteenpäin ja kohdista sijaintimerkinnät.
20. Kierrä mutteri [X] yhden kierroksen verran pulttiin [V] alla kuvatulla tavalla.
Aseta tämä kokoonpano avainreikään.
21. Liu'uta eteenpäin ja kiristä
22. Toista vaiheet 18-21 toisen VESA-pylvään [D] asentamiseksi.
23. Avaa VESA-kiinnikepakkaus [3] ja aseta vaakakiinnikkeet [3F] & [3G] alle kuvatulla tavalla 4 mutterilla [W] ja 4 pultilla [U].
⚠ Kiristä vähintään 15 ft-lb / 20Nm
⚠ Ylhäällä on VESA-kiinnike, jossa on ympyränmuotoinen aukko.
Tarvittaessa jatka whiteboard-kehyksen asennuksella
Skannaa yllä oleva QR-koodi nähdäksesi ohjekirjat
24. Paneelin valmistelu.
Katso paneelin mukana toimitettu ohjekirja
25. Paneelin kiinnitys e-Box IV Mobileen.
26. Varmista paneeli Universal VESA Bracket -kiinnikkeeseen molemmilla turvaruuveilla [3L].
⚠ Älä ohita tätä vaihetta; riskinä on paneelin irtoaminen
27. Säädä controllerin korkeus mieltymystesi mukaan.

document number: 902A24-02

FI – Ohjausboksin nollaus / moottorin alustusohje

1. Tarkista, että kaikki kaapelit on kytketty ohjausboksiin.
1a) Virtakaapeli porttiin AC
1b) Moottorikaapeli porttiin M1
1c) Moottorikaapeli porttiin M2
1d) Ohjauspaneeli porttiin HS
2. Kytke virtakaapeli pistorasiaan.
3. Paina ja pidä alas-painiketta pohjassa 5 sek.
4. Vapauta painike.
5. Paina alas-painiketta ohjauspaneelissa
liikuttaaksesi e·Boxin alimpaan asentoon. Pidä painike pohjassa, kunnes e·Box lakkaa liikkumasta.

FI – UKK: Usein kysytyt kysymykset

A: e·Box ei liiku ylös eikä alas:
A1: Tarkista, että virtajohto on kytketty pistorasiaan; jos ei, kytke virtajohto;
A2: Tarkista moottoripylväiden kaapeliliitännät ohjausboksiin ja varmista, että kaapelit on kytketty;
A3: Tarkista virtakaapelin liitäntä ohjausboksiin ja tarkista ohjauspaneelin kaapelin liitäntä ohjausboksiin ja varmista, että kaapelit on kytketty;
A4: Tarkista kaapeliliitännät moottoripylvään puolelta ja varmista, että kaapelit on kytketty;
A5: Tarkista, onko väärän kokoonpanon vuoksi johdotuksessa vaurioita. Jos johdotus on vaurioitunut, irrota e·Box pistorasiasta ja ota yhteyttä jälleenmyyjään vaihtoa tai korjausta varten;

VAROITUS: ÄLÄ YRITÄ KORJATA VAURIOITUNUTTA JOHDOTUSTA!

A6: e·Boxin moottoripylväät on tarkoitettu jaksottaiseen käyttöön; jatkuva tai pitkäkestoinen käyttö (yli 6 minuuttia) aiheuttaa ylikuumenemisen ja turvajärjestelmä kytkee moottorit pois päältä. Jos näin käy, anna moottorien jäähtyä vähintään 1 tunti. Järjestelmä palaa automaattisesti normaaliin toimintaan, kun moottorit ovat jäähtyneet;
A7: Jos vaiheet A1–A4 eivät ole ratkaisseet ongelmaa, ota yhteyttä jälleenmyyjään laitteen korjaamiseksi;

B: Moottorit eivät liiku tasaisesti tai vasen ja oikea moottori ovat eri korkeudella:
B1: Seuraa sivun 31 ohjeita moottorien synkronointiin ja nollaukseen.

C: e·Box liikkuu vain alaspäin eikä ylöspäin: e·Box on siirtynyt turvatilaan; käytön aikana on voinut tapahtua sähkökatko, tai kaapeliliitäntä on huono:
C1: Jos ongelma jatkuu, seuraa vaiheita A1–A5;
C2: Seuraa sivun 31 ohjeita moottorien synkronointiin ja nollaukseen

document number: 902A24-02

PL – Instrukcja instalacji

Ogólne ostrzeżenia

Przeczytaj i zrozum niniejszą instrukcję oraz dostarczoną dokumentację bezpieczeństwa przed instalacją. Niezapoznanie się ze wszystkimi instrukcjami i ich niezrozumienie może prowadzić, między innymi, do następujących zagrożeń: poważne obrażenia ciała, uszkodzenie sprzętu.

Nie do serwisowania przez użytkowników.
Instalacja musi być wykonywana wyłącznie przez autoryzowany personel serwisowy.
Używaj wyłącznie oryginalnych elementów montażowych dostarczonych z systemem i nie używaj niezalecanych akcesoriów.

Podłącz urządzenie wyłącznie do prawidłowo uziemionego gniazda zasilania. Używaj tylko w suchych pomieszczeniach i chroń przed wodą oraz płynami. Czyść wyłącznie suchą ściereczką. W przypadku awarii odłącz urządzenie od zasilania i skontaktuj się z autoryzowanym personelem serwisowym. Nie przejeżdżaj po przewodzie zasilającym, nie przygniataj go i nie uszkadzaj. Uszkodzone przewody natychmiast wymień na identyczne.
Przed przemieszczaniem produktu wyjmij wtyczkę z gniazda.

Obowiązkiem certyfikowanego instalatora jest upewnienie się, że łączna masa wszystkich akcesoriów i urządzeń przymocowanych do produktu aż do (i włącznie z) wyświetlaczem nie przekracza maksymalnego obciążenia 140 kg / 308 lb. Nie przekraczaj maksymalnego rozmiaru panelu 98 inch (w formacie 16:9 lub 105 inch w formacie 21:9). Funkcja regulacji wysokości tego produktu nie będzie działać prawidłowo po przekroczeniu maksymalnego obciążenia; co ważniejsze: przeciążenie może spowodować niestabilność i przechylenie produktu, co może skutkować poważnymi obrażeniami lub śmiercią.

Produkt może stać się niestabilny i stwarzać ryzyko przewrócenia podczas przemieszczania po nierównej i/lub nachylonej powierzchni. Dotyczy to progów drzwi i podobnych przeszkód.
Używaj i przemieszczaj produkt tylko na płaskiej i stabilnej podłodze. Utrzymuj drogę przejazdu wolną od przeszkód. Podczas zjeżdżania po rampie pozostawaj po górnej stronie wózka. Przemieszczaj produkt tylko w najniższym położeniu. Nie wieszaj się na urządzeniu. Ryzyko poważnych obrażeń, jeśli urządzenie przewróci się wskutek niewłaściwego użytkowania.

Parametry elektryczne
IN: 100 - 240 VAC, 50/60 Hz
OUT: 12 - 30 VDC, maks. 6 A, 400 W

Ogólne ostrzeżenia
Gdy poniższe symbole są używane w krokach montażu, oznaczają one:

Krok musi być wykonany przez dwie osoby

Ostrzeżenie określone przez dodatkowy symbol/uwagę

Przeczytaj i zrozum przywołaną instrukcję

Narzędzia *zawarte w opakowaniu
Zawartość pudełka
Zobacz kolejne strony, aby poznać zawartość 1,2,3 & 4
Zawartość [1] & [2]
Zawartość [3]
Nr części: 481A70
Zawartość [4]
Zawartość [5]
Nr części zamiennej: 539A24
.

PL

document number: 902A24-02

PL – Instrukcja instalacji

1. Wyjmij profil U [B] z opakowania i połóż go na stole z powierzchnią niepowodującą zarysowań
+/- 100x100 cm [40x40 inch] wymagane wolne miejsce*
2. Umieść skrzynkę sterującą [J] w profilu U [B]
Przymocuj za pomocą 2 śrub [R] i 2 nakrętek [Y]
3. Połóż dwa silniki [P] na stole i wsuń je do zespołu.
Przymocuj 4 wkrętami [S].
⚠ Orientacja otworów typu „dziurka od klucza” w stronę stołu
⚠ Nie dokręcaj jeszcze do końca
Aby wyrównać otwory; pozostaw niewielką szczelinę
4. Ostrożnie odwróć zespół i wkręć 4 wkręty [S].
⚠ Nie dokręcaj jeszcze do końca
5. Przymocuj podstawę uchwytu [N] za pomocą 2 śrub [Q] i 2 nakrętek [Y].
⚠ Sprawdź orientację otworów typu „dziurka od klucza”; muszą być skierowane od stołu / do góry
6. Zmontuj uchwyt panelu sterowania [I] oraz panel sterowania [H] przy użyciu dwóch nakrętek [Z] i śrub [T] jak pokazano poniżej.
7. Przymocuj zespół z poprzedniego kroku do podstawy uchwytu, w położeniu jak pokazano poniżej.
8. Podłącz przewody jak pokazano poniżej
9. Przymocuj przewód zasilający opaską zaciskową [L] do profilu U.
Uporządkuj przewody według uznania przy użyciu opasek z wtykami [M].
Wtyki opasek [M] można włożyć do profilu U w wyznaczonych punktach oznaczonych [M]
10. Tymczasowo przymocuj belkę środkową [A] do zespołu dwoma śrubami [S] jak pokazano poniżej.
11. Przymocuj prawą nogę [C] do zespołu 4 wkrętami [S].
⚠ Ustaw dłuższą stronę nogi skierowaną do przodu.
⚠ Dokręć z momentem co najmniej 7.4 ft-lb / 10Nm
12. Usuń tymczasowe wkręty.
13. Przymocuj lewą nogę [C] do zespołu 4 wkrętami [S].
⚠ Dokręć z momentem co najmniej 7.4 ft-lb / 10Nm
14. Wsuń cztery zaślepki [O] do nóg (sprawdź orientację jak pokazano poniżej)
⚠ Użyj miękkiego młotka lub kawałka tektury, aby zapobiec wgnieceniom i zarysowaniom zaślepek
⚠ Ustaw stronę z wbudowanym mocowaniem w dół / w stronę otworu
15. Zamontuj kółka z hamulcem [G] z przodu nóg, a kółka bez hamulca [F] z tyłu.
Dokręć 4 nakrętki dołączonym kluczem 17 mm [E].
16. Przenieś zespół ze stołu na podłogę.
17. Dokręć do końca wszystkie 8 wkrętów połączenia profilu U z silnikami.
⚠ Dokręć z momentem co najmniej 7.4 ft-lb / 10Nm
18. Wsuń słupek VESA [D] do zespołu jak pokazano poniżej.
⚠ Dla łatwej identyfikacji i serwisowania; umieść stronę z etykietą słupka VESA na zewnątrz.
19. Obróć i przesuń słupek VESA [D] do przodu, wyrównaj znaczniki położenia.
20. Nakręć nakrętkę [X] o jeden obrót na śrubę [V] jak pokazano poniżej.
Włóż ten zespół w otwór typu „dziurka od klucza”.
21. Przesuń do przodu i dokręć
22. Powtórz kroki 18-21, aby zamontować drugi słupek VESA [D].
23. Otwórz opakowanie uchwytu VESA [3] i zamontuj poziome uchwyty [3F] & [3G] jak pokazano poniżej, używając 4 nakrętek [W] i 4 śrub [U].
⚠ Dokręć z momentem co najmniej 15 ft-lb / 20Nm
⚠ Uchwyt VESA oznaczony okrągłym wycięciem należy umieścić na górze.
Jeśli dotyczy, przejdź do instalacji ramy whiteboard
Zeskanuj powyższy kod QR, aby wyświetlić instrukcje
24. Przygotowanie panelu.
Zapoznaj się z instrukcją dostarczoną z panelem
25. Montaż panelu na e-Box IV Mobile.
26. Zabezpiecz panel na Universal VESA Bracket, używając obu śrub zabezpieczających [3L].
⚠ Nie pomijaj tego kroku; ryzyko poluzowania panelu
27. Wyreguluj wysokość kontrolera zgodnie z własnymi preferencjami.

document number: 902A24-02

PL – Reset skrzynki sterującej / instrukcja inicjalizacji silników

1. Sprawdź, czy wszystkie przewody są podłączone do skrzynki sterującej.
1a) Przewód zasilający w porcie AC
1b) Przewód silnika w porcie M1
1c) Przewód silnika w porcie M2
1d) Panel sterowania w porcie HS
2. Podłącz przewód zasilający do gniazda ściennego.
3. Naciśnij i przytrzymaj przycisk „dół” przez 5 s.
4. Zwolnij przycisk.
5. Naciśnij przycisk „dół” na panelu sterowania,
aby przesunąć e·Box do najniższego położenia. Trzymaj wciśnięty, aż e·Box przestanie się poruszać.

PL – FAQ: Najczęściej zadawane pytania

A: e·Box nie porusza się w górę ani w dół:
A1: Sprawdź, czy przewód zasilający jest podłączony do gniazda ściennego; jeśli nie, podłącz przewód zasilający;
A2: Sprawdź połączenia przewodów kolumn silnikowych ze skrzynką sterującą i upewnij się, że przewody są podłączone;
A3: Sprawdź połączenie przewodu zasilającego ze skrzynką sterującą oraz połączenie przewodu panelu sterowania ze skrzynką sterującą i upewnij się, że wszystkie przewody są podłączone;
A4: Sprawdź połączenia przewodów po stronie kolumn silnikowych i upewnij się, że przewody są podłączone;
A5: Sprawdź, czy nie doszło do uszkodzenia okablowania na skutek nieprawidłowego montażu. Jeśli okablowanie jest uszkodzone, odłącz e·Box od gniazda ściennego i skontaktuj się z dealerem w sprawie wymiany lub naprawy;

OSTRZEŻENIE: NIE PRÓBUJ NAPRAWIAĆ USZKODZONEGO OKABLOWANIA!

A6: Kolumny silnikowe e·Box są przeznaczone do pracy przerywanej; ciągłe lub długotrwałe użytkowanie (ponad 6 minut) spowoduje przegrzanie, a system bezpieczeństwa wyłączy silniki. Jeśli tak się stanie, pozostaw silniki do ostygnięcia na co najmniej 1 godzinę. System automatycznie wróci do normalnej pracy, gdy silniki ostygną;
A7: Jeśli kroki A1–A4 nie rozwiązały problemu, skontaktuj się z dealerem w celu naprawy urządzenia;

B: Silniki nie poruszają się płynnie lub lewy i prawy silnik znajdują się na różnych wysokościach:
B1: Wykonaj kroki ze strony 31, aby zsynchronizować i zresetować silniki.

C: e·Box porusza się tylko w dół i nie porusza się w górę: e·Box przeszedł w tryb bezpieczny; podczas pracy mogło dojść do przerwy w zasilaniu albo występuje nieprawidłowe połączenie przewodów:
C1: Jeśli problem nadal występuje, wykonaj kroki A1–A5;
C2: Wykonaj kroki ze strony 31, aby zsynchronizować i zresetować silniki

document number: 902A24-02

دليل التثبيت - AR

تحذيرات عامة

اقرأ هذا الدليل وافهمه، وكذلك وثائق السلامة المرفقة، قبل التركيب. إن عدم قراءة جميع التعليمات وفهمها قد يؤدي، على سبيل المثال لا الحصر، إلى مخاطر السلامة التالية: إصابات شخصية خطيرة، تلف المعدات.

غير مخصص للصيانة من قبل المستخدمين.
يجب أن يتم التركيب بواسطة أفراد خدمة معتمدين فقط.
استخدم فقط أجزاء التثبيت الأصلية الموردة مع النظام ولا تستخدم ملحقات غير موصى بها.

قم بتوصيل الوحدة فقط بمقبس طاقة مؤرض بشكل صحيح. استخدمها في غرف جافة فقط واحمها من الماء والسوائل. نظّف بقطعة قماش جافة فقط. في حال حدوث عطل، افصل الوحدة عن الكهرباء واتصل بأفراد خدمة معتمدين. لا تمر فوق سلك الطاقة، ولا تضغط عليه، ولا تتلفه. استبدل الأسلاك التالفة فورًا بسلك مطابق.
افصل القابس من المقبس قبل تحريك المنتج.

تقع على عاتق المُركِّب المعتمد مسؤولية التأكد من أن الوزن الإجمالي لجميع الملحقات والمعدات المثبتة على المنتج حتى (وبما في ذلك) الشاشة لا يتجاوز الحمولة القصوى 140 كجم / 308 رطل. لا تتجاوز الحد الأقصى لحجم اللوحة 98 بوصة (بتنسيق 16:9 أو 105 بوصة بتنسيق 21:9). لن تعمل ميزة ضبط الارتفاع في هذا المنتج بشكل صحيح إذا تم تجاوز الحمولة القصوى؛ والأهم من ذلك: قد يؤدي التحميل الزائد إلى عدم الاستقرار وميلان/انقلاب المنتج، مما قد يؤدي إلى إصابة خطيرة أو الوفاة.

قد يصبح المنتج غير مستقر ويشكل خطر الانقلاب عند تحريكه على سطح غير مستوٍ و/أو مائل. يشمل ذلك عتبات الأبواب وما شابه ذلك.
شغّل المنتج وحركه فقط على أرضية مستوية وثابتة. أبقِ مسار الحركة خالياً من العوائق. ابقَ على الجانب العلوي من العربة عند النزول على منحدر. حرّك المنتج فقط وهو في أدنى وضع. لا تتعلق بالوحدة.
خطر الإصابة الشديدة إذا انقلبت الوحدة بسبب الاستخدام غير الصحيح.

المواصفات الكهربائية
IN: 100 - 240 VAC, 50/60 Hz
OUT: 12 - 30 VDC, max. 6 A, 400 W

تحذيرات عامة
عند استخدام الرموز أدناه في خطوات التجميع فإنها تعني ما يلي:

يجب تنفيذ الخطوة بواسطة شخصين

تحذير محدد بواسطة الرمز/الملاحظة التكميلية
اقرأ الدليل المشار إليه وافهمه

الأدوات *مشمولة في العبوة

محتويات الصندوق
انظر الصفحات التالية لمحتويات 1,2,3 & 4
محتويات [1] & [2]
محتويات [3]
A70رقم الجزء: 481
محتويات [4]
محتويات [5]
A24رقم قطعة الغيار: 539

AR

document number: 902A24-02

دليل التثبيت - AR

من العبوة وضعها على طاولة ذات سطح غير قابل للخدش [B] Uأخرج العارضة على شكل 1.
بوصة]* 40xسم [40 100xيلزم مساحة خالية +/- 100
[B] Uداخل العارضة على شكل [2J. ضع صندوق التحكم]
[Yو2 صامولة] [Rثبّت باستخدام 2 مسمار]
على الطاولة وادفعهما داخل التجميع. [Pضع المحركين] 3.
.[Sثبّت باستخدام 4 براغي]
⚠ يجب أن تكون فتحات «ثقب المفتاح» باتجاه الطاولة
⚠ لا تُحكم الشد بالكامل بعد
لمحاذاة الثقوب؛ اترك فجوة صغيرة
.[4S. اقلب التجميع بحذر وأدخل 4 براغي]
⚠ لا تُحكم الشد بالكامل بعد
.[Yو2 صامولة] [Qباستخدام 2 مسمار] [5N. ثبّت قاعدة الحامل]
⚠ تحقق من اتجاه فتحات «ثقب المفتاح»؛ يجب أن تكون بعيدة / لأعلى عن الطاولة
كما هو موضح أدناه. [Tومسامير] [Zبمساعدة صامولتين] [Hولوحة التحكم] [6I. قم بتجميع حامل لوحة التحكم]
7. ثبّت التجميع من الخطوة السابقة على قاعدة الحامل، في الوضع كما هو موضح أدناه.
8. قم بتوصيل الكابلات كما هو موضح أدناه
.Uعلى العارضة على شكل [9L. ثبّت سلك الطاقة برباط كابل]
.[Mرتّب الكابلات حسب الرغبة باستخدام أربطة الكابل المزودة بمقابس]
[Mعند النقاط المخصصة المشار إليها بـ [Uفي العارضة على شكل [Mيمكن إدخال مقابس أربطة الكابل]
كما هو موضح أدناه. [Sمؤقتًا على التجميع باستخدام مسمارين] [Aثبّت العارضة الوسطية] 10.
.[Sعلى التجميع باستخدام 4 براغي] [11C. ثبّت الساق اليمنى]
⚠ ضع الجانب الأطول من الساق باتجاه الأمام.
⚠ 10Nm / ft-lbأحكم الشد بحد أدنى 7.4
أزل البراغي المؤقتة. 12.
.[Sعلى التجميع باستخدام 4 براغي] [13C. ثبّت الساق اليسرى]
⚠ 10Nm / ft-lbأحكم الشد بحد أدنى 7.4
في الأرجل (تحقق من الاتجاه كما هو موضح أدناه) [Oأدخل الأغطية الطرفية الأربعة] 14.
⚠ استخدم مطرقة ناعمة أو قطعة من الورق المقوى لمنع الانبعاجات والخدوش على الأغطية الطرفية
⚠ ضع الجانب الذي يحتوي على المثبّت المدمج باتجاه الأسفل / باتجاه الثقب
في الخلف. [Fفي الجهة الأمامية من الأرجل، والعجلات بدون فرامل] [15G. أدخل العجلات المزودة بفرامل]
.[Eأحكم شد الصواميل الأربع باستخدام مفتاح 17 مم المرفق]
انقل التجميع من الطاولة إلى الأرض. 16.
بالمحركات. 17U. أحكم شد جميع البراغي الثمانية الخاصة بوصل العارضة على شكل
⚠ 10Nm / ft-lbأحكم الشد بحد أدنى 7.4
في التجميع كما هو موضح أدناه. [D] VESAأدخل عمود 18.
⚠ إلى الخارج. VESAلسهولة التعرف عليه وإمكانية صيانته؛ ضع جانب الملصق لعمود
وتحريكه إلى الأمام، ثم حاذِ علامات الموضع. [D] 19VESA. قم بتدوير عمود
كما هو موضح أدناه. [Vلفة واحدة على المسمار] [20X. اربط صامولة]
أدخل هذا التجميع في فتحة «ثقب المفتاح».
21. حرّك إلى الأمام وأحكم الشد
.[Dالثاني] 22VESA. كرر الخطوات 18-21 لوضع عمود
.[Uو4 مسامير] [Wكما هو موضح أدناه باستخدام 4 صواميل] [3G] & [Fوضع الحوامل الأفقية [3 [3] VESAافتح عبوة حامل 23.
⚠ 20Nm / ft-lbأحكم الشد بحد أدنى 15
⚠ المشار إليه بفتحة دائرية في الأعلى. VESAيتم وضع حامل
عند الاقتضاء، تابع تركيب إطار اللوح الأبيض
أعلاه لعرض الأدلة QRامسح رمز
24. تحضير اللوحة.
ارجع إلى الدليل المرفق مع اللوحة
.25e-Box IV Mobile. تثبيت اللوحة على
كليهما. [Lباستخدام برغيَي الأمان [3 Universal VESA Bracketثبّت اللوحة على 26.
⚠ لا تتخطَّ هذه الخطوة؛ خطر ارتخاء/انفصال اللوحة
27. اضبط ارتفاع وحدة التحكم وفقًا لتفضيلاتك.

AR

document number: 902A24-02

إعادة ضبط صندوق التحكم / تعليمات تهيئة المحرك – AR

1. تحقّق من أن جميع الكابلات موصولة بصندوق التحكم.
AC كابل الطاقة في المنفذ (1a
M1 كابل المحرك في المنفذ (1b
M2 كابل المحرك في المنفذ (1c
HS لوحة التحكم في المنفذ (1d
صِل كابل الطاقة بمقبس الحائط. .2
3. اضغط باستمرار على زر النزول لمدة 5 ثوانٍ.
4. اترك الزر.
5. اضغط زر النزول على لوحة التحكم
عن الحركة. e·Box إلى أدنى وضع. استمر بالضغط حتى تتوقف e·Box لتحريك

الأسئلة الشائعة: الأسئلة المتكررة – AR

لأعلى أو لأسفل: e·Box لا تتحرك :A
تحقّق من أن سلك/كابل الطاقة موصول بمقبس الحائط؛ إن لم يكن، قم بتوصيل سلك/كابل الطاقة؛ :A1
تحقّق من توصيلات كابلات أعمدة المحرك بصندوق التحكم وتأكد من أن الكابلات موصولة؛ :A2
تحقّق من توصيل كابل الطاقة بصندوق التحكم وتحقّق من توصيل كابل لوحة التحكم بصندوق التحكم وتأكد من أن جميع الكابلات موصولة؛ :A3
تحقّق من توصيلات الكابلات من جهة أعمدة المحرك وتأكد من أن الكابلات موصولة؛ :A4
عن مقبس الحائط واتصل بالموزّع e·Box تحقّق من وجود تلف في الأسلاك بسبب تجميع غير صحيح. إذا كانت الأسلاك تالفة، افصل :A5
للحصول على بديل أو لإجراء الإصلاح؛

تحذير: لا تحاول إصلاح الأسلاك التالفة!

مخصصة للاستخدام المتقطع؛ الاستخدام المستمر أو المطوّل (أكثر من 6 دقائق) سيسبب ارتفاعًا في الحرارة وسيقوم e·Box أعمدة محركات :A6
نظام أمان بإيقاف المحركات. إذا حدث ذلك، اترك المحركات لتبرد لمدة لا تقل عن ساعة واحدة. سيعود النظام تلقائيًا إلى التشغيل العادي عندما تكون المحركات قد بردت؛
المشكلة، فاتصل بالموزّع لإصلاح الوحدة؛ A4 إلى A1 إذا لم تحل الخطوات :A7

لا تتحرك المحركات بسلاسة أو أن المحركين الأيسر والأيمن على ارتفاعين مختلفين: :B
اتبع الخطوات في الصفحة 31 لمزامنة المحركات وإعادة ضبطها. :B1

وضع الأمان؛ قد يكون حدث انقطاع في التيار أثناء التشغيل، أو توجد e·Box إلى الأسفل فقط ولا تتحرك للأعلى: دخلت e·Box تتحرك :C
وصلة أسلاك غير سليمة:
؛A5 إلى A1 إذا استمرت المشكلة، فاتبع الخطوات :C1
اتبع الخطوات في الصفحة 31 لمزامنة المحركات وإعادة ضبطها :C2

AR

document number: 902A24-02

Room for notes

document number: 902A24-02

Room for notes

e-Box IV Mobile

motorized height adjustable mount

© COPYRIGHT – document number: 902A24-02 – note: product specifications may change without prior notice.

Regout Balance Systems B.V.
Industrieweg 40
6219 NR Maastricht
The Netherlands

Contact EU

Thomas Regout Inc.
145 Bluffs Court
Canton, GA 30114
USA

Contact US