e-Box III Mobile

motorized height adjustable mount

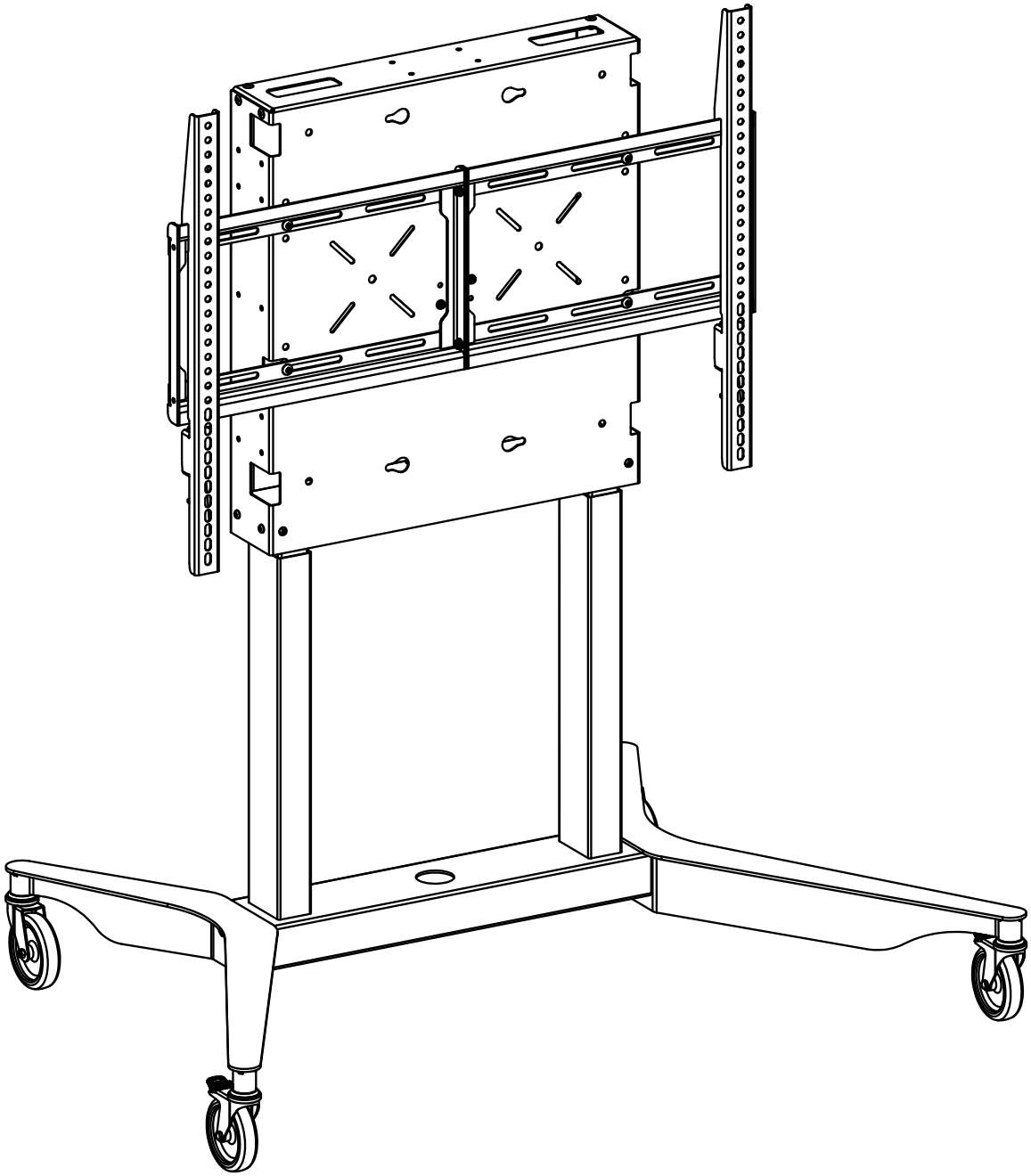

EN
NL
DE
FR
IT
ES
DK
SV
NO
FI
PL
AR

© COPYRIGHT – document number: 902A13-01 – note: product specifications may change without prior notice.

Installation video

US EU

EN

General Warnings

Read and understand this manual and supplied safety documentation before installation. Failure to read and understand all instructions may lead to, but is not limited to, the following safety risks: serious personal injury, damage to equipment.

Not to be serviced by users.
Installation must be performed by authorized service personnel only.
Use only the original mounting parts supplied with the system and do not use non-recommended attachments.

Connect the unit only to a properly grounded power outlet. Use only in dry rooms and protect from water and liquids. Clean with a dry cloth only. In case of malfunction, unplug the unit and contact authorized service personnel. Do not run over, pinch, or damage the power cord. Replace damaged cords immediately with an identical one.
Disconnect the plug from the socket before moving the product.

It is the certified installer's responsibility to make sure the combined weight of all accessories and equipment attached to the product up to (and including) the display does not exceed the maximum load of 140 kg / 308 lb. Do not exceed the maximum panel size of 98 inch (in 16:9 format or 105 inch in 21:9 format). The height adjustable feature of this product will not function correctly if the maximum load is exceeded, more importantly: overloading may cause instability and tilting of the product, resulting in possible serious injury, or death.

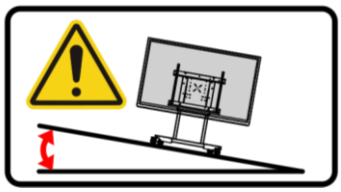

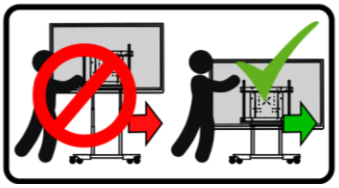

The product may become unstable and pose a risk of tilting when moving on an uneven and/or tilted surface. This includes door sills and similar.
Only operate and move the product on a plane and stable floor. Keep the moving path clear from obstacles. Stay above cart when moving down a ramp. Only move the product in its lowest position.
Do not hang on the unit.
Risk of severe injury if the unit tips over due to improper use.

Electrical ratings

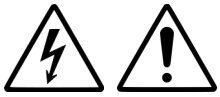

IN: 100 - 240 VAC, 50/60 Hz
OUT: 12 - 30 VDC, max. 6 A, 400 W

document number: 902A13-01

EN

General Warnings

When the symbols below are used in the assembly steps they signify the following:

The step needs to be done by two people

Warning specified by the supplementary sign/note

Read and understand the referenced manual

Tools

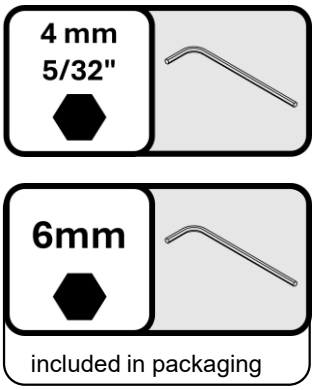

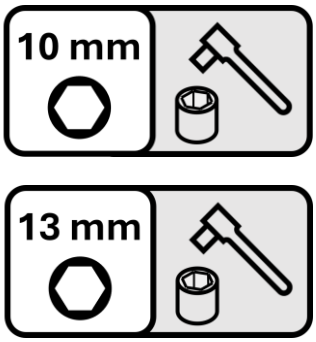

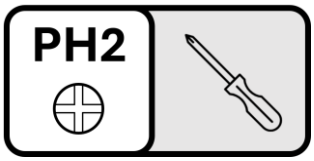

document number: 902A13-01

EN

Contents of the box

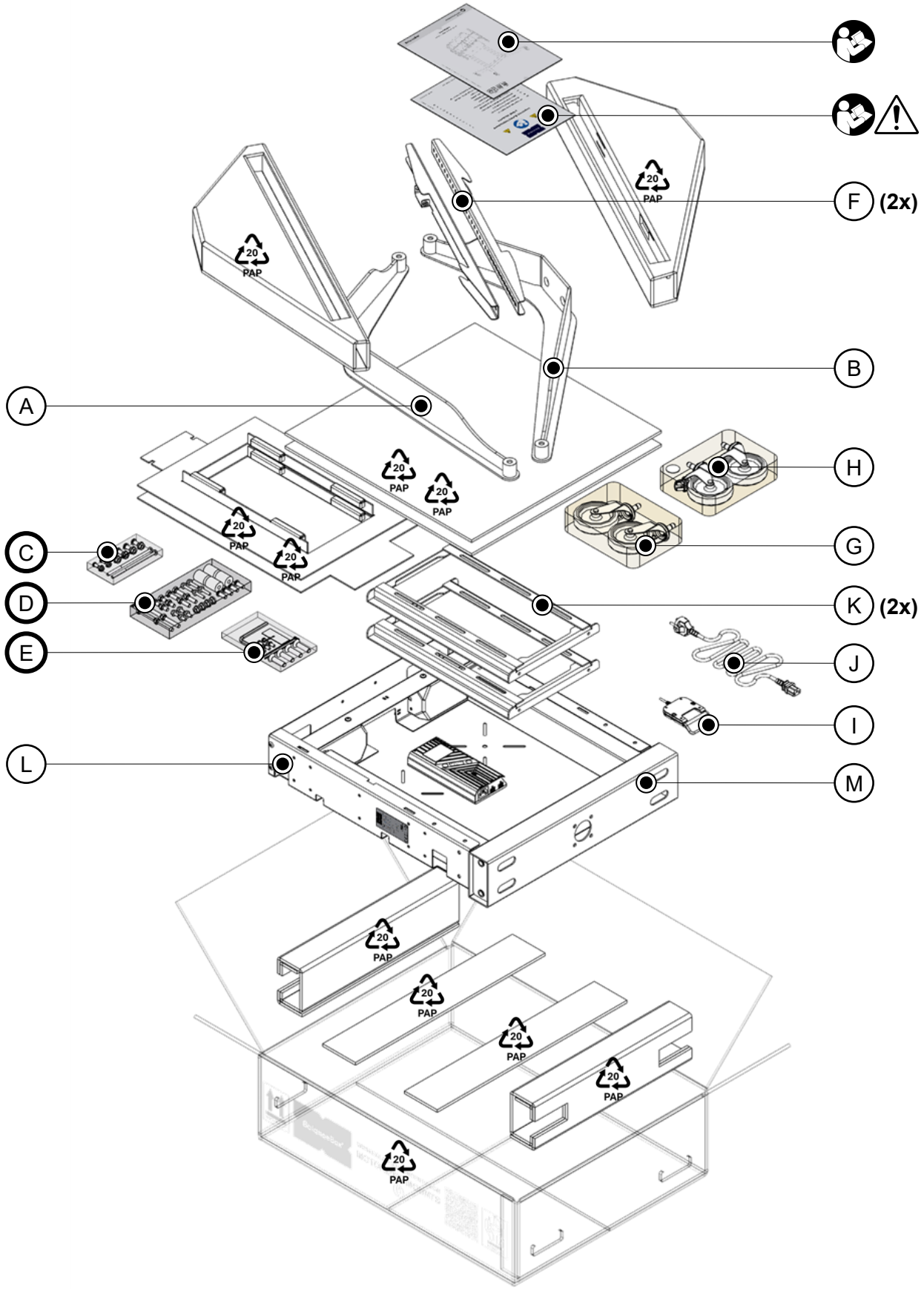

document number: 902A13-01

EN

Contents of [C] and [D]

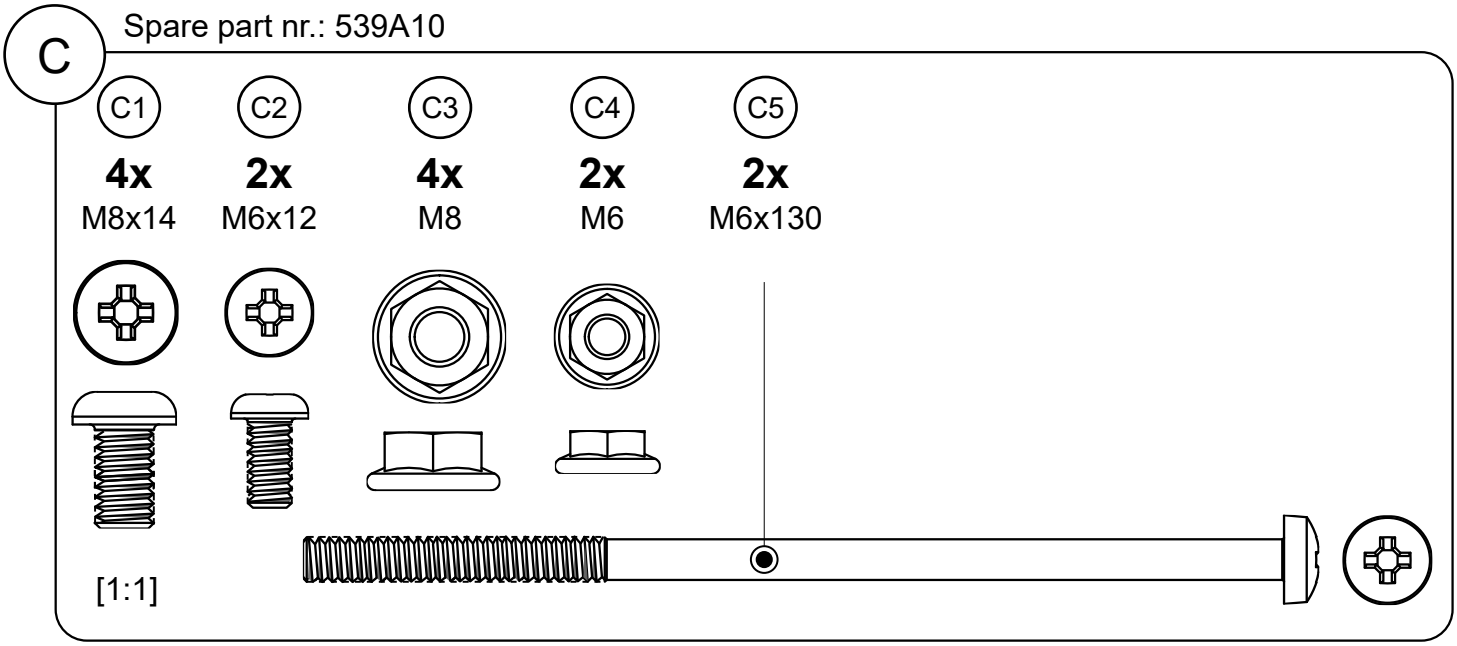

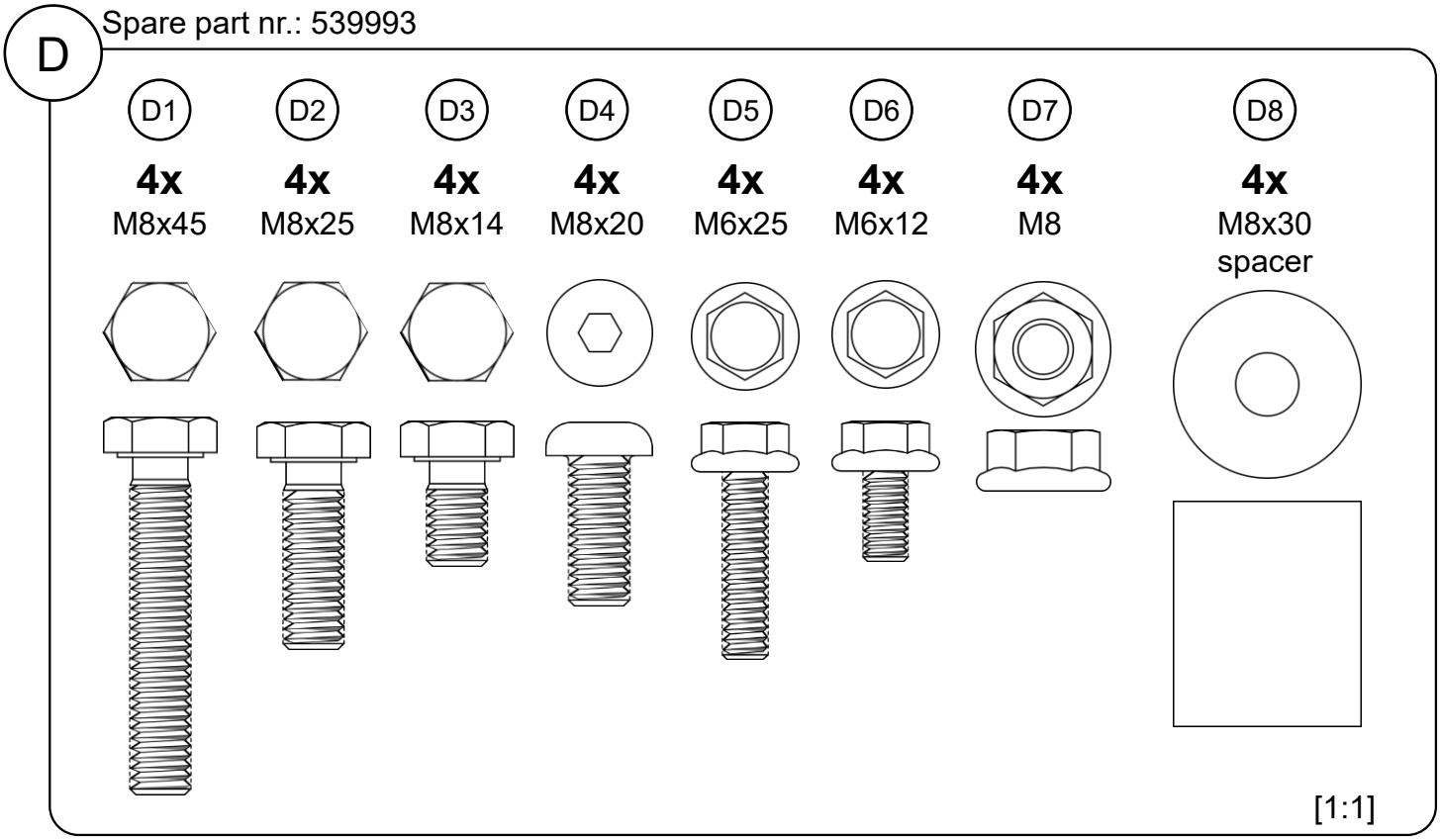

document number: 902A13-01

EN

Contents of [E]

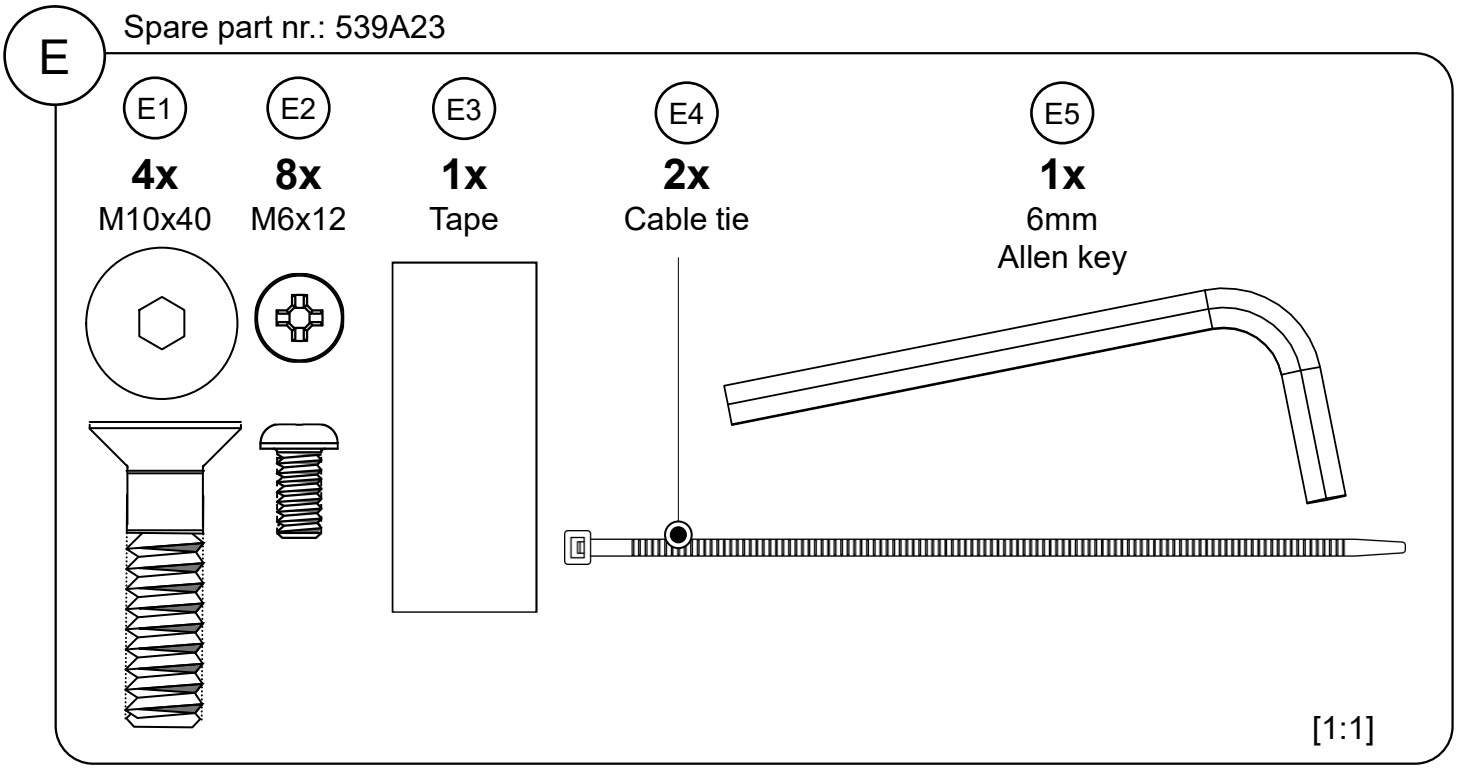

document number: 902A13-01

EN

1 Take all parts out of the cardboard box with two persons and put on a steady surface.
Remove and put the other parts aside for later use.

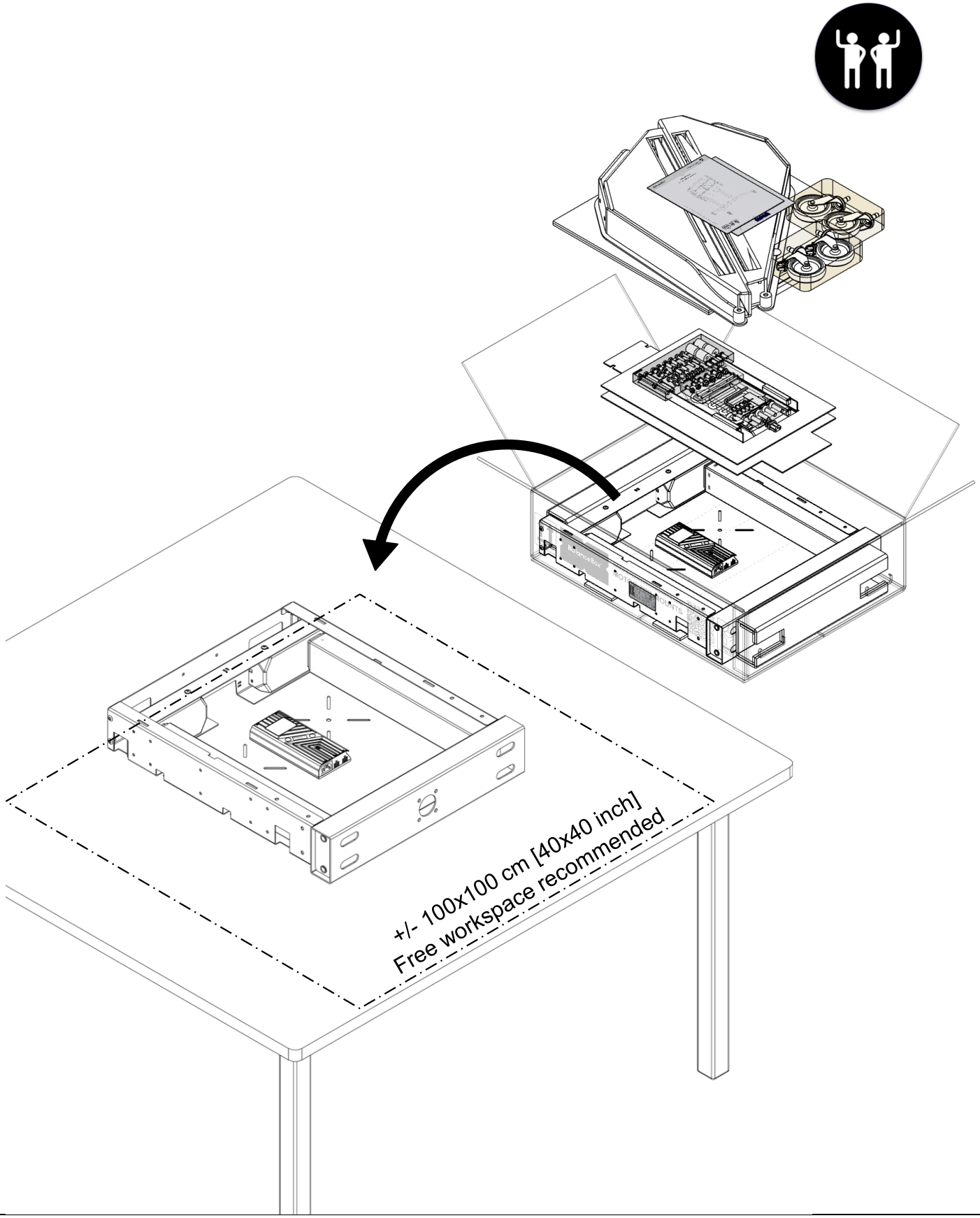

document number: 902A13-01

EN

2 Slide the motor frame [M] out of the VESA-box [L].
Do **not** slide out completely, make sure the mounting holes are aligned as seen in the detail below.

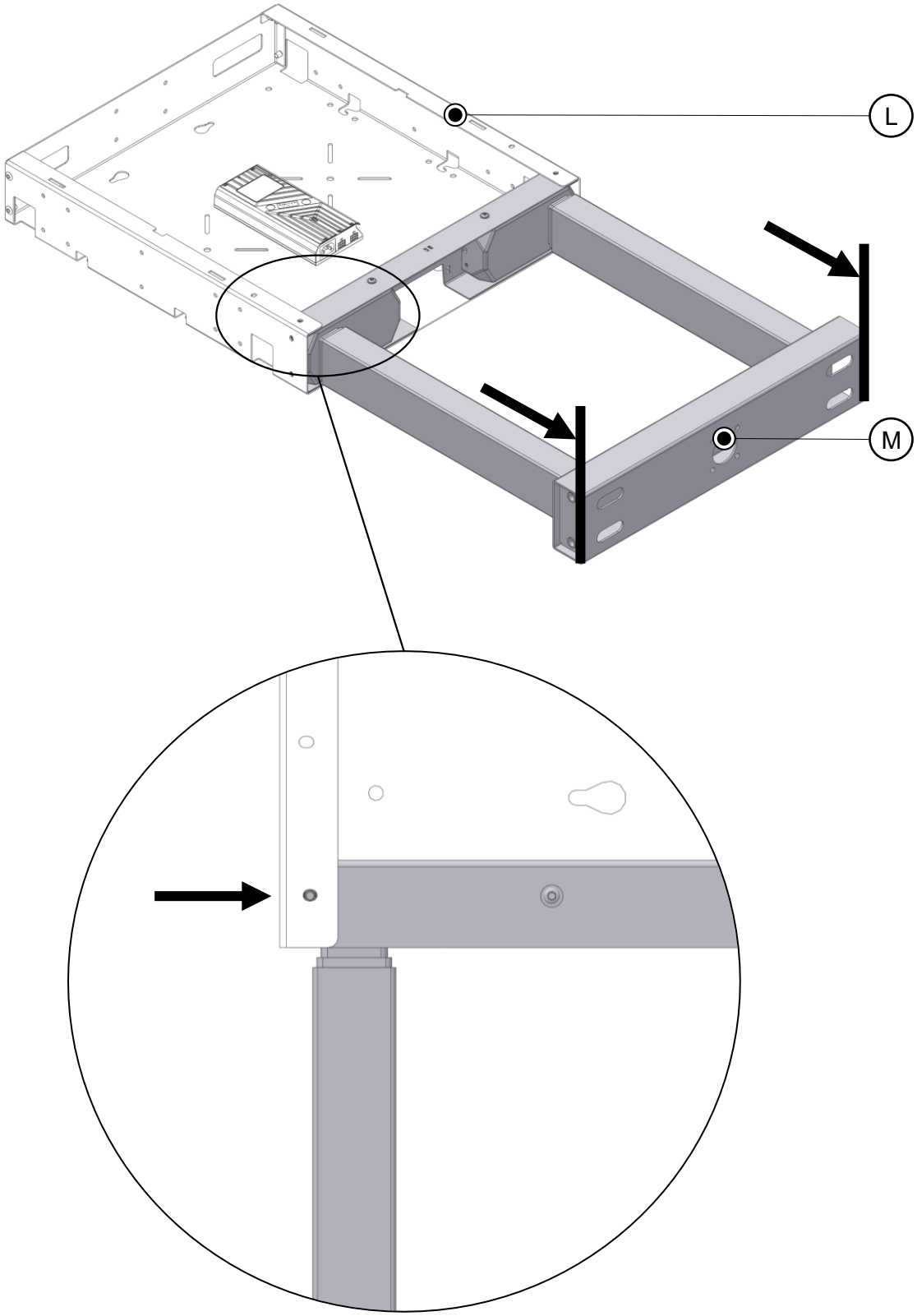

document number: 902A13-01

EN

3 Fix the VESA box on the motor assembly with 6 screws [E2].

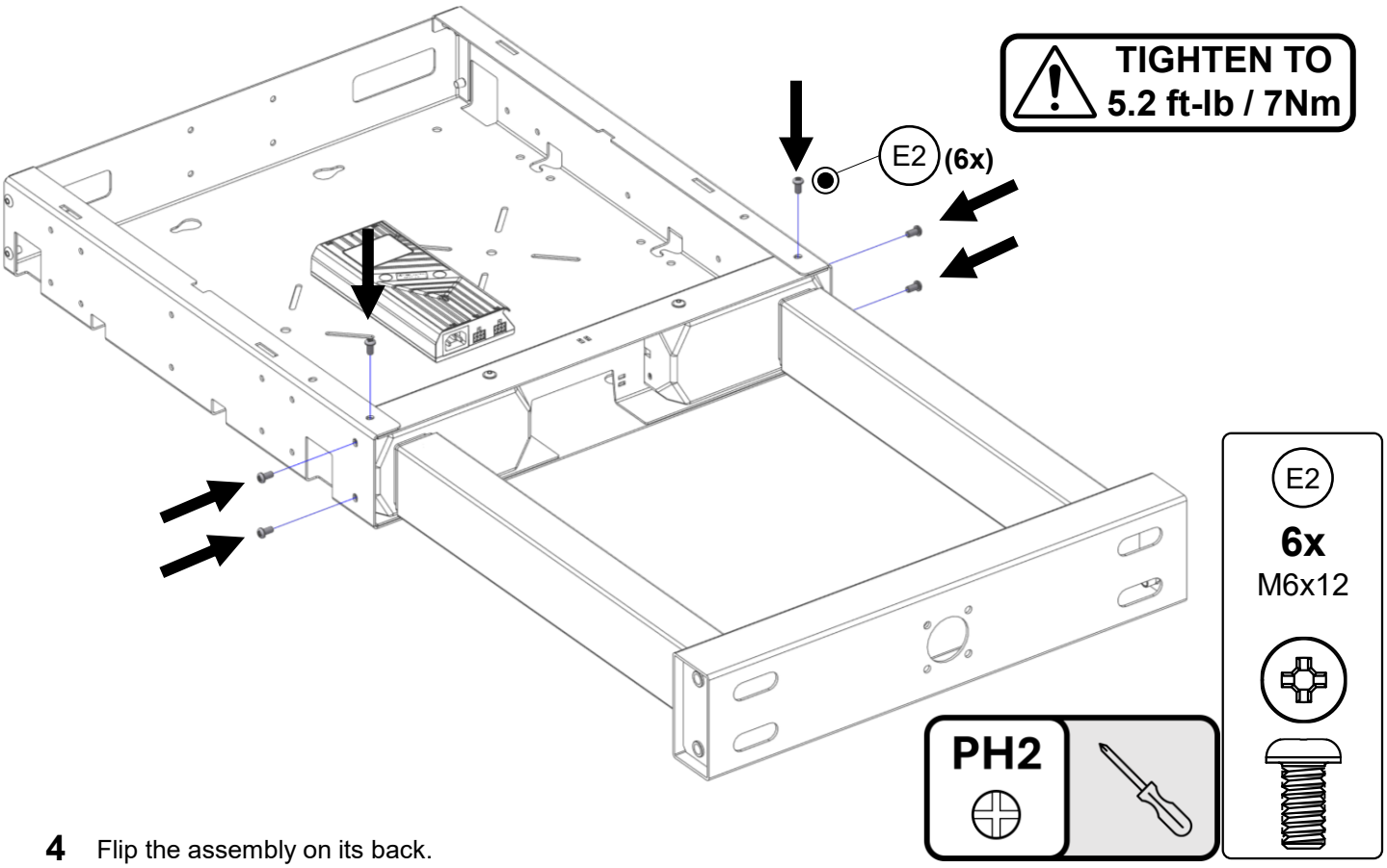

4 Flip the assembly on its back.

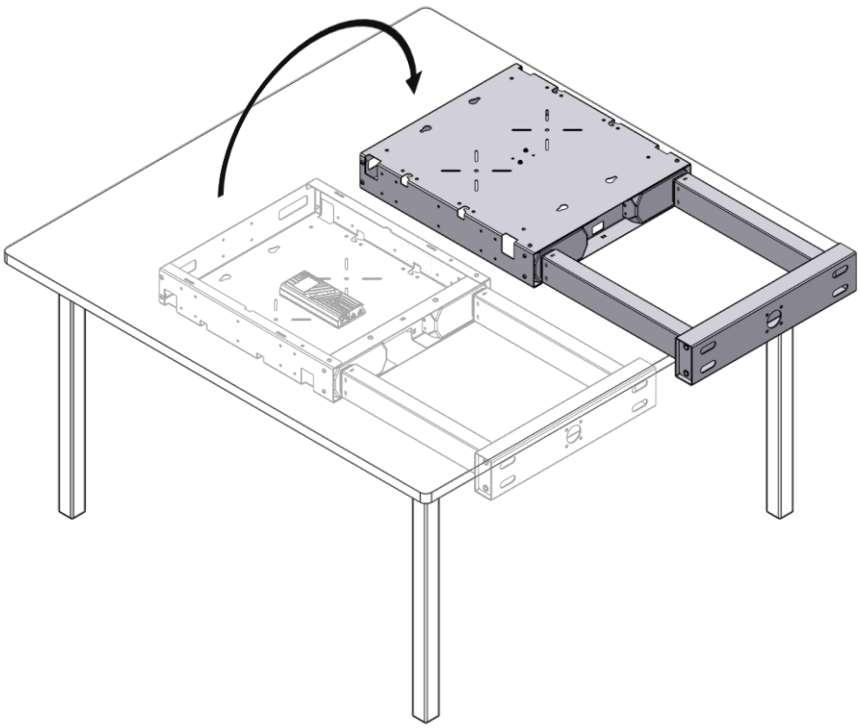

document number: 902A13-01

EN

5 Fix the VESA box with 2 screws [E2] on the front.

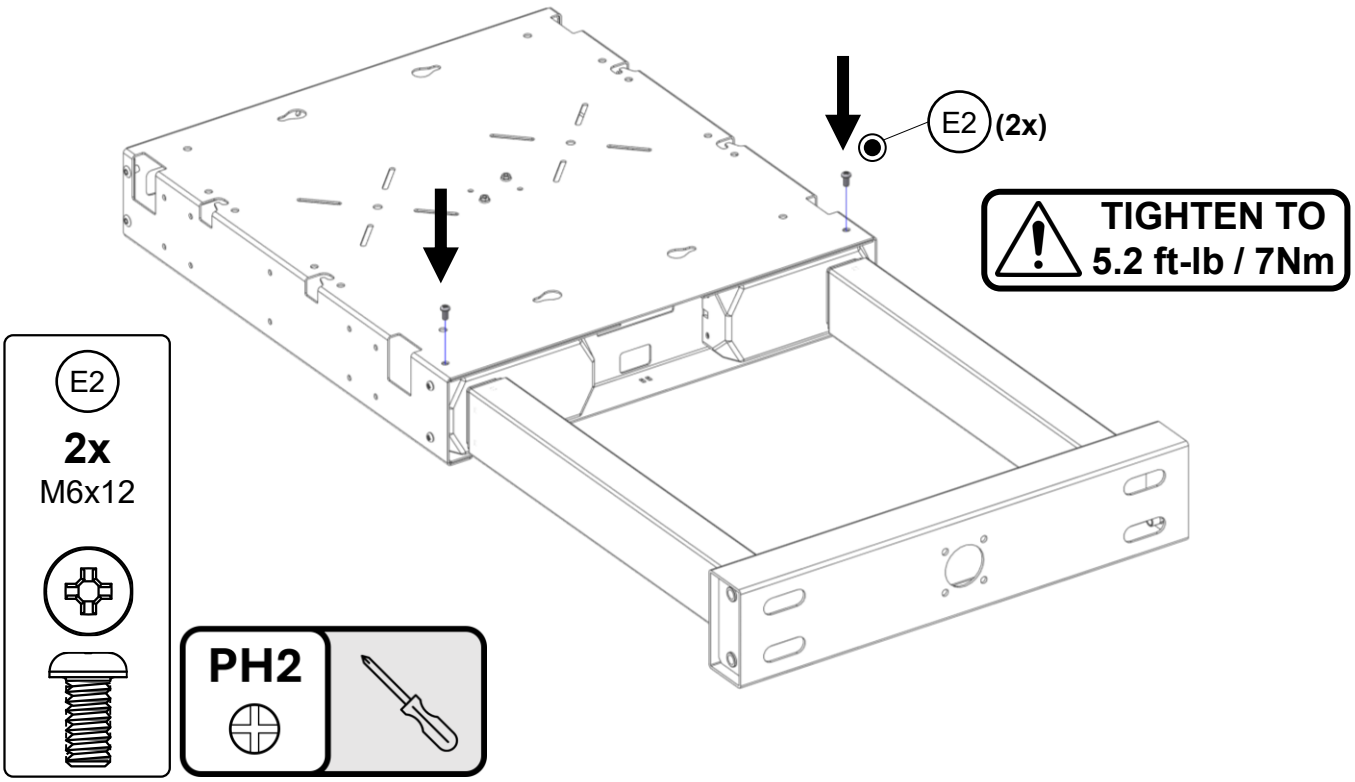

6 Push the wheels [G] [H] in the legs [A] [B].
Place the wheels with brakes [H] on the longer side (frontside) of the legs.

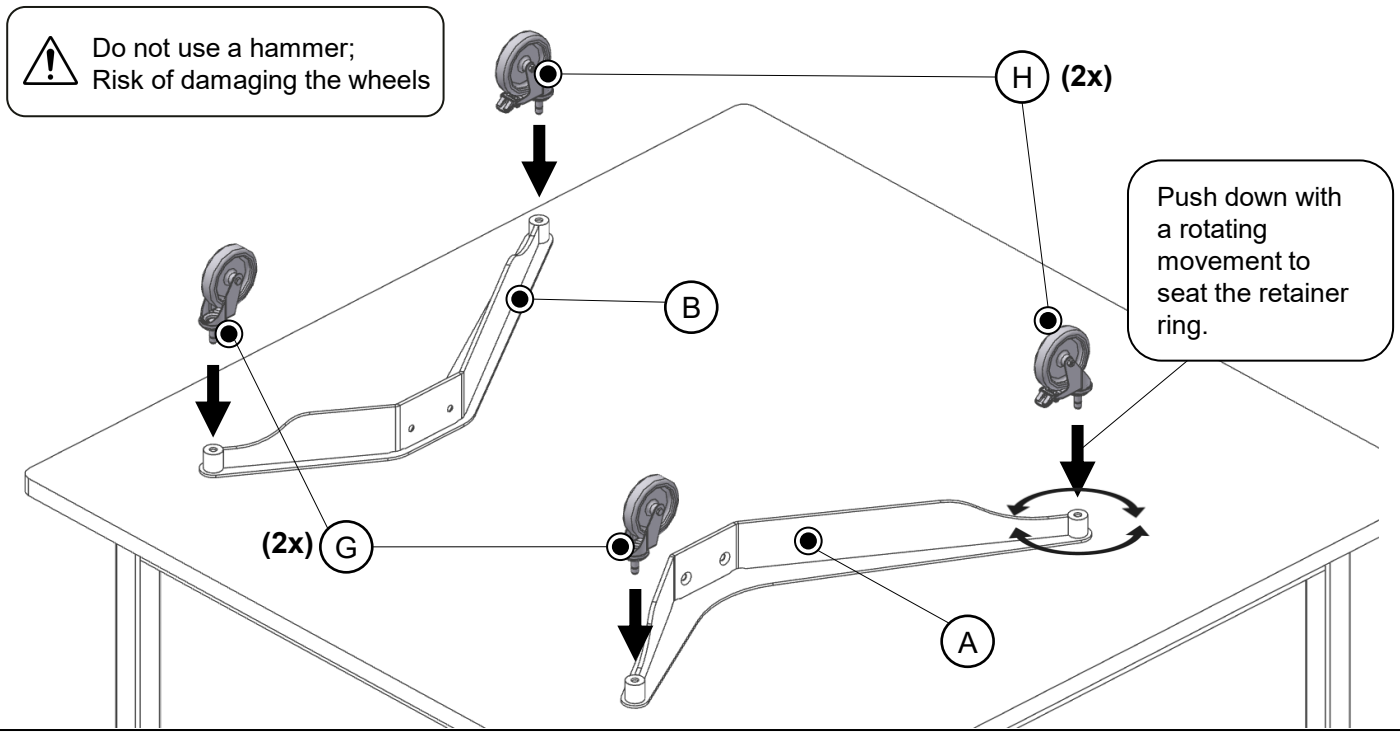

document number: 902A13-01

EN

7 Fix the left leg in place with 2 screws [E1] on each side.
Position the leg with the longer side to the front as shown below.

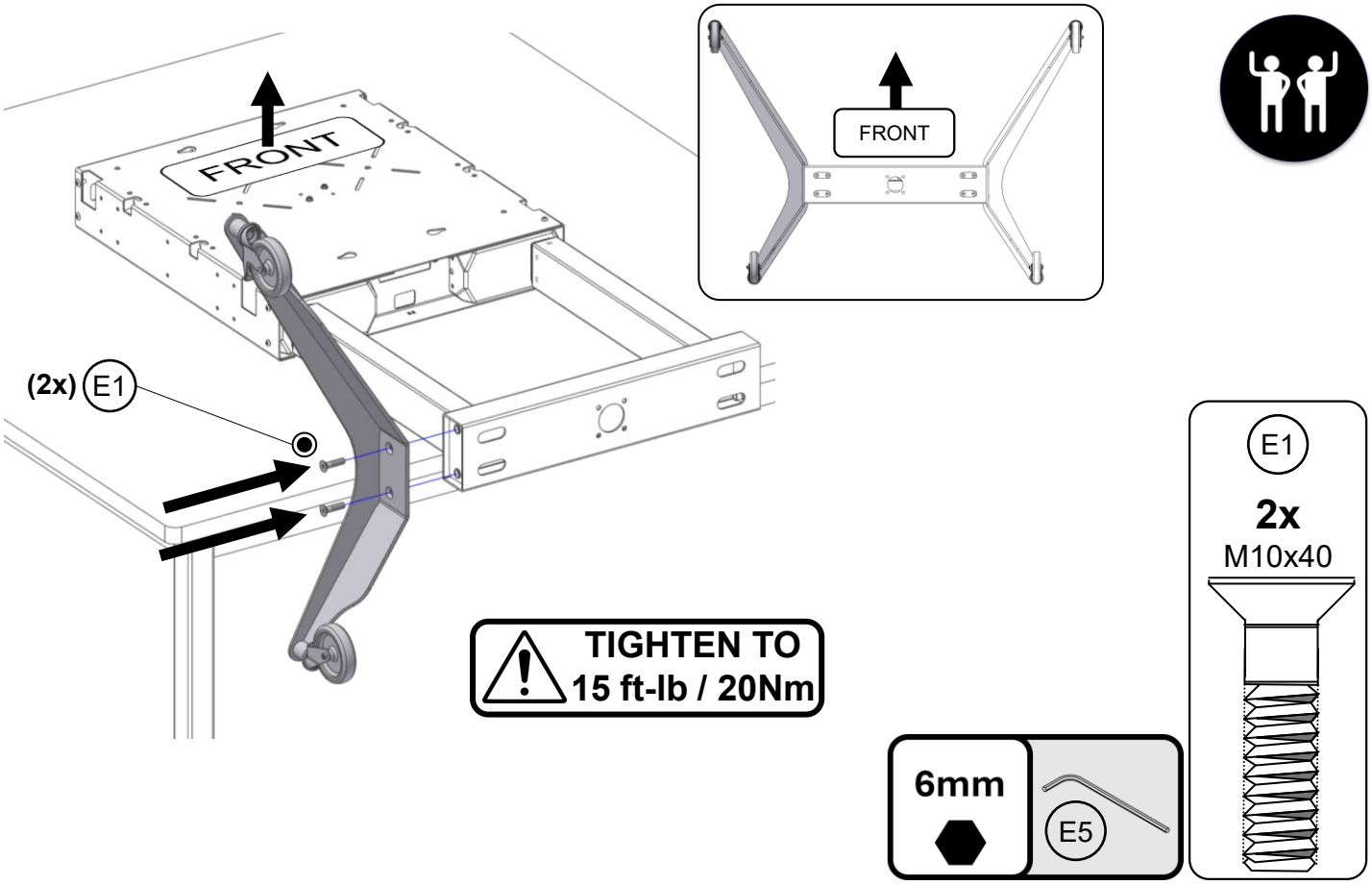

8 Repeat for the other side.

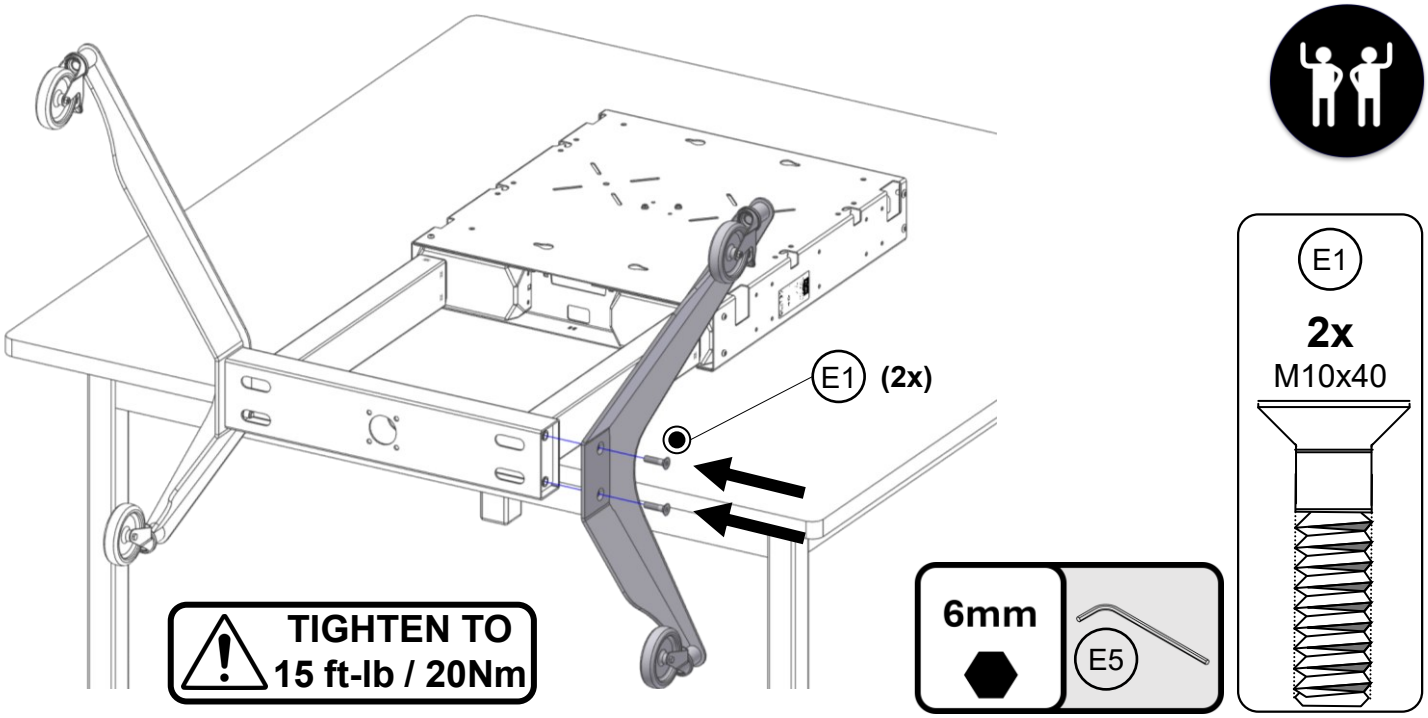

document number: 902A13-01

EN

9 Remove the assembly from the table.

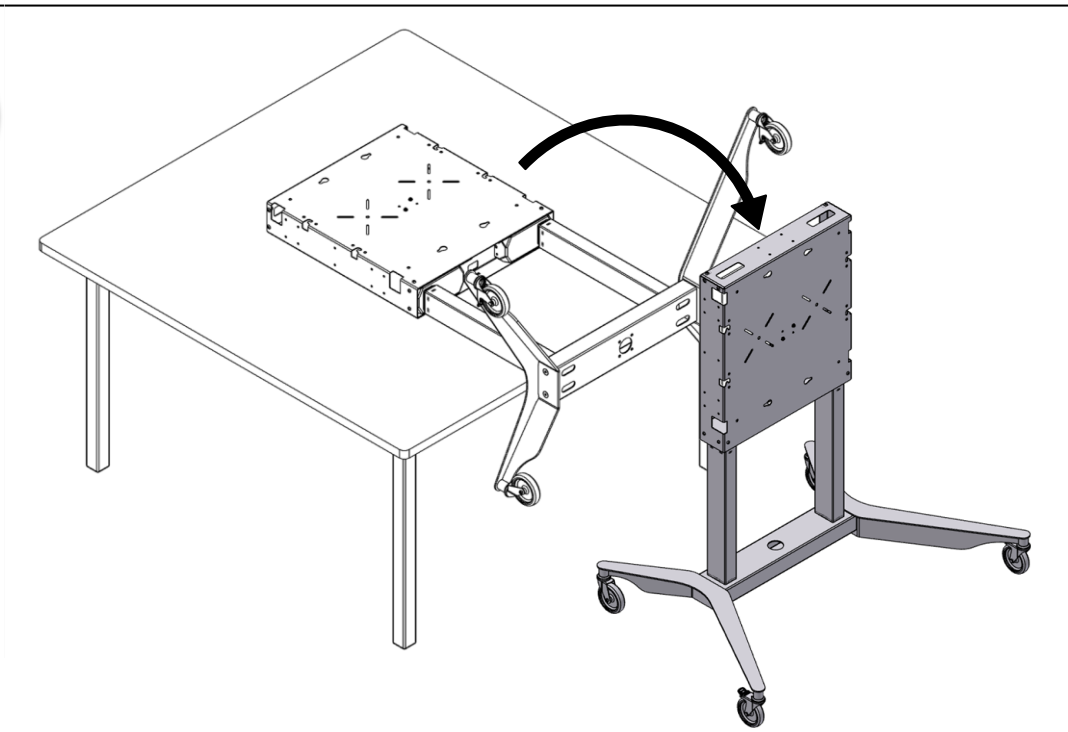

10 Connect the two motor cables coming out of the motor columns to the control box.
Plug the motor cables [X] into connectors M1 and M2.

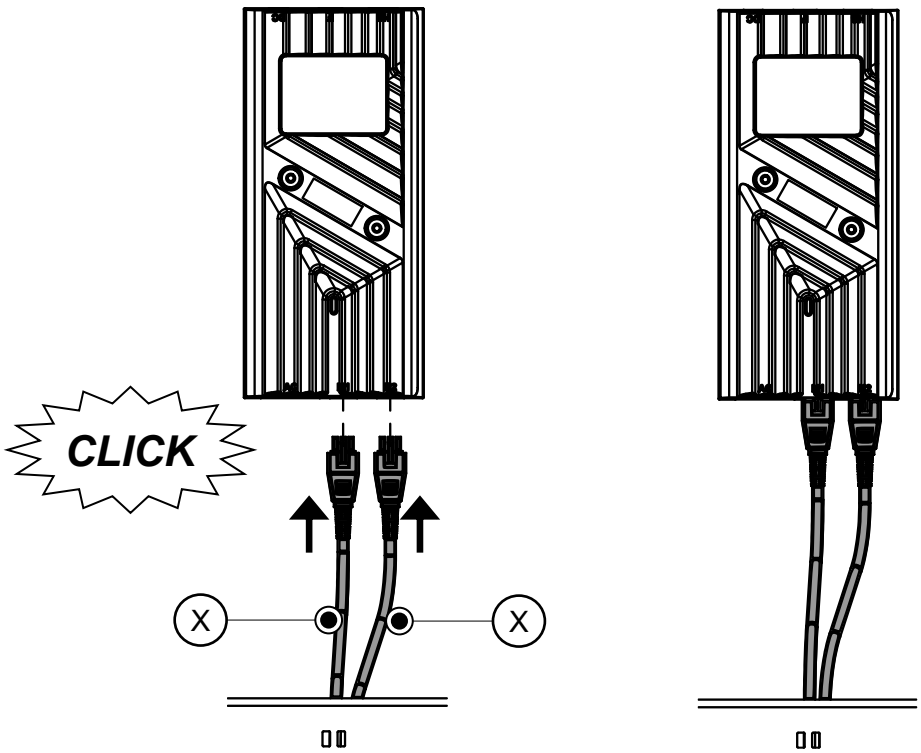

document number: 902A13-01

EN

11 Connect the power cable [J] to the control box. Plug the cable into connector AC.
Use a cable tie [E4] for cable management.

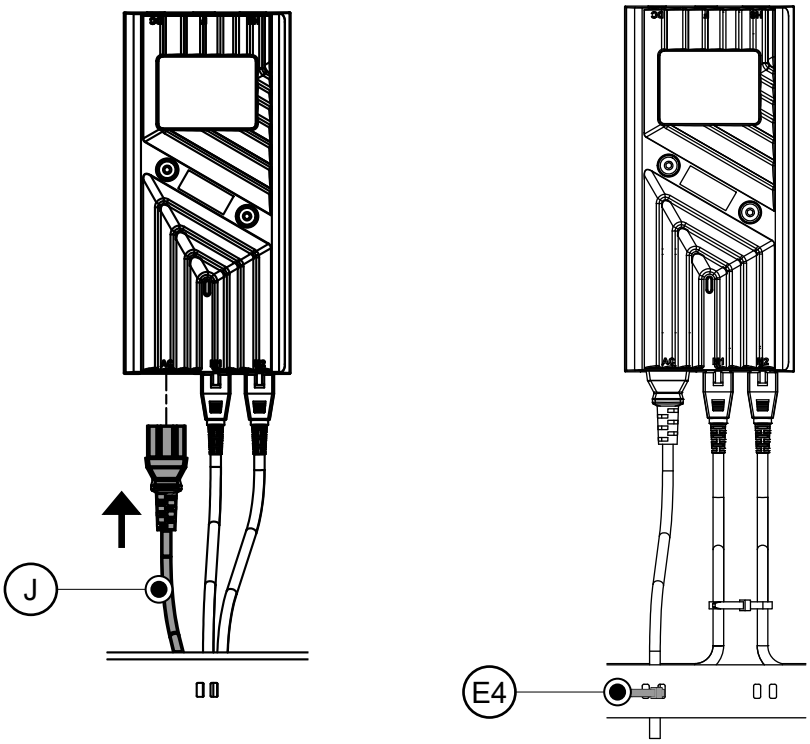

12 Connect the control panel [I] to the control box by plugging the cable into connector HS.
Make sure all four cables are plugged in correctly.

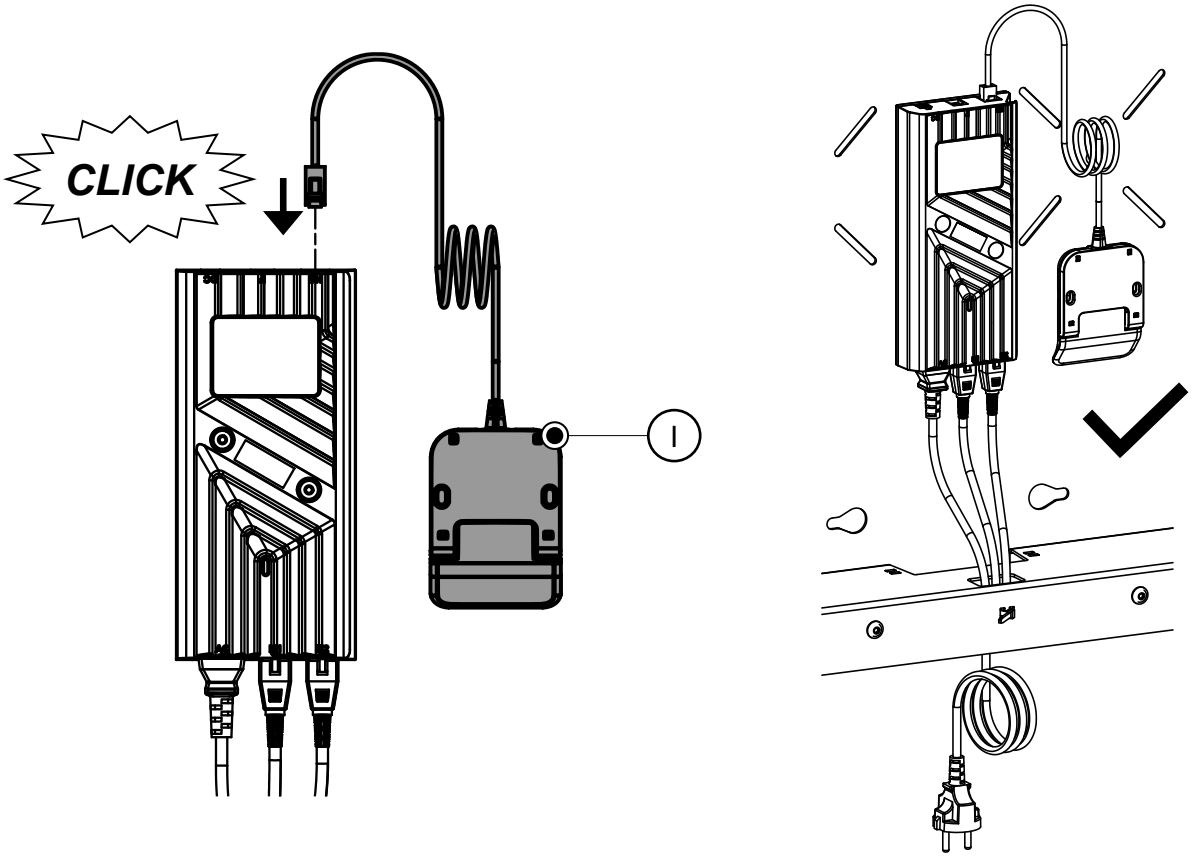

document number: 902A13-01

EN

13 Prepare the VESA base bracket [K] by mounting 2 screws [C1] and 2 nuts [C3]. Do **not** tighten yet.
Do this for both VESA base brackets.

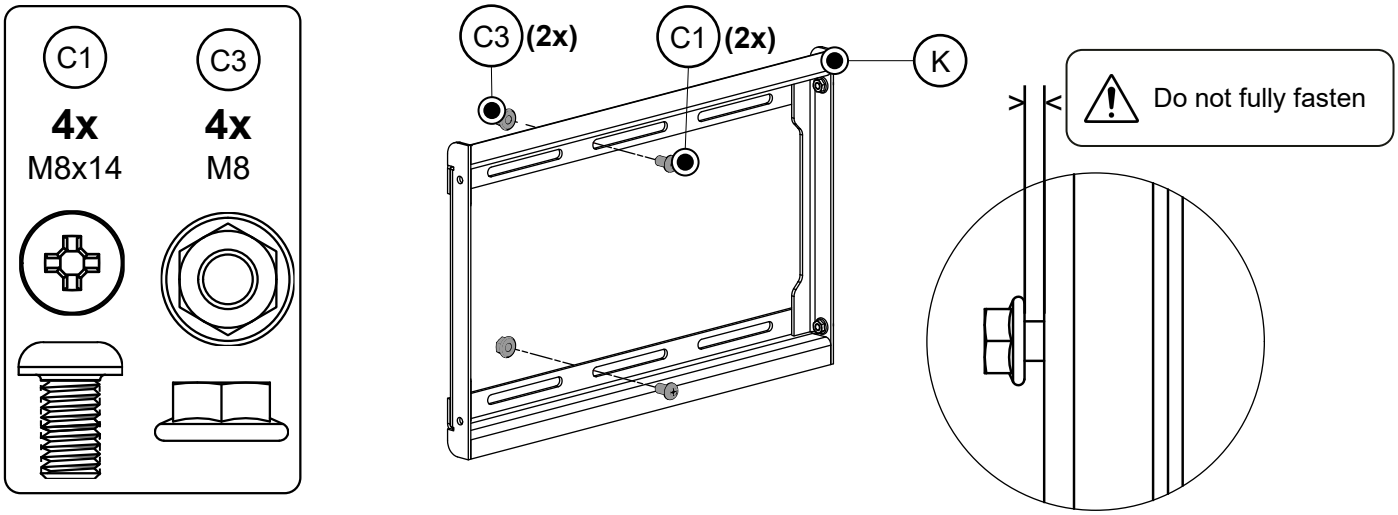

14 Hang both VESA base brackets in the VESA-box from the side.
Mount 2 screws [C2] and 2 nuts [C4] to connect the brackets.

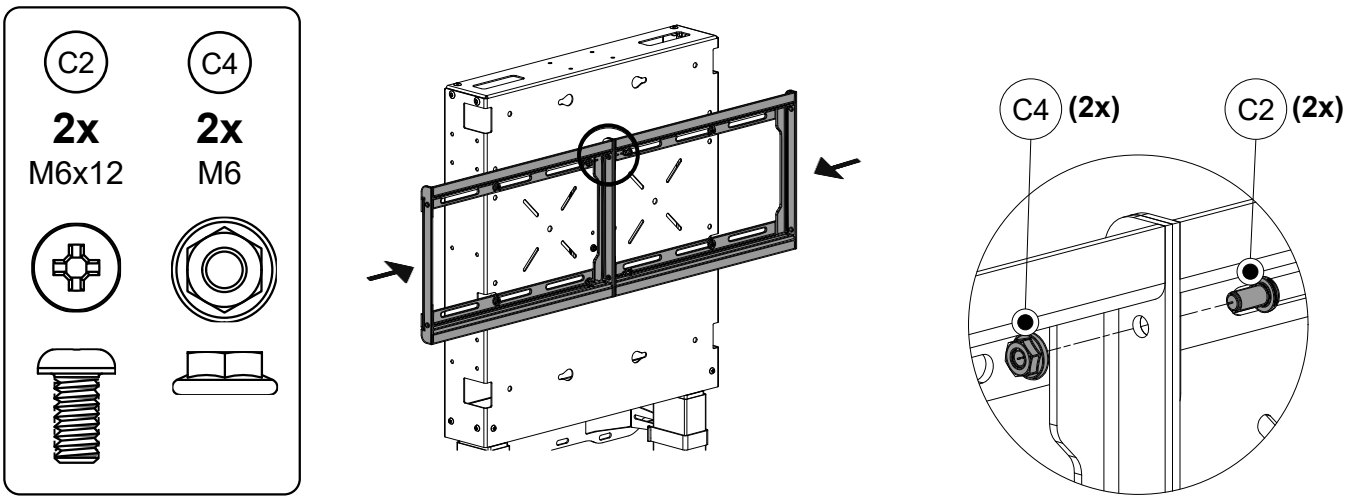

15 Tighten all 6 screws of the VESA brackets.

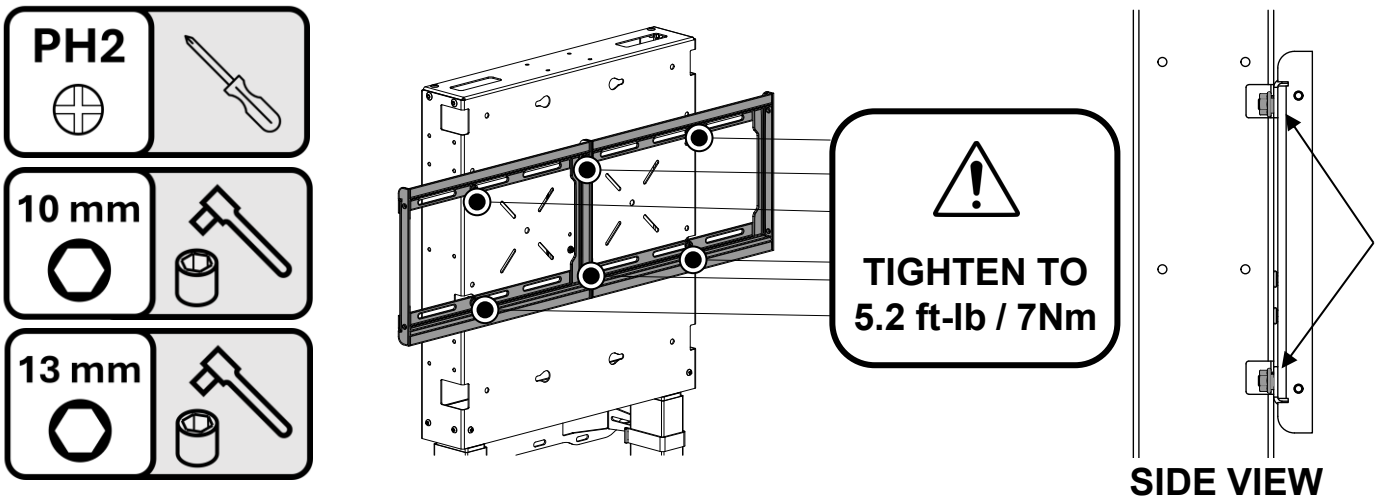

document number: 902A13-01

EN

16 Mount both the VESA screen brackets [F] to the VESA holes at the back of the touch panel.
Use the screws from the bag with screws [D].

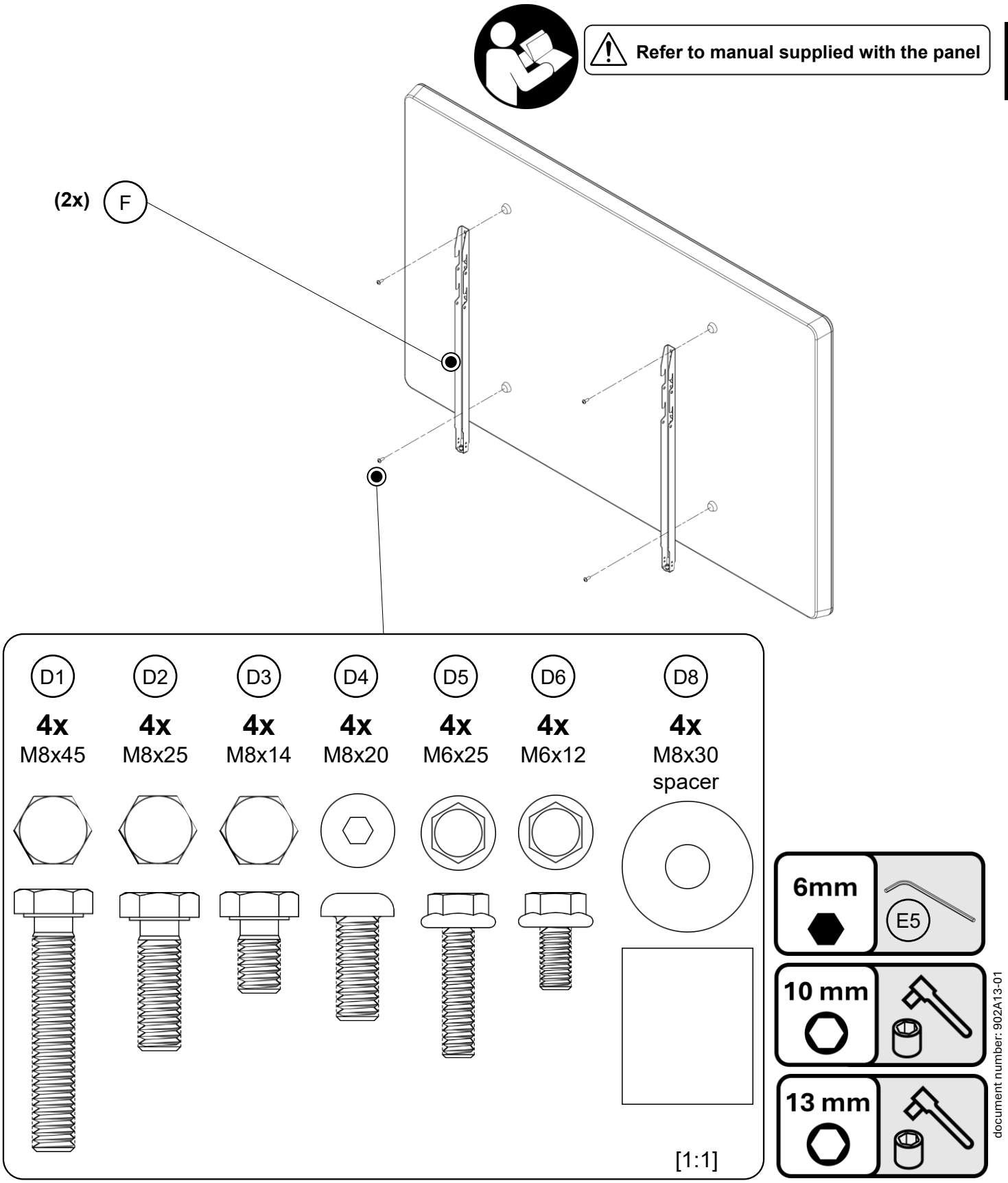

EN

17 Panel attachment on the e-Box III Mobile.

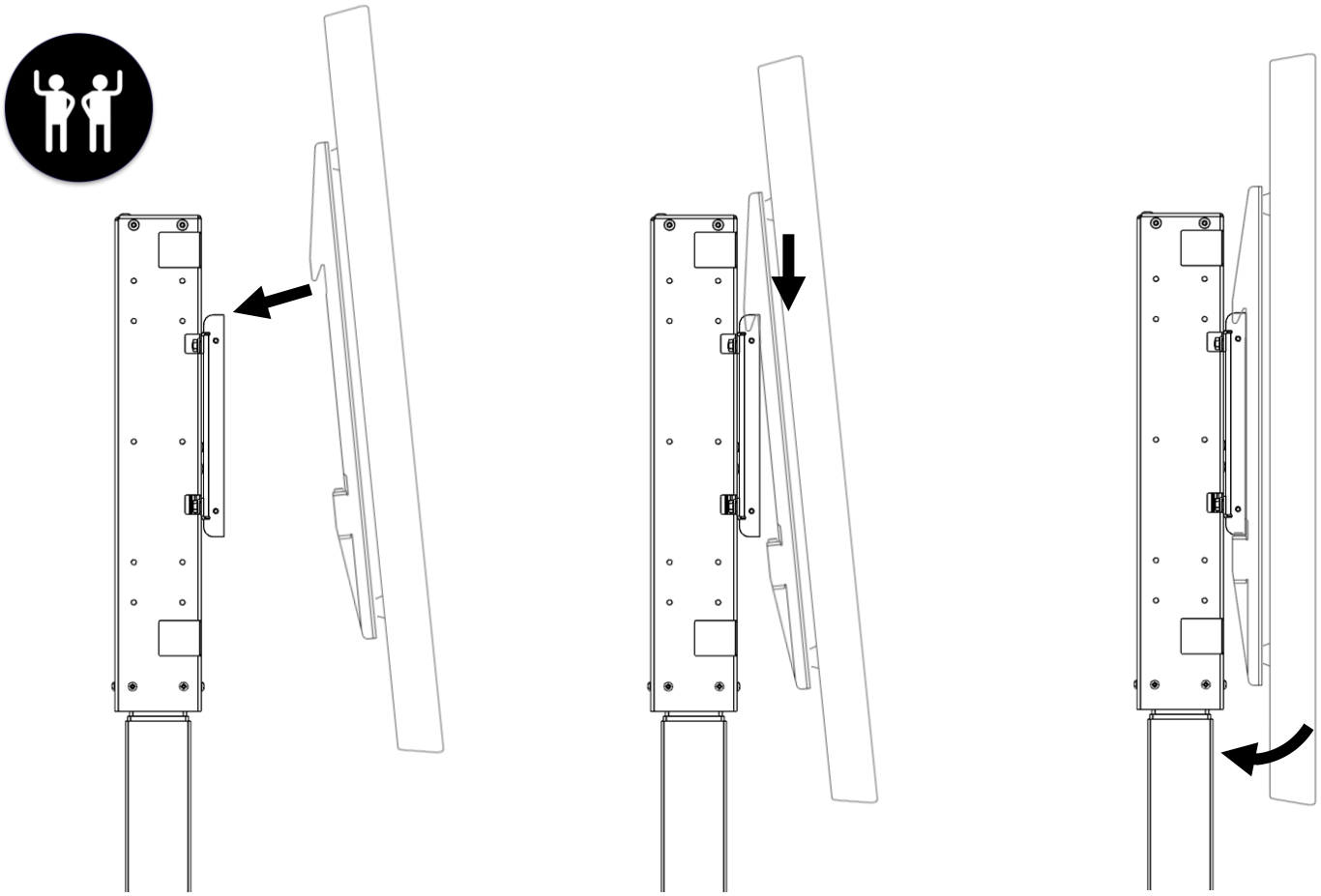

18 Secure the panel on the Universal VESA Bracket using both safety screws [C5].

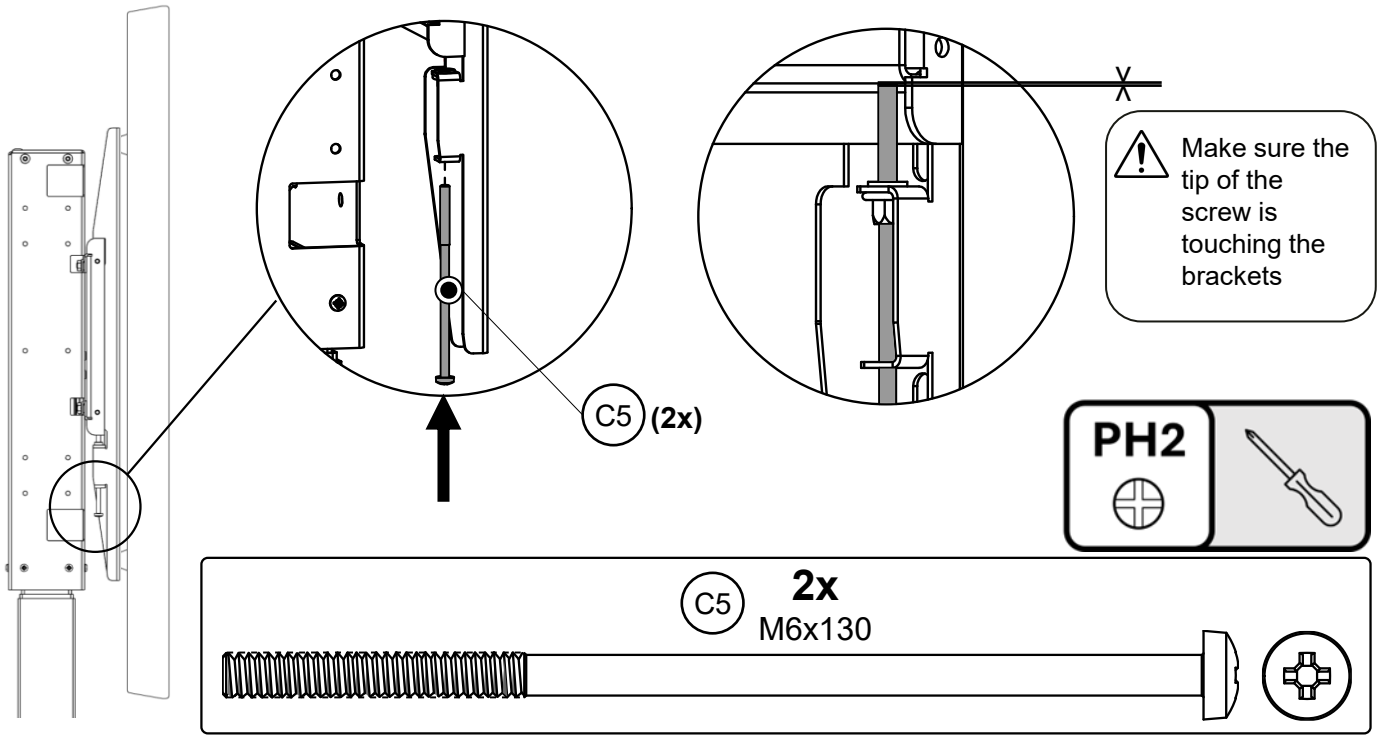

document number: 902A13-01

19 Mount the control panel [H] to the bottom of the touch panel with double sided tape [E3] at the desired position.

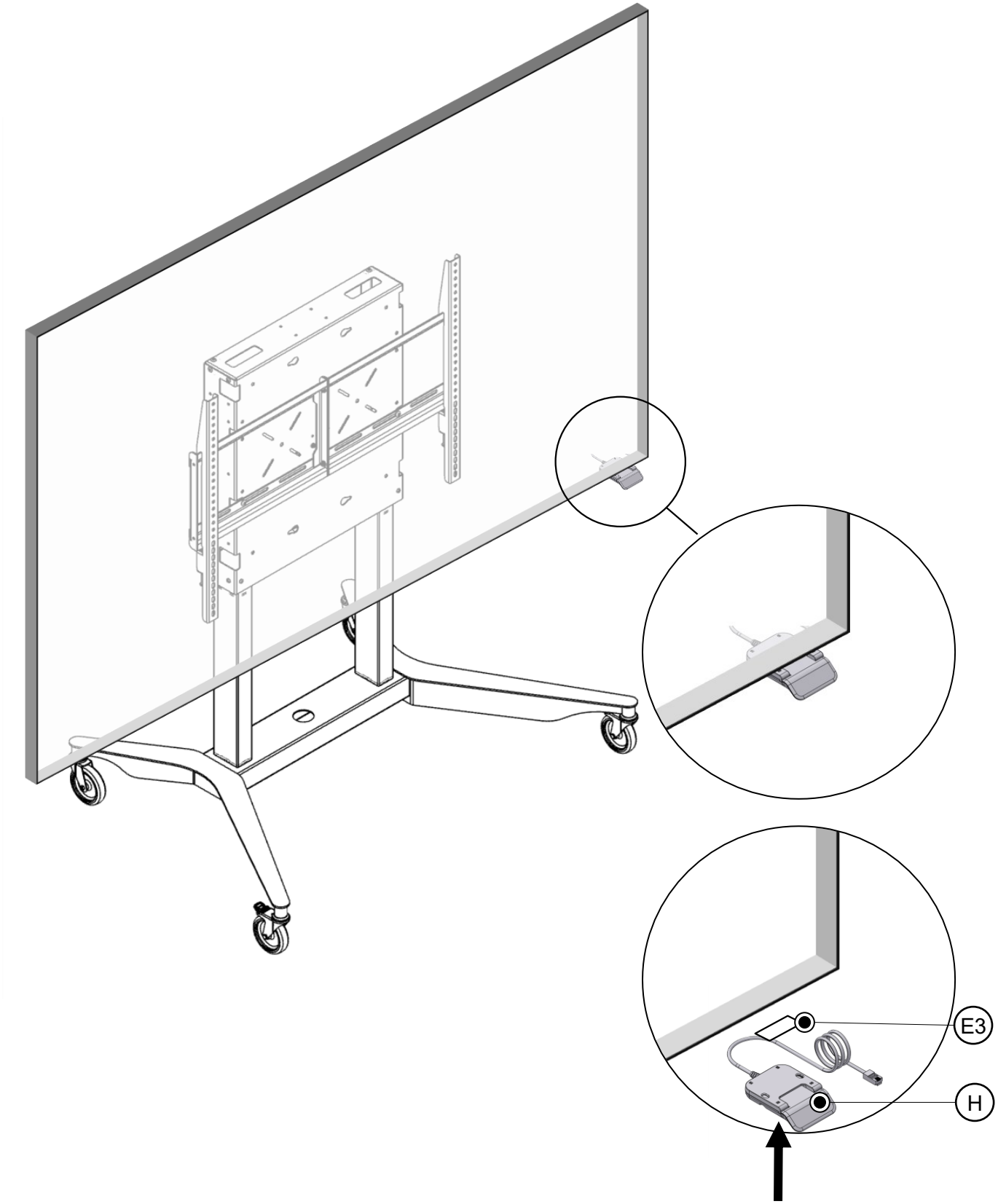

document number: 902A13-01

EN

Reset of the control box / motor initialisation instruction

1 Check if all cables are connected to the control box.

1a) Power cable in port AC
1b) Motor cable in port M1
1c) Motor cable in port M2
1d) Control panel in port HS

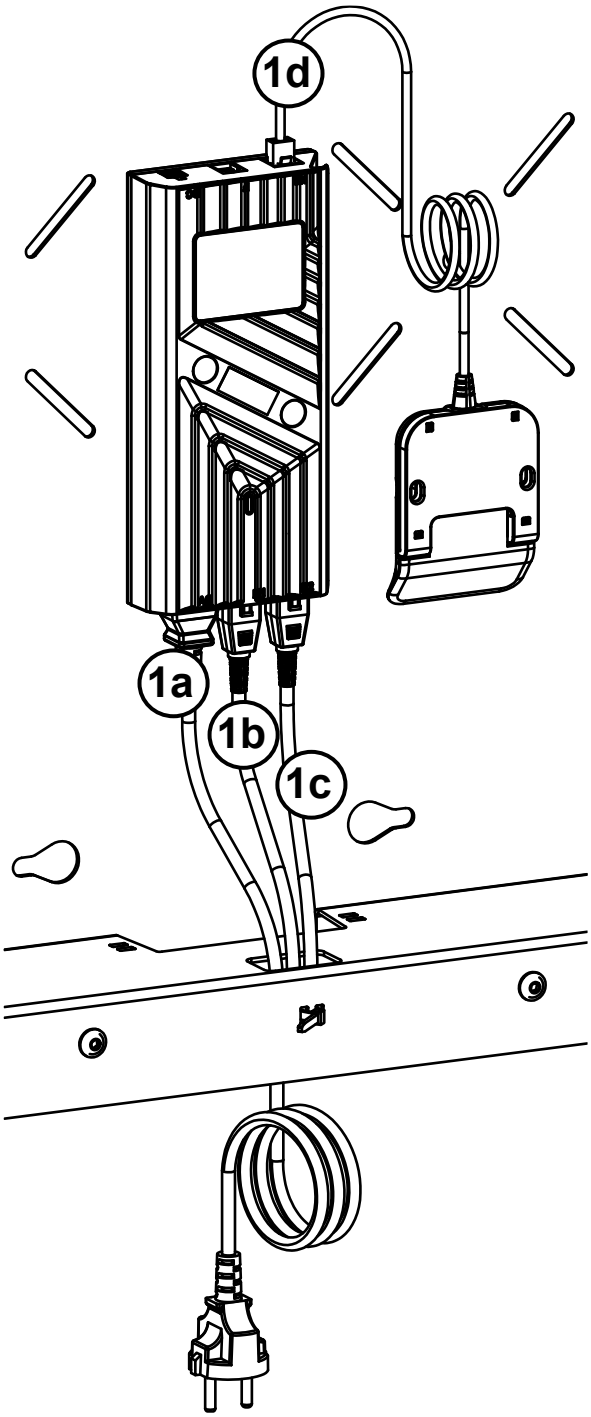

2 Connect the power cable to the wall socket.

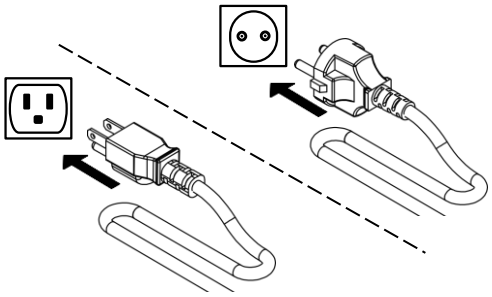

3 Press and hold the trigger down for 5 sec.

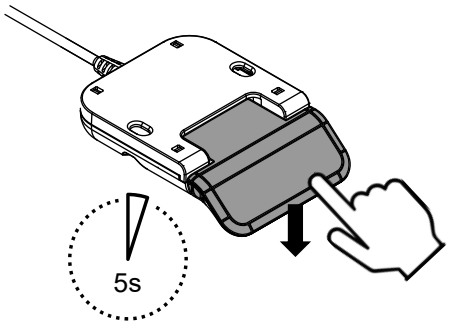

4 Release the trigger.

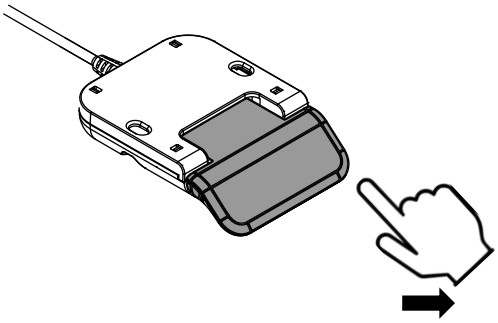

5 Press down the trigger on the control panel to move the e·Box to the lowest position. Hold until the e·Box stops moving.

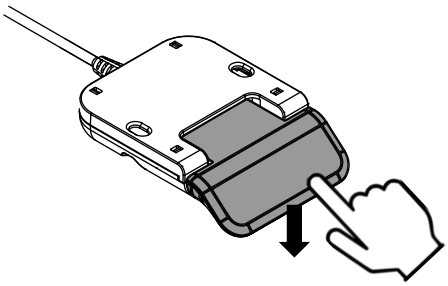

document number: 902A13-01

FAQ: Frequently Asked Questions

A: The e·Box does not move up or down:

A1: Check the power lead is connected to the wall outlet, if not connect the power lead;
A2: Check the motor column cable connections to the control box and make sure the cables are connected;
A3: Check the power cable connection to the control box and check the cable connection of the control panel to the control box and make sure all cables are connected;
A4: Check the cable connections on the motor column side and make sure the cables are connected;
A5: Check for wiring damage from bad assembly. If wiring is damaged, disconnect the e·Box from the wall outlet and contact your dealer for a replacement or repair;
WARNING: DO NOT ATTEMPT TO REPAIR DAMAGED WIRING!
A6: The e·Box motor columns are intended for intermittent use. Continuous or extended use (more than 6 minutes) will cause over-heating and a safety system will switch the motors off. If this happens allow the motors to cool down for at least 1 hour. The system will automatically switch back to normal when the motors have cooled down;
A7: If steps A1 to A4 have been found in order and the problem still exists, contact your dealer for repair of the unit;

B: The motors do not move smoothly or the left and right motors are at a different height:

B1: Follow the steps on page 18 to synchronize and reset the motors.

C: The e·Box only moves down and does not move up: the e·Box went into safe-mode, a power cut may have happened during operation, or there is a bad wiring connection:

C1: If the problem still exists follow steps A1 to A5;
C2: Follow the steps on page 18 to synchronize and reset the motors.

document number: 902A13-01

NL

NL – Installatiehandleiding

Algemene waarschuwingen

Lees en begrijp deze handleiding en de meegeleverde veiligheidsdocumentatie vóór installatie. Het niet lezen en begrijpen van alle instructies kan leiden tot, maar is niet beperkt tot, de volgende veiligheidsrisico's: ernstig persoonlijk letsel, schade aan apparatuur.

Niet door gebruikers te onderhouden.
Installatie mag uitsluitend worden uitgevoerd door geautoriseerd servicepersoneel.
Gebruik uitsluitend de originele montageonderdelen die met het systeem worden geleverd en gebruik geen niet-aanbevolen aanbouwdelen.

Sluit de unit uitsluitend aan op een correct geaard stopcontact. Gebruik alleen in droge ruimtes en bescherm tegen water en vloeistoffen. Reinig uitsluitend met een droge doek. Trek bij een storing de stekker uit het stopcontact en neem contact op met geautoriseerd servicepersoneel. Rijd niet over, knel niet af en beschadig het netsnoer niet. Vervang beschadigde snoeren onmiddellijk door een identiek exemplaar.
Haal de stekker uit het stopcontact voordat u het product verplaatst.

Het is de verantwoordelijkheid van de gecertificeerde installateur om ervoor te zorgen dat het totale gewicht van alle accessoires en apparatuur die aan het product zijn bevestigd tot (en inclusief) het display, de maximale belasting van 140 kg / 308 lb niet overschrijdt. Overschrijd de maximale paneelgrootte van 98 inch niet (in 16:9-formaat of 105 inch in 21:9-formaat). De hoogteverstelbare functie van dit product zal niet correct functioneren als de maximale belasting wordt overschreden; belangrijker: overbelasting kan instabiliteit en kantelen van het product veroorzaken, met mogelijk ernstig letsel of overlijden tot gevolg.

Het product kan instabiel worden en een risico op kantelen vormen wanneer het over een oneffen en/of hellend oppervlak wordt verplaatst. Dit omvat drempels en dergelijke.
Gebruik en verplaats het product uitsluitend op een vlakke en stabiele vloer. Houd het verplaatsingspad vrij van obstakels. Blijf aan de bovenkant van de kar wanneer u een helling afgaat. Verplaats het product alleen in de laagste stand. Ga niet aan de unit hangen.
Risico op ernstig letsel als de unit omvalt door onjuist gebruik.

Elektrische specificaties
IN: 100 - 240 VAC, 50/60 Hz
OUT: 12 - 30 VDC, max. 6 A, 400 W

Algemene waarschuwingen
Wanneer onderstaande symbolen in de montagestappen worden gebruikt, betekenen ze het volgende:

De stap moet door twee personen worden uitgevoerd

Waarschuwing zoals gespecificeerd door het aanvullende symbool/de aanvullende opmerking

Lees en begrijp de verwezen handleiding

Gereedschap *meegeleverd in de verpakking
Inhoud van de doos
Inhoud van [C] & [D]
Inhoud van [E]

document number: 902A13-01

NL – Installatiehandleiding

Montagestappen:

1.Haal met twee personen alle onderdelen uit de kartonnen doos en leg ze op een stabiel oppervlak. Neem de overige onderdelen uit de doos en leg ze apart voor later gebruik.
Aanbevolen vrije werkruimte: +/- 100x100 cm [40x40 inch]
2.Schuif het motorframe [M] uit de VESA-box [L]. Schuif niet helemaal uit; zorg dat de montagegaten uitgelijnd zijn zoals in het detail hieronder.
3.Bevestig de VESA-box op de motorassemblage met 6 schroeven [E2].
⚠ AANTREKKEN TOT 5.2 ft-lb / 7 Nm
4.Leg de assemblage op de rug.
5.Bevestig de VESA-box aan de voorzijde met 2 schroeven [E2].
⚠ AANTREKKEN TOT 5.2 ft-lb / 7 Nm
6.Druk de wielen [G] [H] in de poten [A] [B]. Plaats de wielen met rem [H] aan de langere zijde (voorzijde) van de poten.
⚠ Gebruik geen hamer; risico op beschadiging van de wielen.
Duw omlaag met een roterende beweging om de borgveer (retaining ring) te laten vastklikken.
7.Bevestig de linkerpoot met 2 schroeven [E1] aan elke zijde. Positioneer de poot met de langere zijde naar voren, zoals hieronder weergegeven.
⚠ AANTREKKEN TOT 15 ft-lb / 20 Nm
8.Herhaal voor de andere zijde.
⚠ AANTREKKEN TOT 15 ft-lb / 20 Nm
9.Haal de assemblage van de tafel.
10.Sluit de twee motorkabels die uit de motorzuilen komen aan op de control box.
Steek de motorkabels [X] in de connectoren M1 en M2.
11.Sluit de voedingskabel [J] aan op de control box. Steek de kabel in connector AC.
Gebruik een kabelbinder [E4] voor kabelbeheer.
12.Sluit het bedieningspaneel [I] aan op de control box door de kabel in connector HS te steken.
Zorg dat alle vier kabels correct zijn aangesloten.
13.Bereid de VESA-basisbeugel [K] voor door 2 schroeven [C1] en 2 moeren [C3] te monteren. Nog niet vastdraaien.
Doe dit voor beide VESA-basisbeugels.
⚠ Niet volledig vastzetten.
14.Hang beide VESA-basisbeugels vanaf de zijkant in de VESA-box.
Monteer 2 schroeven [C2] en 2 moeren [C4] om de beugels te verbinden.
15.Draai alle 6 schroeven van de VESA-beugels vast.
⚠ AANTREKKEN TOT 5.2 ft-lb / 7 Nm
16.Monteer beide VESA-schermbeugels [F] op de VESA-gaten aan de achterkant van het touchpanel.
Gebruik de schroeven uit het zakje met schroeven [D].
⚠ Raadpleeg de handleiding die bij het panel is geleverd.
17.Bevestiging van het panel op de e-Box III Mobile.
18.Borg het panel op de Universal VESA Bracket met beide veiligheidsschroeven [C5].
⚠ Zorg dat de punt van de schroef de beugels raakt.
19.Monteer het bedieningspaneel [H] onderaan het touchpanel met dubbelzijdige tape [E3] op de gewenste positie.

document number: 902A13-01

NL

NL – Reset van de besturingskast / instructie voor motorinitialisatie

1. Controleer of alle kabels zijn aangesloten op de besturingskast.
1a) Voedingskabel in poort AC
1b) Motorkabel in poort M1
1c) Motorkabel in poort M2
1d) Bedieningspaneel in poort HS
2. Sluit de voedingskabel aan op het stopcontact.
3. Houd de omlaagknop 5 sec. ingedrukt.
4. Laat de knop los.
5. Druk de omlaagknop op het bedieningspaneel in
om de e·Box naar de laagste positie te bewegen. Houd ingedrukt totdat de e·Box stopt met bewegen.

NL – FAQ: Veelgestelde vragen

A: De e·Box beweegt niet omhoog of omlaag:
A1: Controleer of de voedingskabel is aangesloten op het stopcontact; zo niet, sluit de voedingskabel aan;
A2: Controleer de kabelverbindingen van de motorkolommen met de besturingskast en zorg ervoor dat de kabels zijn aangesloten;
A3: Controleer de aansluiting van de voedingskabel op de besturingskast en controleer de kabelaansluiting van het bedieningspaneel op de besturingskast en zorg ervoor dat alle kabels zijn aangesloten;
A4: Controleer de kabelverbindingen aan de zijde van de motorkolommen en zorg ervoor dat de kabels zijn aangesloten;
A5: Controleer op kabelschade door verkeerde montage. Als de bekabeling beschadigd is, koppel de e·Box los van het stopcontact en neem contact op met uw dealer voor vervanging of reparatie;

WAARSCHUWING: PROBEER BESCHADIGDE BEKABELING NIET TE REPAREREN!

A6: De motorkolommen van de e·Box zijn bedoeld voor onderbroken gebruik; continu of langdurig gebruik (meer dan 6 minuten) zal oververhitting veroorzaken en een veiligheidssysteem schakelt de motoren uit. Als dit gebeurt, laat de motoren minimaal 1 uur afkoelen. Het systeem schakelt automatisch terug naar normaal wanneer de motoren zijn afgekoeld;
A7: Als stappen A1 tot en met A4 het probleem niet hebben opgelost, neem contact op met uw dealer voor reparatie van de unit;

B: De motoren bewegen niet soepel of de linker- en rechter motor staan op een andere hoogte:
B1: Volg de stappen op pagina 31 om de motoren te synchroniseren en te resetten.

C: De e·Box beweegt alleen omlaag en niet omhoog: de e·Box is in veilige modus gegaan, mogelijk heeft er tijdens gebruik een stroomonderbreking plaatsgevonden, of er is een slechte kabelverbinding:
C1: Als het probleem nog steeds bestaat, volg stappen A1 tot en met A5;
C2: Volg de stappen op pagina 31 om de motoren te synchroniseren en te resetten

document number: 902A13-01

DE – Installationsanleitung

Allgemeine Warnhinweise
Lesen und verstehen Sie dieses Handbuch sowie die mitgelieferte Sicherheitsdokumentation vor der Installation. Wenn Sie nicht alle Anweisungen lesen und verstehen, kann dies zu folgenden Sicherheitsrisiken führen (unter anderem): schwere Personenschäden, Schäden an der Ausrüstung.

Nicht für die Wartung durch Benutzer vorgesehen.
Die Installation darf ausschließlich von autorisiertem Servicepersonal durchgeführt werden.
Verwenden Sie nur die originalen Montageteile, die mit dem System geliefert werden, und verwenden Sie keine nicht empfohlenen Anbauteile.

Schließen Sie das Gerät nur an eine ordnungsgemäß geerdete Steckdose an. Nur in trockenen Räumen verwenden und vor Wasser und Flüssigkeiten schützen. Nur mit einem trockenen Tuch reinigen. Bei Fehlfunktion das Gerät vom Netz trennen und autorisiertes Servicepersonal kontaktieren. Das Netzkabel nicht überrollen, einklemmen oder beschädigen. Beschädigte Kabel sofort durch ein identisches ersetzen.
Ziehen Sie vor dem Bewegen des Produkts den Stecker aus der Steckdose.

Es liegt in der Verantwortung des zertifizierten Installateurs sicherzustellen, dass das Gesamtgewicht aller Zubehörteile und Geräte, die bis (und einschließlich) Display am Produkt befestigt sind, die maximale Last von 140 kg / 308 lb nicht überschreitet. Überschreiten Sie nicht die maximale Panelgröße von 98 Zoll (im 16:9-Format bzw. 105 Zoll im 21:9-Format). Die Höhenverstellfunktion dieses Produkts funktioniert nicht korrekt, wenn die maximale Last überschritten wird; noch wichtiger: Überlastung kann zu Instabilität und Kippen des Produkts führen, was schwere Verletzungen oder den Tod zur Folge haben kann.

Das Produkt kann instabil werden und ein Kipp-Risiko darstellen, wenn es auf einer unebenen und/oder geneigten Oberfläche bewegt wird. Dazu gehören Türschwellen und Ähnliches.
Betreiben und bewegen Sie das Produkt nur auf einem ebenen und stabilen Boden. Halten Sie den Bewegungsweg frei von Hindernissen. Bleiben Sie beim Hinunterfahren einer Rampe oberhalb des Wagens. Bewegen Sie das Produkt nur in der niedrigsten Position. Hängen Sie sich nicht an das Gerät.
Risiko schwerer Verletzungen, wenn das Gerät aufgrund unsachgemäßer Verwendung umkippt.

Elektrische Kenndaten
IN: 100 - 240 VAC, 50/60 Hz
OUT: 12 - 30 VDC, max. 6 A, 400 W

Allgemeine Warnhinweise
Wenn die nachstehenden Symbole in den Montageschritten verwendet werden, bedeuten sie Folgendes:

Der Schritt muss von zwei Personen durchgeführt werden

Warnung gemäß ergänzendem Symbol/Hinweis

Lesen und verstehen Sie das referenzierte Handbuch

Werkzeuge *im Lieferumfang enthalten
Lieferumfang
Lieferumfang von [C] & [D]
Lieferumfang von [E]

document number: 902A13-01

DE

DE – Installationsanleitung

Montageschritte:
1.Nehmen Sie alle Teile zu zweit aus dem Karton und legen Sie sie auf eine stabile Unterlage. Entnehmen Sie die übrigen Teile und legen Sie sie für die spätere Verwendung beiseite.
Empfohlener freier Arbeitsbereich: +/- 100x100 cm [40x40 inch]
2.Schieben Sie den Motorrahmen [M] aus der VESA-Box [L]. Nicht vollständig herausziehen; stellen Sie sicher, dass die Befestigungsbohrungen wie in der Detailansicht unten ausgerichtet sind.
3.Befestigen Sie die VESA-Box mit 6 Schrauben [E2] an der Motorbaugruppe.
⚠ ANZIEHEN MIT 5.2 ft-lb / 7 Nm
4.Drehen Sie die Baugruppe auf den Rücken.
5.Befestigen Sie die VESA-Box vorne mit 2 Schrauben [E2].
⚠ ANZIEHEN MIT 5.2 ft-lb / 7 Nm
6.Drücken Sie die Rollen [G] [H] in die Beine [A] [B]. Montieren Sie die Rollen mit Bremsen [H] an der längeren Seite (Vorderseite) der Beine.
⚠ Keinen Hammer verwenden; Gefahr der Beschädigung der Rollen.
Zum Einrasten des Sicherungsrings mit einer drehenden Bewegung nach unten drücken.
7.Befestigen Sie das linke Bein mit jeweils 2 Schrauben [E1] pro Seite. Positionieren Sie das Bein mit der längeren Seite nach vorne, wie unten gezeigt.
⚠ ANZIEHEN MIT 15 ft-lb / 20 Nm
8.Wiederholen Sie dies auf der anderen Seite.
⚠ ANZIEHEN MIT 15 ft-lb / 20 Nm
9.Nehmen Sie die Baugruppe vom Tisch.
10.Schließen Sie die zwei Motorkabel, die aus den Motorsäulen kommen, an die Control Box an.
Stecken Sie die Motorkabel [X] in die Anschlüsse M1 und M2.
11.Schließen Sie das Netzkabel [J] an die Control Box an. Stecken Sie das Kabel in den Anschluss AC.
Verwenden Sie einen Kabelbinder [E4] für das Kabelmanagement.
12.Schließen Sie das Bedienfeld [I] an die Control Box an, indem Sie das Kabel in den Anschluss HS stecken.
Stellen Sie sicher, dass alle vier Kabel korrekt angeschlossen sind.
13.Bereiten Sie die VESA-Basis-Halterung [K] vor, indem Sie 2 Schrauben [C1] und 2 Muttern [C3] montieren. Noch nicht festziehen.
Für beide VESA-Basis-Halterungen durchführen.
⚠ Nicht vollständig festziehen.
14.Hängen Sie beide VESA-Basis-Halterungen seitlich in die VESA-Box ein.
Montieren Sie 2 Schrauben [C2] und 2 Muttern [C4], um die Halterungen zu verbinden.
15.Ziehen Sie alle 6 Schrauben der VESA-Halterungen fest.
⚠ ANZIEHEN MIT 5.2 ft-lb / 7 Nm
16.Montieren Sie beide VESA-Bildschirmhalterungen [F] an den VESA-Bohrungen auf der Rückseite des Touchpanels.
Verwenden Sie die Schrauben aus dem Beutel mit Schrauben [D].
⚠ Siehe die dem Panel beiliegende Anleitung.
17.Panelmontage an der e-Box III Mobile.
18.Sichern Sie das Panel an der Universal VESA Bracket mit beiden Sicherheitsschrauben [C5].
⚠ Achten Sie darauf, dass die Spitze der Schraube die Halterungen berührt.
19.Montieren Sie das Bedienfeld [H] mit doppelseitigem Klebeband [E3] an der Unterseite des Touchpanels an der gewünschten Position.

document number: 902A13-01

DE – Zurücksetzen der Steuerbox / Anleitung zur Motorinitialisierung

1. Prüfen Sie, ob alle Kabel an der Steuerbox angeschlossen sind.
1a) Netzkabel an Anschluss AC
1b) Motorkabel an Anschluss M1
1c) Motorkabel an Anschluss M2
1d) Bedienfeld an Anschluss HS
2. Schließen Sie das Netzkabel an die Steckdose an.
3. Drücken und halten Sie die Abwärtstaste 5 Sek. gedrückt.
4. Lassen Sie die Taste los.
5. Drücken Sie die Abwärtstaste am Bedienfeld,
um die e·Box in die niedrigste Position zu fahren. Halten Sie die Taste gedrückt, bis die e·Box stehen bleibt.

DE – FAQ: Häufig gestellte Fragen

A: Die e·Box fährt weder nach oben noch nach unten:
A1: Prüfen Sie, ob das Netzkabel mit der Steckdose verbunden ist; falls nicht, schließen Sie das Netzkabel an;
A2: Prüfen Sie die Kabelverbindungen der Motorsäulen zur Steuerbox und stellen Sie sicher, dass die Kabel angeschlossen sind;
A3: Prüfen Sie die Verbindung des Netzkabels zur Steuerbox und prüfen Sie die Verbindung des Bedienfeldkabels zur Steuerbox; stellen Sie sicher, dass alle Kabel angeschlossen sind;
A4: Prüfen Sie die Kabelverbindungen auf der Motorsäulenseite und stellen Sie sicher, dass die Kabel angeschlossen sind;
A5: Prüfen Sie auf Leitungs-/Kabelschäden durch fehlerhafte Montage. Wenn die Verkabelung beschädigt ist, trennen Sie die e·Box von der Steckdose und kontaktieren Sie Ihren Händler für Ersatz oder Reparatur;

WARNUNG: VERSUCHEN SIE NICHT, BESCHÄDIGTE VERKABELUNG ZU REPARIEREN!

A6: Die Motorsäulen der e·Box sind für intermittierenden Betrieb ausgelegt; kontinuierlicher oder längerer Betrieb (mehr als 6 Minuten) führt zu Überhitzung und ein Sicherheitssystem schaltet die Motoren ab. In diesem Fall lassen Sie die Motoren mindestens 1 Stunde abkühlen. Das System schaltet automatisch wieder in den Normalbetrieb, sobald die Motoren abgekühlt sind;
A7: Wenn die Schritte A1 bis A4 das Problem nicht gelöst haben, kontaktieren Sie Ihren Händler zur Reparatur des Geräts;

B: Die Motoren laufen nicht gleichmäßig oder linker und rechter Motor sind auf unterschiedlicher Höhe:
B1: Folgen Sie den Schritten auf Seite 31, um die Motoren zu synchronisieren und zurückzusetzen.

C: Die e·Box fährt nur nach unten und nicht nach oben: Die e·Box ist in den Sicherheitsmodus gegangen; während des Betriebs kann es zu einem Stromausfall gekommen sein oder es besteht eine fehlerhafte Kabelverbindung:
C1: Wenn das Problem weiterhin besteht, folgen Sie den Schritten A1 bis A5;
C2: Folgen Sie den Schritten auf Seite 31, um die Motoren zu synchronisieren und zurückzusetzen

document number: 902A13-01

FR – Manuel d'installation

FR

Avertissements généraux

Lisez et comprenez ce manuel ainsi que la documentation de sécurité fournie avant l'installation. Le fait de ne pas lire et comprendre toutes les instructions peut entraîner, sans s'y limiter, les risques de sécurité suivants : blessures graves, dommages à l'équipement.

Ne doit pas être entretenu par les utilisateurs.
L'installation doit être effectuée uniquement par du personnel de service autorisé.
Utilisez uniquement les pièces de montage d'origine fournies avec le système et n'utilisez pas d'accessoires non recommandés.

Raccordez l'unité uniquement à une prise de courant correctement mise à la terre. Utilisez uniquement dans des pièces sèches et protégez de l'eau et des liquides. Nettoyez uniquement avec un chiffon sec. En cas de dysfonctionnement, débranchez l'unité et contactez du personnel de service autorisé. Ne roulez pas sur le câble d'alimentation, ne le pincez pas et ne l'endommagez pas. Remplacez immédiatement tout câble endommagé par un câble identique.
Débranchez la fiche de la prise avant de déplacer le produit.

Il incombe à l'installateur certifié de s'assurer que le poids combiné de tous les accessoires et équipements fixés au produit jusqu'à (et y compris) l'écran ne dépasse pas la charge maximale de 140 kg / 308 lb. Ne dépassez pas la taille maximale de panneau de 98 pouces (au format 16:9 ou 105 pouces au format 21:9). La fonction de réglage en hauteur de ce produit ne fonctionnera pas correctement si la charge maximale est dépassée ; plus important encore : une surcharge peut provoquer une instabilité et le basculement du produit, pouvant entraîner des blessures graves ou la mort.

Le produit peut devenir instable et présenter un risque de basculement lors du déplacement sur une surface irrégulière et/ou inclinée. Cela inclut les seuils de porte et similaires.
Utilisez et déplacez le produit uniquement sur un sol plan et stable. Gardez le trajet de déplacement dégagé de tout obstacle. Restez au-dessus du chariot lorsque vous descendez une rampe. Déplacez le produit uniquement en position la plus basse. Ne vous suspendez pas à l'unité.
Risque de blessures graves si l'unité bascule en raison d'une mauvaise utilisation.

Caractéristiques électriques
IN: 100 - 240 VAC, 50/60 Hz
OUT: 12 - 30 VDC, max. 6 A, 400 W

Avertissements généraux
Lorsque les symboles ci-dessous sont utilisés dans les étapes de montage, ils signifient ce qui suit :

L'étape doit être réalisée par deux personnes

Avertissement indiqué par le symbole/la note complémentaire

Lisez et comprenez le manuel référencé

Outils *inclus dans l'emballage
Contenu de la boîte
Contenu de [C] & [D]
Contenu de [E]

document number: 902A13-01

FR – Manuel d'installation

Étapes d'assemblage :

1.Sortez toutes les pièces du carton à deux personnes et placez-les sur une surface stable. Retirez les autres pièces et mettez-les de côté pour une utilisation ultérieure.
Espace de travail libre recommandé : +/- 100x100 cm [40x40 inch]
2.Faites coulisser le châssis moteur [M] hors du boîtier VESA [L]. Ne le sortez pas complètement ; assurez-vous que les trous de fixation sont alignés comme indiqué dans le détail ci-dessous.
3.Fixez le boîtier VESA sur l'ensemble moteur avec 6 vis [E2].
⚠ SERRER À 5.2 ft-lb / 7 Nm
4.Basculez l'ensemble sur le dos.
5.Fixez le boîtier VESA à l'avant avec 2 vis [E2].
⚠ SERRER À 5.2 ft-lb / 7 Nm
6.Enfoncez les roulettes [G] [H] dans les pieds [A] [B]. Placez les roulettes avec frein [H] sur le côté le plus long (côté avant) des pieds.
⚠ N'utilisez pas de marteau ; risque d'endommager les roulettes.
Appuyez vers le bas avec un mouvement de rotation pour mettre en place l'anneau de retenue.
7.Fixez le pied gauche avec 2 vis [E1] de chaque côté. Positionnez le pied avec le côté le plus long vers l'avant, comme illustré ci-dessous.
⚠ SERRER À 15 ft-lb / 20 Nm
8.Répétez pour l'autre côté.
⚠ SERRER À 15 ft-lb / 20 Nm
9.Retirez l'ensemble de la table.
10.Raccordez les deux câbles moteur sortant des colonnes moteur au boîtier de commande.
Branchez les câbles moteur [X] sur les connecteurs M1 et M2.
11.Raccordez le câble d'alimentation [J] au boîtier de commande. Branchez le câble sur le connecteur AC.
Utilisez un serre-câble [E4] pour la gestion des câbles.
12.Raccordez le panneau de commande [I] au boîtier de commande en branchant le câble sur le connecteur HS.
Assurez-vous que les quatre câbles sont correctement branchés.
13.Préparez l'équerre de base VESA [K] en montant 2 vis [C1] et 2 écrous [C3]. Ne serrez pas encore.
Faites-le pour les deux équerres de base VESA.
⚠ Ne serrez pas complètement.
14.Suspendez les deux équerres de base VESA dans le boîtier VESA par le côté.
Montez 2 vis [C2] et 2 écrous [C4] pour relier les équerres.
15.Serrez les 6 vis des équerres VESA.
⚠ SERRER À 5.2 ft-lb / 7 Nm
16.Montez les deux équerres écran VESA [F] sur les trous VESA à l'arrière du panneau tactile.
Utilisez les vis du sachet de vis [D].
⚠ Reportez-vous au manuel fourni avec le panneau.
17.Fixation du panneau sur l'e-Box III Mobile.
18.Sécurisez le panneau sur la Universal VESA Bracket à l'aide des deux vis de sécurité [C5].
⚠ Assurez-vous que la pointe de la vis touche les équerres.
19.Fixez le panneau de commande [H] sous le panneau tactile avec le ruban adhésif double face [E3] à l'emplacement souhaité.

document number: 902A13-01

FR – Réinitialisation du boîtier de commande / instructions d'initialisation du moteur

1. Vérifiez que tous les câbles sont connectés au boîtier de commande.
1a) Câble d'alimentation sur le port AC
1b) Câble moteur sur le port M1
1c) Câble moteur sur le port M2
1d) Panneau de commande sur le port HS
2. Branchez le câble d'alimentation à la prise murale.
3. Appuyez et maintenez la commande « bas » enfoncée pendant 5 s.
4. Relâchez la commande.
5. Appuyez sur la commande « bas » du panneau de commande
pour déplacer l'e·Box en position la plus basse. Maintenez jusqu'à ce que l'e·Box s'arrête.

FR – FAQ : Foire aux questions

A : L'e·Box ne monte pas et ne descend pas :
A1 : Vérifiez que le cordon d'alimentation est connecté à la prise murale ; sinon, connectez-le ;
A2 : Vérifiez les connexions des câbles des colonnes moteur au boîtier de commande et assurez-vous que les câbles sont bien connectés ;
A3 : Vérifiez la connexion du câble d'alimentation au boîtier de commande ainsi que la connexion du câble du panneau de commande au boîtier de commande et assurez-vous que tous les câbles sont connectés ;
A4 : Vérifiez les connexions des câbles côté colonnes moteur et assurez-vous que les câbles sont connectés ;
A5 : Vérifiez qu'aucun câble n'a été endommagé à cause d'un mauvais montage. Si le câblage est endommagé, débranchez l'e·Box de la prise murale et contactez votre revendeur pour un remplacement ou une réparation ;

AVERTISSEMENT : N'ESSAYEZ PAS DE RÉPARER UN CÂBLAGE ENDOMMAGÉ !

A6 : Les colonnes moteur de l'e·Box sont conçues pour une utilisation intermittente ; une utilisation continue ou prolongée (plus de 6 minutes) provoquera une surchauffe et un système de sécurité coupera les moteurs. Si cela se produit, laissez les moteurs refroidir pendant au moins 1 heure. Le système repassera automatiquement en mode normal lorsque les moteurs auront refroidi ;
A7 : Si les étapes A1 à A4 n'ont pas résolu le problème, contactez votre revendeur pour la réparation de l'unité ;

B : Les moteurs ne se déplacent pas de manière fluide ou les moteurs gauche et droit ne sont pas à la même hauteur :
B1 : Suivez les étapes de la page 31 pour synchroniser et réinitialiser les moteurs.

C : L'e·Box descend uniquement et ne remonte pas : l'e·Box est passée en mode sécurité ; une coupure de courant a pu survenir pendant le fonctionnement, ou il y a une mauvaise connexion de câblage :
C1 : Si le problème persiste, suivez les étapes A1 à A5 ;
C2 : Suivez les étapes de la page 31 pour synchroniser et réinitialiser les moteurs

document number: 902A13-01

IT – Manuale di installazione

Avvertenze generali

Leggere e comprendere questo manuale e la documentazione di sicurezza fornita prima dell'installazione. La mancata lettura e comprensione di tutte le istruzioni può comportare, a titolo esemplificativo e non esaustivo, i seguenti rischi per la sicurezza: gravi lesioni personali, danni alle apparecchiature.

Non deve essere sottoposto a manutenzione da parte degli utenti.
L'installazione deve essere eseguita esclusivamente da personale di assistenza autorizzato.
Utilizzare solo le parti di montaggio originali fornite con il sistema e non utilizzare accessori non consigliati.

Collegare l'unità solo a una presa di corrente correttamente messa a terra. Utilizzare solo in ambienti asciutti e proteggere da acqua e liquidi. Pulire solo con un panno asciutto. In caso di malfunzionamento, scollegare l'unità e contattare personale di assistenza autorizzato. Non passare sopra, non schiacciare e non danneggiare il cavo di alimentazione. Sostituire immediatamente i cavi danneggiati con uno identico.
Scollegare la spina dalla presa prima di spostare il prodotto.

È responsabilità dell'installatore certificato assicurarsi che il peso combinato di tutti gli accessori e le apparecchiature fissati al prodotto fino a (e incluso) il display non superi il carico massimo di 140 kg / 308 lb. Non superare la dimensione massima del pannello di 98 pollici (in formato 16:9 o 105 pollici in formato 21:9). La funzione di regolazione in altezza di questo prodotto non funzionerà correttamente se il carico massimo viene superato; cosa ancora più importante: il sovraccarico può causare instabilità e inclinazione del prodotto, con possibili gravi lesioni o morte.

Il prodotto può diventare instabile e presentare un rischio di ribaltamento quando viene spostato su una superficie irregolare e/o inclinata. Ciò include soglie di porte e simili.
Utilizzare e spostare il prodotto solo su un pavimento piano e stabile. Tenere il percorso di spostamento libero da ostacoli. Rimanere a monte del carrello quando si scende una rampa. Spostare il prodotto solo nella sua posizione più bassa. Non appendersi all'unità.
Rischio di gravi lesioni se l'unità si ribalta a causa di un uso improprio.

Dati elettrici
IN: 100 - 240 VAC, 50/60 Hz
OUT: 12 - 30 VDC, max. 6 A, 400 W

Avvertenze generali
Quando i simboli sottostanti vengono utilizzati nelle fasi di montaggio, indicano quanto segue:

Il passaggio deve essere eseguito da due persone

Avvertenza specificata dal simbolo/nota supplementare

Leggere e comprendere il manuale di riferimento

Utensili *inclusi nella confezione
Contenuto della scatola
Contenuto di [C] & [D]
Contenuto di [E]

IT

document number: 902A13-01

IT – Manuale di installazione

Fasi di assemblaggio:

1.Con due persone, estrarre tutte le parti dalla scatola di cartone e posizionarle su una superficie stabile. Rimuovere le altre parti e metterle da parte per un uso successivo.
Spazio di lavoro libero consigliato: +/- 100x100 cm [40x40 inch]
2.Far scorrere il telaio motore [M] fuori dalla VESA-box [L]. Non estrarlo completamente; assicurarsi che i fori di montaggio siano allineati come mostrato nel dettaglio sotto.
3.Fissare la VESA-box al gruppo motore con 6 viti [E2].
⚠ SERRARE A 5.2 ft-lb / 7 Nm
4.Capovolgere l'assemblaggio appoggiandolo sul dorso.
5.Fissare la VESA-box sul lato frontale con 2 viti [E2].
⚠ SERRARE A 5.2 ft-lb / 7 Nm
6.Inserire le ruote [G] [H] nelle gambe [A] [B]. Posizionare le ruote con freno [H] sul lato più lungo (lato anteriore) delle gambe.
⚠ Non usare un martello; rischio di danneggiare le ruote.
Spingere verso il basso con un movimento rotatorio per inserire l'anello di ritegno.
7.Fissare la gamba sinistra con 2 viti [E1] per lato. Posizionare la gamba con il lato più lungo verso la parte anteriore, come mostrato sotto.
⚠ SERRARE A 15 ft-lb / 20 Nm
8.Ripetere per l'altro lato.
⚠ SERRARE A 15 ft-lb / 20 Nm
9.Rimuovere l'assemblaggio dal tavolo.
10.Collegare i due cavi motore che escono dalle colonne motore alla control box.
Inserire i cavi motore [X] nei connettori M1 e M2.
11.Collegare il cavo di alimentazione [J] alla control box. Inserire il cavo nel connettore AC.
Usare una fascetta [E4] per la gestione dei cavi.
12.Collegare il pannello di controllo [I] alla control box inserendo il cavo nel connettore HS.
Assicurarsi che tutti e quattro i cavi siano collegati correttamente.
13.Preparare la staffa base VESA [K] montando 2 viti [C1] e 2 dadi [C3]. Non serrare ancora.
Eseguire questa operazione per entrambe le staffe base VESA.
⚠ Non serrare completamente.
14.Appendere entrambe le staffe base VESA nella VESA-box dal lato.
Montare 2 viti [C2] e 2 dadi [C4] per collegare le staffe.
15.Serrare tutte e 6 le viti delle staffe VESA.
⚠ SERRARE A 5.2 ft-lb / 7 Nm
16.Montare entrambe le staffe schermo VESA [F] nei fori VESA sul retro del touch panel.
Usare le viti del sacchetto viti [D].
⚠ Fare riferimento al manuale fornito con il pannello.
17.Fissaggio del pannello sulla e-Box III Mobile.
18.Mettere in sicurezza il pannello sulla Universal VESA Bracket utilizzando entrambe le viti di sicurezza [C5].
⚠ Assicurarsi che la punta della vite tocchi le staffe.
19.Montare il pannello di controllo [H] nella parte inferiore del touch panel con nastro biadesivo [E3] nella posizione desiderata.

document number: 902A13-01

IT – Reset della centralina di controllo / istruzioni di inizializzazione dei motori

1. Verificare che tutti i cavi siano collegati alla centralina di controllo.
1a) Cavo di alimentazione nella porta AC
1b) Cavo motore nella porta M1
1c) Cavo motore nella porta M2
1d) Pannello di controllo nella porta HS
2. Collegare il cavo di alimentazione alla presa a muro.
3. Premere e tenere premuto il comando “giù” per 5 sec.
4. Rilasciare il comando.
5. Premere il comando “giù” sul pannello di controllo
per spostare l’e·Box nella posizione più bassa. Tenere premuto finché l’e·Box non smette di muoversi.

IT – FAQ: Domande frequenti

A: L’e·Box non si muove né verso l’alto né verso il basso:
A1: Verificare che il cavo di alimentazione sia collegato alla presa a muro; in caso contrario collegarlo;
A2: Verificare i collegamenti dei cavi delle colonne motore alla centralina di controllo e assicurarsi che i cavi siano collegati;
A3: Verificare il collegamento del cavo di alimentazione alla centralina di controllo e verificare il collegamento del cavo del pannello di controllo alla centralina di controllo e assicurarsi che tutti i cavi siano collegati;
A4: Verificare i collegamenti dei cavi sul lato delle colonne motore e assicurarsi che i cavi siano collegati;
A5: Verificare eventuali danni al cablaggio dovuti a un montaggio errato. Se il cablaggio è danneggiato, scollegare l’e·Box dalla presa a muro e contattare il rivenditore per la sostituzione o la riparazione;

AVVERTENZA: NON TENTARE DI RIPARARE UN CABLAGGIO DANNEGGIATO!

A6: Le colonne motore dell’e·Box sono progettate per un uso intermittente; un uso continuo o prolungato (oltre 6 minuti) causerà il surriscaldamento e un sistema di sicurezza spegnerà i motori. In tal caso, lasciare raffreddare i motori per almeno 1 ora. Il sistema tornerà automaticamente al funzionamento normale quando i motori si saranno raffreddati;
A7: Se i passaggi A1–A4 non hanno risolto il problema, contattare il rivenditore per la riparazione dell’unità;

B: I motori non si muovono in modo fluido oppure i motori sinistro e destro sono a un’altezza diversa:
B1: Seguire i passaggi a pagina 31 per sincronizzare e resettare i motori.

C: L’e·Box si muove solo verso il basso e non verso l’alto: l’e·Box è entrata in modalità di sicurezza; potrebbe essersi verificata un’interruzione di corrente durante il funzionamento, oppure c’è un cattivo collegamento del cablaggio:
C1: Se il problema persiste, seguire i passaggi A1–A5;
C2: Seguire i passaggi a pagina 31 per sincronizzare e resettare i motori

document number: 902A13-01

ES – Manual de instalación

Advertencias generales

Lea y comprenda este manual y la documentación de seguridad suministrada antes de la instalación. No leer y comprender todas las instrucciones puede provocar, entre otros, los siguientes riesgos de seguridad: lesiones personales graves, daños en el equipo.

No debe ser reparado ni mantenido por usuarios.
La instalación debe ser realizada únicamente por personal de servicio autorizado.
Utilice únicamente las piezas de montaje originales suministradas con el sistema y no utilice accesorios no recomendados.

Conecte la unidad únicamente a una toma de corriente correctamente puesta a tierra. Utilícela solo en habitaciones secas y protéjala del agua y los líquidos. Limpie únicamente con un paño seco. En caso de mal funcionamiento, desenchufe la unidad y póngase en contacto con personal de servicio autorizado. No pase por encima, no pellizque ni dañe el cable de alimentación. Sustituya los cables dañados inmediatamente por uno idéntico.
Desconecte el enchufe de la toma antes de mover el producto.

Es responsabilidad del instalador certificado asegurarse de que el peso combinado de todos los accesorios y equipos acoplados al producto hasta (e incluida) la pantalla no supere la carga máxima de 140 kg / 308 lb. No supere el tamaño máximo de panel de 98 pulgadas (en formato 16:9 o 105 pulgadas en formato 21:9). La función de ajuste de altura de este producto no funcionará correctamente si se supera la carga máxima; más importante aún: la sobrecarga puede causar inestabilidad e inclinación del producto, lo que puede provocar lesiones graves o la muerte.

El producto puede volverse inestable y presentar riesgo de vuelco al moverse sobre una superficie irregular y/o inclinada. Esto incluye umbrales de puertas y similares.
Utilice y mueva el producto únicamente sobre un suelo plano y estable. Mantenga la trayectoria de movimiento libre de obstáculos.
Manténgase por encima del carro al bajar por una rampa. Mueva el producto únicamente en su posición más baja. No se cuelgue de la unidad.
Riesgo de lesiones graves si la unidad vuelca debido a un uso inadecuado.

Especificaciones eléctricas
IN: 100 - 240 VAC, 50/60 Hz
OUT: 12 - 30 VDC, máx. 6 A, 400 W

Advertencias generales
Cuando se utilizan los símbolos siguientes en los pasos de montaje, significan lo siguiente:

El paso debe realizarse por dos personas

Advertencia especificada por el símbolo/nota complementaria

Lea y comprenda el manual al que se hace referencia

Herramientas *incluidas en el embalaje
Contenido de la caja
Contenido de [C] & [D]
Contenido de [E]

ES

document number: 902A13-01

ES – Manual de instalación

Pasos de montaje:

1.Con dos personas, saque todas las piezas de la caja de cartón y colóquelas sobre una superficie estable. Retire las demás piezas y déjelas aparte para usarlas más adelante.
Se recomienda un espacio de trabajo libre de +/- 100x100 cm [40x40 inch]
2.Deslice el bastidor del motor [M] fuera de la VESA-box [L]. No lo saque por completo; asegúrese de que los orificios de montaje queden alineados como se muestra en el detalle inferior.
3.Fije la VESA-box al conjunto del motor con 6 tornillos [E2].
⚠ APRETAR A 5.2 ft-lb / 7 Nm
4.Gire el conjunto y déjelo apoyado sobre su parte trasera.
5.Fije la VESA-box en la parte frontal con 2 tornillos [E2].
⚠ APRETAR A 5.2 ft-lb / 7 Nm
6.Inserte las ruedas [G] [H] en las patas [A] [B]. Coloque las ruedas con freno [H] en el lado más largo (lado frontal) de las patas.
⚠ No use un martillo; riesgo de dañar las ruedas.
Empuje hacia abajo con un movimiento giratorio para asentar el anillo de retención.
7.Fije la pata izquierda con 2 tornillos [E1] en cada lado. Coloque la pata con el lado más largo hacia el frente, como se muestra abajo.
⚠ APRETAR A 15 ft-lb / 20 Nm
8.Repita en el otro lado.
⚠ APRETAR A 15 ft-lb / 20 Nm
9.Retire el conjunto de la mesa.
10.Conecte los dos cables del motor que salen de las columnas del motor a la control box.
Conecte los cables del motor [X] a los conectores M1 y M2.
11.Conecte el cable de alimentación [J] a la control box. Enchufe el cable en el conector AC.
Use una brida [E4] para la gestión del cableado.
12.Conecte el panel de control [I] a la control box enchufando el cable en el conector HS.
Asegúrese de que los cuatro cables estén conectados correctamente.
13.Prepare el soporte base VESA [K] montando 2 tornillos [C1] y 2 tuercas [C3]. No apriete todavía.
Hágalo para ambos soportes base VESA.
⚠ No lo apriete completamente.
14.Cuelgue ambos soportes base VESA en la VESA-box desde el lateral.
Monte 2 tornillos [C2] y 2 tuercas [C4] para unir los soportes.
15.Apriete los 6 tornillos de los soportes VESA.
⚠ APRETAR A 5.2 ft-lb / 7 Nm
16.Monte ambos soportes de pantalla VESA [F] en los orificios VESA de la parte trasera del panel táctil.
Use los tornillos de la bolsa de tornillos [D].
⚠ Consulte el manual suministrado con el panel.
17.Colocación del panel en la e-Box III Mobile.
18.Asegure el panel en la Universal VESA Bracket utilizando ambos tornillos de seguridad [C5].
⚠ Asegúrese de que la punta del tornillo esté tocando los soportes.
19.Monte el panel de control [H] en la parte inferior del panel táctil con cinta de doble cara [E3] en la posición deseada

document number: 902A13-01

ES – Restablecimiento de la caja de control / instrucciones de inicialización del motor

1. Compruebe si todos los cables están conectados a la caja de control.
1a) Cable de alimentación en el puerto AC
1b) Cable del motor en el puerto M1
1c) Cable del motor en el puerto M2
1d) Panel de control en el puerto HS
2. Conecte el cable de alimentación a la toma de pared.
3. Mantenga pulsado el botón de bajada durante 5 s.
4. Suelte el botón.
5. Pulse el botón de bajada en el panel de control
para mover la e·Box a la posición más baja. Manténgalo pulsado hasta que la e·Box deje de moverse

ES – FAQ: Preguntas frecuentes

A: La e·Box no sube ni baja:
A1: Compruebe que el cable de alimentación esté conectado a la toma de pared; si no lo está, conecte el cable de alimentación;
A2: Compruebe las conexiones de los cables de las columnas del motor a la caja de control y asegúrese de que los cables estén conectados;
A3: Compruebe la conexión del cable de alimentación a la caja de control y la conexión del cable del panel de control a la caja de control, y asegúrese de que todos los cables estén conectados;
A4: Compruebe las conexiones de los cables en el lado de las columnas del motor y asegúrese de que los cables estén conectados;
A5: Compruebe si hay daños en el cableado por un montaje incorrecto. Si el cableado está dañado, desconecte la e·Box de la toma de pared y póngase en contacto con su distribuidor para su sustitución o reparación;

ADVERTENCIA: ¡NO INTENTE REPARAR UN CABLEADO DAÑADO!

A6: Las columnas del motor de la e·Box están diseñadas para un uso intermitente; un uso continuo o prolongado (más de 6 minutos) provocará sobrecalentamiento y un sistema de seguridad apagará los motores. Si esto ocurre, deje que los motores se enfríen durante al menos 1 hora. El sistema volverá automáticamente al funcionamiento normal cuando los motores se hayan enfriado;
A7: Si los pasos A1 a A4 no han resuelto el problema, póngase en contacto con su distribuidor para reparar la unidad;

B: Los motores no se mueven suavemente o los motores izquierdo y derecho están a diferente altura:
B1: Siga los pasos de la página 31 para sincronizar y restablecer los motores.

C: La e·Box solo baja y no sube: la e·Box ha entrado en modo seguro; puede haberse producido un corte de corriente durante el funcionamiento, o hay una mala conexión de cableado:
C1: Si el problema persiste, siga los pasos A1 a A5;
C2: Siga los pasos de la página 31 para sincronizar y restablecer los motores

document number: 902A13-01

DK – Installationsvejledning

Generelle advarsler

Læs og forstå denne manual samt den medfølgende sikkerhedsdokumentation før installation. Hvis alle instruktioner ikke læses og forstås, kan det blandt andet medføre følgende sikkerhedsrisici: alvorlig personskade, skade på udstyr.

Må ikke serviceres af brugere.
Installation må kun udføres af autoriseret servicepersonale.
Brug kun de originale monteringsdele, der leveres med systemet, og brug ikke ikke-anbefalet tilbehør.

Tilslut kun enheden til en korrekt jordet stikkontakt. Brug kun i tørre rum og beskyt mod vand og væsker. Rengør kun med en tør klud.
Ved funktionsfejl: tag stikket ud, og kontakt autoriseret servicepersonale. Kør ikke over, klem ikke og beskadig ikke netledningen. Udskift beskadigede ledninger straks med en identisk.
Træk stikket ud af stikkontakten før produktet flyttes.

Det er den certificerede installatørs ansvar at sikre, at den samlede vægt af alt tilbehør og udstyr, der er monteret på produktet op til (og inklusive) displayet, ikke overstiger den maksimale belastning på 140 kg / 308 lb. Overskrid ikke den maksimale panelstørrelse på 98 inch (i 16:9-format eller 105 inch i 21:9-format). Højdejusteringsfunktionen på dette produkt vil ikke fungere korrekt, hvis den maksimale belastning overskrides; endnu vigtigere: overbelastning kan forårsage ustabilitet og væltning af produktet, hvilket kan resultere i alvorlig personskade eller død.

Produktet kan blive ustabilt og udgøre en risiko for at vælte, når det flyttes på en ujævn og/eller skrånende overflade. Dette omfatter dørtrin og lignende.
Brug og flyt kun produktet på et plant og stabilt gulv. Hold bevægelsesvejen fri for forhindringer. Bliv på den øverste side af vognen, når du kører ned ad en rampe. Flyt kun produktet i dets laveste position. Hæng ikke på enheden.
Risiko for alvorlig personskade, hvis enheden vælter på grund af forkert brug.

Elektriske specifikationer
IN: 100 - 240 VAC, 50/60 Hz
OUT: 12 - 30 VDC, maks. 6 A, 400 W

Generelle advarsler
Når symbolerne nedenfor bruges i monteringstrinnene, betyder de følgende:

Trinnet skal udføres af to personer

Advarsel angivet af det supplerende symbol/notat

Læs og forstå den refererede manual

Værktøj *inkluderet i emballagen
Indhold i kassen
Indhold af [C] & [D]
Indhold af [E]

DK

document number: 902A13-01

DK – Installationsvejledning

Monteringstrin:

1.Tag alle dele ud af papkassen med to personer, og læg dem på en stabil overflade. Fjern de øvrige dele og læg dem til side til senere brug.
Anbefalet fri arbejdsplads: +/- 100x100 cm [40x40 inch]
2.Skub motorrammen [M] ud af VESA-boksen [L]. Skub ikke helt ud; sørg for, at monteringshullerne flugter som vist i detaljen nedenfor.
3.Fastgør VESA-boksen på motorenheden med 6 skruer [E2].
⚠ SPÆND TIL 5.2 ft-lb / 7 Nm
4.Vend enheden om på ryggen.
5.Fastgør VESA-boksen foran med 2 skruer [E2].
⚠ SPÆND TIL 5.2 ft-lb / 7 Nm
6.Tryk hjulene [G] [H] ind i benene [A] [B]. Placer hjulene med bremser [H] på den længere side (forsiden) af benene.
⚠ Brug ikke hammer; risiko for at beskadige hjulene.
Tryk ned med en roterende bevægelse for at få låseringen til at sætte sig.
7.Fastgør venstre ben med 2 skruer [E1] på hver side. Placer benet med den længere side fremad som vist nedenfor.
⚠ SPÆND TIL 15 ft-lb / 20 Nm
8.Gentag for den anden side.
⚠ SPÆND TIL 15 ft-lb / 20 Nm
9.Fjern enheden fra bordet.
10.Tilslut de to motorkabler, der kommer ud af motorsøjlerne, til control boxen.
Sæt motorkablerne [X] i stik M1 og M2.
11.Tilslut strømkablet [J] til control boxen. Sæt kablet i stik AC.
Brug en kabelbinder [E4] til kabelhåndtering.
12.Tilslut kontrolpanelet [I] til control boxen ved at sætte kablet i stik HS.
Sørg for, at alle fire kabler er tilsluttet korrekt.
13.Forbered VESA-basisbeslaget [K] ved at montere 2 skruer [C1] og 2 møtrikker [C3]. Spænd ikke endnu.
Gør dette for begge VESA-basisbeslag.
⚠ Spænd ikke helt fast.
14.Hæng begge VESA-basisbeslag ind i VESA-boksen fra siden.
Monter 2 skruer [C2] og 2 møtrikker [C4] for at forbinde beslagene.
15.Spænd alle 6 skruer på VESA-beslagene.
⚠ SPÆND TIL 5.2 ft-lb / 7 Nm
16.Monter begge VESA-skærmbeslag [F] i VESA-hullerne på bagsiden af touchpanelet.
Brug skruerne fra posen med skruer [D].
⚠ Se manualen, der fulgte med panelet.
17.Montering af panel på e-Box III Mobile.
18.Fastgør panelet på Universal VESA Bracket med begge sikkerhedsskruer [C5].
⚠ Sørg for, at skruens spids rører beslagene.
19.Monter kontrolpanelet [H] på undersiden af touchpanelet med dobbeltklæbende tape [E3] på den ønskede placering.

document number: 902A13-01

DK – Nulstilling af kontrolboks / instruktion til motorinitialisering

1. Kontrollér, om alle kabler er tilsluttet kontrolboksen.
1a) Strømkabel i port AC
1b) Motorkabel i port M1
1c) Motorkabel i port M2
1d) Kontrolpanel i port HS
2. Tilslut strømkablet til stikkontakten.
3. Tryk og hold ned-knappen nede i 5 sek.
4. Slip knappen.
5. Tryk ned-knappen på kontrolpanelet
for at køre e·Box til laveste position. Hold nede, indtil e·Box stopper med at bevæge sig.

DK – FAQ: Ofte stillede spørgsmål

A: e·Box bevæger sig ikke op eller ned:
A1: Kontrollér, at strømkablet er tilsluttet stikkontakten; hvis ikke, tilslut strømkablet;
A2: Kontrollér kabeltilslutningerne fra motorkolonnerne til kontrolboksen, og sørg for, at kablerne er tilsluttet;
A3: Kontrollér tilslutningen af strømkablet til kontrolboksen, og kontrollér tilslutningen af kontrolpanelets kabel til kontrolboksen, og sørg for, at alle kabler er tilsluttet;
A4: Kontrollér kabeltilslutningerne på motorkolonne-siden, og sørg for, at kablerne er tilsluttet;
A5: Kontrollér for ledningsskader som følge af forkert samling. Hvis ledningerne er beskadiget, frakobl e·Box fra stikkontakten og kontakt din forhandler for udskiftning eller reparation;

ADVARSEL: FORSØG IKKE AT REPARERE BESKADIGEDE LEDNINGER!

A6: e·Box'ens motorkolonner er beregnet til intermittent brug; kontinuerlig eller længerevarende brug (mere end 6 minutter) vil medføre overophedning, og et sikkerhedssystem vil slukke motorerne. Hvis dette sker, lad motorerne køle af i mindst 1 time. Systemet skifter automatisk tilbage til normal drift, når motorerne er kølet af;
A7: Hvis trin A1 til A4 ikke har løst problemet, kontakt din forhandler for reparation af enheden;

B: Motorerne bevæger sig ikke jævnt, eller venstre og højre motor er i forskellig højde:
B1: Følg trinene på side 31 for at synkronisere og nulstille motorerne.

C: e·Box bevæger sig kun ned og ikke op: e·Box er gået i sikker tilstand; der kan have været strømafbrydelse under drift, eller der er en dårlig kabeltilslutning:
C1: Hvis problemet stadig er der, følg trin A1 til A5;
C2: Følg trinene på side 31 for at synkronisere og nulstille motorerne

document number: 902A13-01

SV – Installationshandbok

Allmänna varningar

Läs och förstå denna manual och den medföljande säkerhetsdokumentationen före installation. Om du inte läser och förstår alla instruktioner kan det leda till, men är inte begränsat till, följande säkerhetsrisker: allvarliga personskador, skador på utrustning.

Får inte servas av användare.
Installationen får endast utföras av auktoriserad servicepersonal.
Använd endast de originalmonteringsdelar som levereras med systemet och använd inga icke rekommenderade tillbehör.

Anslut endast enheten till ett korrekt jordat eluttag. Använd endast i torra rum och skydda mot vatten och vätskor. Rengör endast med en torr trasa. Vid fel: dra ur kontakten och kontakta auktoriserad servicepersonal. Kör inte över, kläm inte och skada inte nätkabeln. Byt omedelbart skadade kablar mot en identisk.
Dra ur kontakten ur uttaget innan produkten flyttas.

Det är den certifierade installatörens ansvar att säkerställa att den sammanlagda vikten av alla tillbehör och all utrustning som är monterad på produkten upp till (och inklusive) displayen inte överskrider den maximala lasten på 140 kg / 308 lb. Överskrid inte den maximala panelstorleken på 98 inch (i 16:9-format eller 105 inch i 21:9-format). Den höjdjusterbara funktionen på denna produkt kommer inte att fungera korrekt om den maximala lasten överskrids; ännu viktigare: överbelastning kan orsaka instabilitet och att produkten tippar, vilket kan leda till allvarliga personskador eller dödsfall.

Produkten kan bli instabil och innebära risk för att tippa när den flyttas på en ojämn och/eller lutande yta. Detta inkluderar dörrtrösklar och liknande.
Använd och flytta produkten endast på ett plant och stabilt golv. Håll förflyttningsvägen fri från hinder. Stanna ovanför vagnen när du kör nedför en ramp. Flytta endast produkten i dess lägsta position. Häng inte på enheten.
Risk för allvarliga personskador om enheten tippar på grund av felaktig användning.

Elektriska data
IN: 100 - 240 VAC, 50/60 Hz
OUT: 12 - 30 VDC, max. 6 A, 400 W

Allmänna varningar
När symbolerna nedan används i monteringsstegen betyder de följande:

Steget måste utföras av två personer

Varning enligt kompletterande symbol/notering

Läs och förstå den refererade manualen

Verktyg *ingår i förpackningen
Kartongens innehåll
Innehåll i [C] & [D]
Innehåll i [E]

SV

document number: 902A13-01

SV – Installationshandbok

Monteringssteg:

1.Ta ut alla delar ur kartongen med två personer och placera dem på en stabil yta. Ta ut de övriga delarna och lägg dem åt sidan för senare användning.
Rekommenderad fri arbetsyta: +/- 100x100 cm [40x40 inch]
2.Skjut ut motorstativet [M] ur VESA-boxen [L]. Skjut inte ut helt; se till att monteringshålen är i linje som i detaljen nedan.
3.Fäst VESA-boxen på motorenheten med 6 skruvar [E2].
⚠ DRA ÅT TILL 5.2 ft-lb / 7 Nm
4.Vänd enheten och lägg den på ryggen.
5.Fäst VESA-boxen framtill med 2 skruvar [E2].
⚠ DRA ÅT TILL 5.2 ft-lb / 7 Nm
6.Tryck in hjulen [G] [H] i benen [A] [B]. Placera hjulen med broms [H] på den längre sidan (framsidan) av benen.
⚠ Använd inte hammare; risk att skada hjulen.
Tryck ned med en roterande rörelse för att säkra låsringen.
7.Fäst vänster ben med 2 skruvar [E1] på varje sida. Placera benet med den längre sidan framåt enligt bilden nedan.
⚠ DRA ÅT TILL 15 ft-lb / 20 Nm
8.Upprepa på andra sidan.
⚠ DRA ÅT TILL 15 ft-lb / 20 Nm
9.Ta bort enheten från bordet.
10.Anslut de två motorkablarna som kommer ut från motorkolonnerna till control boxen.
Anslut motorkablarna [X] till kontakterna M1 och M2.
11.Anslut strömkabeln [J] till control boxen. Anslut kabeln till kontakten AC.
Använd en buntband [E4] för kabelhantering.
12.Anslut kontrollpanelen [I] till control boxen genom att ansluta kabeln till kontakten HS.
Kontrollera att alla fyra kablar är korrekt anslutna.
13.Förbered VESA-basfästet [K] genom att montera 2 skruvar [C1] och 2 muttrar [C3]. Dra inte åt ännu.
Gör detta för båda VESA-basfästena.
⚠ Dra inte åt helt.
14.Häng in båda VESA-basfästena i VESA-boxen från sidan.
Montera 2 skruvar [C2] och 2 muttrar [C4] för att koppla ihop fästena.
15.Dra åt samtliga 6 skruvar på VESA-fästena.
⚠ DRA ÅT TILL 5.2 ft-lb / 7 Nm
16.Montera båda VESA-skärmfästena [F] i VESA-hålen på baksidan av touchpanelen.
Använd skruvarna från påsen med skruvar [D].
⚠ Se manualen som medföljde panelen.
17.Montering av panel på e-Box III Mobile.
18.Säkra panelen på Universal VESA Bracket med båda säkerhetsskruvarna [C5].
⚠ Se till att skruvspetsen vidrör fästena.
19.Montera kontrollpanelen [H] på undersidan av touchpanelen med dubbelhäftande tejp [E3] på önskad plats.

document number: 902A13-01

SV – Återställning av styrboxen / instruktion för motorinitiering

1. Kontrollera att alla kablar är anslutna till styrboxen.
1a) Strömkabel i port AC
1b) Motorkabel i port M1
1c) Motorkabel i port M2
1d) Kontrollpanel i port HS
2. Anslut strömkabeln till vägguttaget.
3. Tryck och håll ned nedåtknappen i 5 s.
4. Släpp knappen.
5. Tryck nedåtknappen på kontrollpanelen
för att köra e·Box till det lägsta läget. Håll in tills e·Box slutar röra sig.

SV – FAQ: Vanliga frågor

A: e·Box rör sig varken upp eller ned:
A1: Kontrollera att strömkabeln är ansluten till vägguttaget; om inte, anslut strömkabeln;
A2: Kontrollera kabelanslutningarna från motorkolonnerna till styrboxen och se till att kablarna är anslutna;
A3: Kontrollera strömkabelns anslutning till styrboxen och kontrollera anslutningen av kontrollpanelens kabel till styrboxen och se till att alla kablar är anslutna;
A4: Kontrollera kabelanslutningarna på motorkolonn-sidan och se till att kablarna är anslutna;
A5: Kontrollera om det finns kabelskador på grund av felaktig montering. Om kablaget är skadat, koppla ur e·Box från vägguttaget och kontakta din återförsäljare för utbyte eller reparation;

VARNING: FÖRSÖK INTE ATT REPARERA SKADAT KABLAGE!

A6: e·Boxens motorkolonner är avsedda för intermittent användning; kontinuerlig eller långvarig användning (mer än 6 minuter) orsakar överhettning och ett säkerhetssystem stänger av motorerna. Om detta händer, låt motorerna svalna i minst 1 timme. Systemet återgår automatiskt till normal drift när motorerna har svalnat;
A7: Om stegen A1 till A4 inte har löst problemet, kontakta din återförsäljare för reparation av enheten;

B: Motorerna rör sig inte jämnt eller vänster och höger motor är på olika höjd:
B1: Följ stegen på sida 31 för att synkronisera och återställa motorerna.

C: e·Box rör sig bara nedåt och inte uppåt: e·Box har gått in i säkert läge; ett strömavbrott kan ha inträffat under drift, eller det finns en dålig kabelanslutning:
C1: Om problemet kvarstår, följ stegen A1 till A5;
C2: Följ stegen på sida 31 för att synkronisera och återställa motorerna

document number: 902A13-01

NO – Installasjonsveiledning

Generelle advarsler

Les og forstå denne håndboken og den medfølgende sikkerhetsdokumentasjonen før installasjon. Hvis du ikke leser og forstår alle instruksjoner, kan det føre til, men er ikke begrenset til, følgende sikkerhetsrisikoer: alvorlig personskade, skade på utstyr.

Skal ikke serviceres av brukere.
Installasjon må kun utføres av autorisert servicepersonell.
Bruk kun originale monteringsdeler som leveres med systemet, og ikke bruk ikke-anbefalt tilbehør.

Koble enheten kun til en korrekt jordet stikkontakt. Bruk kun i tørre rom og beskytt mot vann og væsker. Rengjør kun med en tørr klut.
Ved feil: trekk ut støpselet og kontakt autorisert servicepersonell. Ikke kjør over, klem eller skad strømkabelen. Bytt skadede kabler umiddelbart med en identisk.
Koble støpselet fra stikkontakten før du flytter produktet.

Det er den sertifiserte installatørens ansvar å sørge for at den samlede vekten av alt tilbehør og utstyr som er festet til produktet opp til (og inkludert) displayet ikke overstiger maksimal belastning på 140 kg / 308 lb. Ikke overskrid maksimal panelstørrelse på 98 inch (i 16:9-format eller 105 inch i 21:9-format). Høydejusteringsfunksjonen på dette produktet vil ikke fungere korrekt hvis maksimal belastning overskrides; enda viktigere: overbelastning kan føre til ustabilitet og at produktet tipper, noe som kan resultere i alvorlig personskade eller død.

Produktet kan bli ustabilt og utgjøre en risiko for å tippe når det flyttes på en ujevn og/eller skrå overflate. Dette inkluderer dørterskler og lignende.
Bruk og flytt produktet kun på et plant og stabilt gulv. Hold forflytningsveien fri for hindringer. Hold deg på oversiden av vognen når du kjører ned en rampe. Flytt kun produktet i laveste posisjon. Ikke heng på enheten.
Risiko for alvorlig personskade hvis enheten tipper på grunn av feil bruk.

Elektriske spesifikasjoner
IN: 100 - 240 VAC, 50/60 Hz
OUT: 12 - 30 VDC, maks. 6 A, 400 W

Generelle advarsler
Når symbolene nedenfor brukes i monteringsstegene, betyr de følgende:

Trinnet må utføres av to personer

Advarsel angitt av det supplerende symbolet/notatet

Les og forstå den refererte håndboken

Verktøy *inkludert i emballasjen
Innhold i esken
Innhold i [C] & [D]
Innhold i [E]

NO – Installasjonsveiledning

Monteringssteg:

1.Ta alle deler ut av pappesken med to personer og legg dem på et stabilt underlag. Ta ut de øvrige delene og legg dem til side for senere bruk.
Anbefalt fri arbeidsplass: +/- 100x100 cm [40x40 inch]
2.Skyv motorrammen [M] ut av VESA-boksen [L]. Ikke skyv helt ut; sørg for at monteringshullene er justert som vist i detaljen nedenfor.
3.Fest VESA-boksen på motorenheten med 6 skruer [E2].
⚠ TREKK TIL 5.2 ft-lb / 7 Nm
4.Legg enheten over på ryggen.
5.Fest VESA-boksen foran med 2 skruer [E2].
⚠ TREKK TIL 5.2 ft-lb / 7 Nm
6.Trykk hjulene [G] [H] inn i bena [A] [B]. Plasser hjulene med bremser [H] på den lengre siden (forsiden) av bena.
⚠ Ikke bruk hammer; risiko for å skade hjulene.
Trykk ned med en roterende bevegelse for å sette låseringen på plass.
7.Fest venstre ben med 2 skruer [E1] på hver side. Plasser benet med den lengre siden vendt fremover, som vist nedenfor.
⚠ TREKK TIL 15 ft-lb / 20 Nm
8.Gjenta for den andre siden.
⚠ TREKK TIL 15 ft-lb / 20 Nm
9.Fjern enheten fra bordet.
10.Koble de to motorkablene som kommer ut av motorsøylene, til control boxen.
Koble motorkablene [X] til kontakt M1 og M2.
11.Koble strømkabelen [J] til control boxen. Sett kabelen i kontakt AC.
Bruk en strips [E4] for kabelhåndtering.
12.Koble kontrollpanelet [I] til control boxen ved å sette kabelen i kontakt HS.
Sørg for at alle fire kablene er koblet til riktig.
13.Klargjør VESA-basebraketten [K] ved å montere 2 skruer [C1] og 2 muttere [C3]. Ikke stram til ennå.
Gjør dette for begge VESA-basebrakettene.
⚠ Ikke stram helt.
14.Heng begge VESA-basebrakettene inn i VESA-boksen fra siden.
Monter 2 skruer [C2] og 2 muttere [C4] for å koble brakettene sammen.
15.Stram alle 6 skruene på VESA-brakettene.
⚠ TREKK TIL 5.2 ft-lb / 7 Nm
16.Monter begge VESA-skjermbrakettene [F] i VESA-hullene på baksiden av berøringspanelet.
Bruk skruene fra posen med skruer [D].
⚠ Se manualen som fulgte med panelet.
17.Panelmontering på e-Box III Mobile.
18.Sikre panelet på Universal VESA Bracket med begge sikkerhetsskruene [C5].
⚠ Pass på at spissen av skruen berører brakettene.
19.Monter kontrollpanelet [H] på undersiden av berøringspanelet med dobbeltsidig tape [E3] på ønsket plassering.

NO

document number: 902A13-01

NO – Tilbakestilling av kontrollboksen / instruksjon for motorinitialisering

1. Kontroller at alle kabler er tilkoblet kontrollboksen.
1a) Strømkabel i port AC
1b) Motorkabel i port M1
1c) Motorkabel i port M2
1d) Kontrollpanel i port HS
2. Koble strømkabelen til stikkontakten.
3. Trykk og hold nedoverknappen inne i 5 sek.
4. Slipp knappen.
5. Trykk nedoverknappen på kontrollpanelet
for å kjøre e·Box til laveste posisjon. Hold inne til e·Box slutter å bevege seg.

NO – FAQ: Ofte stilte spørsmål

A: e·Boxen beveger seg ikke opp eller ned:
A1: Kontroller at strømkabelen er koblet til vegguttaket; hvis ikke, koble til strømkabelen;
A2: Kontroller kabelforbindelsene fra motorsøylene til kontrollboksen, og sørg for at kablene er tilkoblet;
A3: Kontroller tilkoblingen av strømkabelen til kontrollboksen og tilkoblingen av kontrollpanelets kabel til kontrollboksen, og sørg for at alle kabler er tilkoblet;
A4: Kontroller kabelforbindelsene på motorsøyle-siden og sørg for at kablene er tilkoblet;
A5: Kontroller om det er ledningsskader som følge av feil montering. Hvis kablingen er skadet, koble e·Boxen fra vegguttaket og kontakt forhandleren din for utskifting eller reparasjon;

ADVARSEL: IKKE FORSØK Å REPARERE SKADET KABLING!

A6: Motorsøylene på e·Boxen er beregnet for intermittent bruk; kontinuerlig eller lengre bruk (mer enn 6 minutter) vil føre til overoppheting og et sikkerhetssystem vil slå av motorene. Hvis dette skjer, la motorene kjøle seg ned i minst 1 time. Systemet vil automatisk gå tilbake til normal drift når motorene har kjølt seg ned;
A7: Hvis trinn A1 til A4 ikke har løst problemet, kontakt forhandleren din for reparasjon av enheten;

B: Motorene beveger seg ikke jevnt, eller venstre og høyre motor er i ulik høyde:
B1: Følg trinnene på side 31 for å synkronisere og tilbakestille motorene.

C: e·Boxen beveger seg bare ned og ikke opp: e·Boxen har gått i sikkerhetsmodus; det kan ha vært et strømbrudd under drift, eller det er en dårlig kabelforbindelse:
C1: Hvis problemet fortsatt er der, følg trinn A1 til A5;
C2: Følg trinnene på side 31 for å synkronisere og tilbakestille motorene

document number: 902A13-01

FI – Asennusohje

Yleiset varoitukset

Lue ja ymmärrä tämä ohjekirja ja toimitettu turvallisuusdokumentaatio ennen asennusta. Kaikkien ohjeiden lukematta ja ymmärtämättä jättäminen voi johtaa muun muassa seuraaviin turvallisuusriskeihin: vakava henkilövamma, laitevauriot.

Ei käyttäjien huollettavaksi.
Asennuksen saa suorittaa vain valtuutettu huoltohenkilöstö.
Käytä vain järjestelmän mukana toimitettuja alkuperäisiä asennusosia äläkä käytä ei-suositeltuja lisäosia.

Liitä laite vain asianmukaisesti maadoitettuun pistorasiaan. Käytä vain kuivissa tiloissa ja suojaa vedeltä ja nesteiltä. Puhdista vain kuivalla liinalla. Vikatilanteessa irrota laite pistorasiasta ja ota yhteyttä valtuutettuun huoltohenkilöstöön. Älä aja virtajohdon yli, älä purista sitä äläkä vahingoita sitä. Vaihda vaurioituneet johdot välittömästi identtisiin.
Irrota pistoke pistorasiasta ennen tuotteen siirtämistä.

Sertifioidun asentajan vastuulla on varmistaa, että tuotteeseen kiinnitettyjen lisävarusteiden ja laitteiden yhteenlaskettu paino aina (ja mukaan lukien) näyttöön asti ei ylitä enimmäiskuormaa 140 kg / 308 lb. Älä ylitä enimmäispaneelikokoa 98 inch (16:9-muodossa tai 105 inch 21:9-muodossa). Tämän tuotteen korkeudensäätötoiminto ei toimi oikein, jos enimmäiskuorma ylitetään; vielä tärkeämpää: ylikuormitus voi aiheuttaa tuotteen epävakautta ja kallistumista/kaatumista, mikä voi johtaa vakavaan loukkaantumiseen tai kuolemaan.

Tuote voi muuttua epävakaaksi ja aiheuttaa kaatumisriskin, kun sitä liikutetaan epätasaisella ja/tai kallistetulla pinnalla. Tämä koskee myös ovikynnyksiä ja vastaavia.
Käytä ja liikuta tuotetta vain tasaisella ja vakaalla lattialla. Pidä liikerata esteettömänä. Pysy kärryn yläpuolella, kun liikutat sitä alas ramppia. Liikuta tuotetta vain sen alimmassa asennossa. Älä roiku laitteessa.
Vakavan loukkaantumisen vaara, jos laite kaatuu väärän käytön vuoksi.

Sähköarvot
IN: 100 - 240 VAC, 50/60 Hz
OUT: 12 - 30 VDC, max. 6 A, 400 W

Yleiset varoitukset
Kun alla olevia symboleja käytetään kokoonpanovaiheissa, ne tarkoittavat seuraavaa:

Vaihe on tehtävä kahden henkilön toimesta

Täydentävän symbolin/huomautuksen mukainen varoitus

Lue ja ymmärrä viitattu ohjekirja

Työkalut *sisältyvät pakkaukseen
Pakkauksen sisältö
[C] & [D] sisältö
[E] sisältö

FI

document number: 902A13-01

FI – Asennusohje

Kokoamisvaiheet:

1.Ota kaikki osat pois pahvilaatikosta kahden henkilön voimin ja aseta ne tukevalle alustalle. Ota muut osat pois ja laita ne sivuun myöhempää käyttöä varten.
Suositeltu vapaa työskentelytila: +/- 100x100 cm [40x40 inch]
2.Liu'uta moottorirunko [M] ulos VESA-boxista [L]. Älä liu'uta kokonaan ulos; varmista, että kiinnitysreiät ovat linjassa alla olevan yksityiskohdan mukaisesti.
3.Kiinnitä VESA-box moottorikokoonpanoon 6 ruuvilla [E2].
⚠ KIRISTÄ ARVOON 5.2 ft-lb / 7 Nm
4.Käännä kokoonpano selälleen.
5.Kiinnitä VESA-box etupuolelta 2 ruuvilla [E2].
⚠ KIRISTÄ ARVOON 5.2 ft-lb / 7 Nm
6.Paina pyörät [G] [H] jalkoihin [A] [B]. Aseta jarrulliset pyörät [H] jalkojen pidemmälle sivulle (etuosa).
⚠ Älä käytä vasaraa; pyörät voivat vaurioitua.
Paina alas kiertävällä liikkeellä, jotta lukitusrengas asettuu paikalleen.
7.Kiinnitä vasen jalka paikalleen 2 ruuvilla [E1] kummaltakin puolelta. Aseta jalka siten, että pidempi puoli on eteenpäin, kuten alla on esitetty.
⚠ KIRISTÄ ARVOON 15 ft-lb / 20 Nm
8.Toista toiselle puolelle.
⚠ KIRISTÄ ARVOON 15 ft-lb / 20 Nm
9.Nosta kokoonpano pois pöydältä.
10.Kytke moottoripylväistä tulevat kaksi moottorikaapelia control boxiin.
Kytke moottorikaapelit [X] liittimiin M1 ja M2.
11.Kytke virtakaapeli [J] control boxiin. Liitä kaapeli AC-liittimeen.
Käytä nippusidettä [E4] kaapelinhallintaan.
12.Kytke ohjauspaneeli [I] control boxiin liittämällä kaapeli HS-liittimeen.
Varmista, että kaikki neljä kaapelia on kytketty oikein.
13.Valmistele VESA-peruskiinnike [K] asentamalla 2 ruuvia [C1] ja 2 mutteria [C3]. Älä kiristä vielä.
Tee tämä molemmille VESA-peruskiinnikkeille.
⚠ Älä kiristä täysin.
14.Ripusta molemmat VESA-peruskiinnikkeet VESA-boxiin sivulta.
Asenna 2 ruuvia [C2] ja 2 mutteria [C4] kiinnikkeiden yhdistämiseksi.
15.Kiristä kaikki 6 VESA-kiinnikkeiden ruuvia.
⚠ KIRISTÄ ARVOON 5.2 ft-lb / 7 Nm
16.Asenna molemmat VESA-näyttökiinnikkeet [F] kosketuspaneelin takana oleviin VESA-reikiin.
Käytä ruuveja ruuvipussista [D].
⚠ Katso paneelin mukana toimitettua ohjetta.
17.Paneelin kiinnitys e-Box III Mobileen.
18.Varmista paneeli Universal VESA Bracket -kiinnikkeeseen molemmilla turvaruuveilla [C5].
⚠ Varmista, että ruuvin kärki koskettaa kiinnikkeitä.
19.Kiinnitä ohjauspaneeli [H] kosketuspaneelin alaosaan kaksipuolisella teipillä [E3] haluttuun kohtaan.

document number: 902A13-01

FI – Ohjausboksin nollaus / moottorin alustusohje

1. Tarkista, että kaikki kaapelit on kytketty ohjausboksiin.
1a) Virtakaapeli porttiin AC
1b) Moottorikaapeli porttiin M1
1c) Moottorikaapeli porttiin M2
1d) Ohjauspaneeli porttiin HS
2. Kytke virtakaapeli pistorasiaan.
3. Paina ja pidä alas-painiketta pohjassa 5 sek.
4. Vapauta painike.
5. Paina alas-painiketta ohjauspaneelissa
liikuttaaksesi e·Boxin alimpaan asentoon. Pidä painike pohjassa, kunnes e·Box lakkaa liikkumasta.

FI – UKK: Usein kysytyt kysymykset

A: e·Box ei liiku ylös eikä alas:
A1: Tarkista, että virtajohto on kytketty pistorasiaan; jos ei, kytke virtajohto;
A2: Tarkista moottoripylväiden kaapeliliitännät ohjausboksiin ja varmista, että kaapelit on kytketty;
A3: Tarkista virtakaapelin liitäntä ohjausboksiin ja tarkista ohjauspaneelin kaapelin liitäntä ohjausboksiin ja varmista, että kaapelit on kytketty;
A4: Tarkista kaapeliliitännät moottoripylvään puolelta ja varmista, että kaapelit on kytketty;
A5: Tarkista, onko väärän kokoonpanon vuoksi johdotuksessa vaurioita. Jos johdotus on vaurioitunut, irrota e·Box pistorasiasta ja ota yhteyttä jälleenmyyjään vaihtoa tai korjausta varten;

VAROITUS: ÄLÄ YRITÄ KORJATA VAURIOITUNUTTA JOHDOTUSTA!

A6: e·Boxin moottoripylväät on tarkoitettu jaksottaiseen käyttöön; jatkuva tai pitkäkestoinen käyttö (yli 6 minuuttia) aiheuttaa ylikuumenemisen ja turvajärjestelmä kytkee moottorit pois päältä. Jos näin käy, anna moottorien jäähtyä vähintään 1 tunti. Järjestelmä palaa automaattisesti normaaliin toimintaan, kun moottorit ovat jäähtyneet;
A7: Jos vaiheet A1–A4 eivät ole ratkaisseet ongelmaa, ota yhteyttä jälleenmyyjään laitteen korjaamiseksi;

B: Moottorit eivät liiku tasaisesti tai vasen ja oikea moottori ovat eri korkeudella:
B1: Seuraa sivun 31 ohjeita moottorien synkronointiin ja nollaukseen.

C: e·Box liikkuu vain alaspäin eikä ylöspäin: e·Box on siirtynyt turvatilaan; käytön aikana on voinut tapahtua sähkökatko, tai kaapeliliitäntä on huono:
C1: Jos ongelma jatkuu, seuraa vaiheita A1–A5;
C2: Seuraa sivun 31 ohjeita moottorien synkronointiin ja nollaukseen

document number: 902A13-01

PL – Instrukcja instalacji

Ogólne ostrzeżenia

Przeczytaj i zrozum niniejszą instrukcję oraz dostarczoną dokumentację bezpieczeństwa przed instalacją. Niezapoznanie się ze wszystkimi instrukcjami i ich niezrozumienie może prowadzić, między innymi, do następujących zagrożeń: poważne obrażenia ciała, uszkodzenie sprzętu.

Nie do serwisowania przez użytkowników.
Instalacja musi być wykonywana wyłącznie przez autoryzowany personel serwisowy.
Używaj wyłącznie oryginalnych elementów montażowych dostarczonych z systemem i nie używaj niezalecanych akcesoriów.

Podłącz urządzenie wyłącznie do prawidłowo uziemionego gniazda zasilania. Używaj tylko w suchych pomieszczeniach i chroń przed wodą oraz płynami. Czyść wyłącznie suchą ściereczką. W przypadku awarii odłącz urządzenie od zasilania i skontaktuj się z autoryzowanym personelem serwisowym. Nie przejeżdżaj po przewodzie zasilającym, nie przygniataj go i nie uszkadzaj. Uszkodzone przewody natychmiast wymień na identyczne.
Przed przemieszczaniem produktu wyjmij wtyczkę z gniazda.

Obowiązkiem certyfikowanego instalatora jest upewnienie się, że łączna masa wszystkich akcesoriów i urządzeń przymocowanych do produktu aż do (i włącznie z) wyświetlaczem nie przekracza maksymalnego obciążenia 140 kg / 308 lb. Nie przekraczaj maksymalnego rozmiaru panelu 98 inch (w formacie 16:9 lub 105 inch w formacie 21:9). Funkcja regulacji wysokości tego produktu nie będzie działać prawidłowo po przekroczeniu maksymalnego obciążenia; co ważniejsze: przeciążenie może spowodować niestabilność i przechylenie produktu, co może skutkować poważnymi obrażeniami lub śmiercią.

Produkt może stać się niestabilny i stwarzać ryzyko przewrócenia podczas przemieszczania po nierównej i/lub nachylonej powierzchni. Dotyczy to progów drzwi i podobnych przeszkód.
Używaj i przemieszczaj produkt tylko na płaskiej i stabilnej podłodze. Utrzymuj drogę przejazdu wolną od przeszkód. Podczas zjeżdżania po rampie pozostawaj po górnej stronie wózka. Przemieszczaj produkt tylko w najniższym położeniu. Nie wieszaj się na urządzeniu. Ryzyko poważnych obrażeń, jeśli urządzenie przewróci się wskutek niewłaściwego użytkowania.

Parametry elektryczne
IN: 100 - 240 VAC, 50/60 Hz
OUT: 12 - 30 VDC, maks. 6 A, 400 W

Ogólne ostrzeżenia
Gdy poniższe symbole są używane w krokach montażu, oznaczają one:

Krok musi być wykonany przez dwie osoby

Ostrzeżenie określone przez dodatkowy symbol/uwagę

Przeczytaj i zrozum przywołaną instrukcję

Narzędzia *zawarte w opakowaniu
Zawartość pudełka
Zawartość [C] & [D]
Zawartość [E]
.

PL

document number: 902A13-01

PL – Instrukcja instalacji

Kroki montażu:

1.We dwoje wyjmijcie wszystkie elementy z kartonowego pudełka i ułóżcie je na stabilnej powierzchni. Wyjmijcie pozostałe części i odłóżcie je na później.
Zalecana wolna przestrzeń robocza: +/- 100x100 cm [40x40 inch]
2.Wysuń ramę silnika [M] z VESA-box [L]. Nie wysuwaj całkowicie; upewnij się, że otwory montażowe są wyrównane, jak pokazano w detalu poniżej.
3.Przymocuj VESA-box do zespołu silnika za pomocą 6 śrub [E2].
⚠ DOKRĘCIĆ DO 5.2 ft-lb / 7 Nm
4.Połóż zespół na plecach.
5.Przymocuj VESA-box z przodu za pomocą 2 śrub [E2].
⚠ DOKRĘCIĆ DO 5.2 ft-lb / 7 Nm
6.Wciśnij kółka [G] [H] w nogi [A] [B]. Kółka z hamulcami [H] zamontuj po dłuższej stronie (od strony przedniej) nóg.
⚠ Nie używaj młotka; ryzyko uszkodzenia kółek.
Dociśnij w dół ruchem obrotowym, aby osadzić pierścień zabezpieczający.
7.Przymocuj lewą nogę, używając po 2 śruby [E1] z każdej strony. Ustaw nogę dłuższą stroną do przodu, jak pokazano poniżej.
⚠ DOKRĘCIĆ DO 15 ft-lb / 20 Nm
8.Powtórz dla drugiej strony.
⚠ DOKRĘCIĆ DO 15 ft-lb / 20 Nm
9.Zdejmij zespół ze stołu.
10.Podłącz dwa przewody silnika wychodzące z kolumn silnika do control box.
Wepnij przewody silnika [X] do złączy M1 i M2.
11.Podłącz przewód zasilający [J] do control box. Wepnij przewód do złącza AC.
Użyj opaski zaciskowej [E4] do uporządkowania przewodów.
12.Podłącz panel sterowania [I] do control box, wkładając przewód do złącza HS.
Upewnij się, że wszystkie cztery przewody są podłączone prawidłowo.
13.Przygotuj uchwyt bazowy VESA [K], montując 2 śruby [C1] i 2 nakrętki [C3]. Na razie nie dokręcaj.
Wykonaj to dla obu uchwytów bazowych VESA.
⚠ Nie dokręcaj do końca.
14.Zawieś oba uchwyty bazowe VESA w VESA-box od boku.
Zamontuj 2 śruby [C2] i 2 nakrętki [C4], aby połączyć uchwyty.
15.Dokręć wszystkie 6 śrub uchwytów VESA.
⚠ DOKRĘCIĆ DO 5.2 ft-lb / 7 Nm
16.Zamontuj oba uchwyty ekranowe VESA [F] w otworach VESA z tyłu panelu dotykowego.
Użyj śrub z woreczka ze śrubami [D].
⚠ Postępuj zgodnie z instrukcją dołączoną do panelu.
17.Mocowanie panelu na e-Box III Mobile.
18.Zabezpiecz panel na Universal VESA Bracket, używając obu śrub bezpieczeństwa [C5].
⚠ Upewnij się, że czubek śruby dotyka uchwytów.
19.Zamontuj panel sterowania [H] na spodzie panelu dotykowego za pomocą taśmy dwustronnej [E3] w wybranym miejscu.

document number: 902A13-01

PL – Reset skrzynki sterującej / instrukcja inicjalizacji silników

1. Sprawdź, czy wszystkie przewody są podłączone do skrzynki sterującej.
1a) Przewód zasilający w porcie AC
1b) Przewód silnika w porcie M1
1c) Przewód silnika w porcie M2
1d) Panel sterowania w porcie HS
2. Podłącz przewód zasilający do gniazda ściennego.
3. Naciśnij i przytrzymaj przycisk „dół” przez 5 s.
4. Zwolnij przycisk.
5. Naciśnij przycisk „dół” na panelu sterowania,
aby przesunąć e·Box do najniższego położenia. Trzymaj wciśnięty, aż e·Box przestanie się poruszać.

PL – FAQ: Najczęściej zadawane pytania

A: e·Box nie porusza się w górę ani w dół:
A1: Sprawdź, czy przewód zasilający jest podłączony do gniazda ściennego; jeśli nie, podłącz przewód zasilający;
A2: Sprawdź połączenia przewodów kolumn silnikowych ze skrzynką sterującą i upewnij się, że przewody są podłączone;
A3: Sprawdź połączenie przewodu zasilającego ze skrzynką sterującą oraz połączenie przewodu panelu sterowania ze skrzynką sterującą i upewnij się, że wszystkie przewody są podłączone;
A4: Sprawdź połączenia przewodów po stronie kolumn silnikowych i upewnij się, że przewody są podłączone;
A5: Sprawdź, czy nie doszło do uszkodzenia okablowania na skutek nieprawidłowego montażu. Jeśli okablowanie jest uszkodzone, odłącz e·Box od gniazda ściennego i skontaktuj się z dealerem w sprawie wymiany lub naprawy;

OSTRZEŻENIE: NIE PRÓBUJ NAPRAWIAĆ USZKODZONEGO OKABLOWANIA!

A6: Kolumny silnikowe e·Box są przeznaczone do pracy przerywanej; ciągłe lub długotrwałe użytkowanie (ponad 6 minut) spowoduje przegrzanie, a system bezpieczeństwa wyłączy silniki. Jeśli tak się stanie, pozostaw silniki do ostygnięcia na co najmniej 1 godzinę. System automatycznie wróci do normalnej pracy, gdy silniki ostygną;
A7: Jeśli kroki A1–A4 nie rozwiązały problemu, skontaktuj się z dealerem w celu naprawy urządzenia;

B: Silniki nie poruszają się płynnie lub lewy i prawy silnik znajdują się na różnych wysokościach:
B1: Wykonaj kroki ze strony 31, aby zsynchronizować i zresetować silniki.

C: e·Box porusza się tylko w dół i nie porusza się w górę: e·Box przeszedł w tryb bezpieczny; podczas pracy mogło dojść do przerwy w zasilaniu albo występuje nieprawidłowe połączenie przewodów:
C1: Jeśli problem nadal występuje, wykonaj kroki A1–A5;
C2: Wykonaj kroki ze strony 31, aby zsynchronizować i zresetować silniki

document number: 902A13-01

دليل التثبيت - AR

تحذيرات عامة

اقرأ هذا الدليل وافهمه، وكذلك وثائق السلامة المرفقة، قبل التركيب. إن عدم قراءة جميع التعليمات وفهمها قد يؤدي، على سبيل المثال لا الحصر، إلى مخاطر السلامة التالية: إصابات شخصية خطيرة، تلف المعدات.

غير مخصص للصيانة من قبل المستخدمين.
يجب أن يتم التركيب بواسطة أفراد خدمة معتمدين فقط.
استخدم فقط أجزاء التثبيت الأصلية الموردة مع النظام ولا تستخدم ملحقات غير موصى بها.

قم بتوصيل الوحدة فقط بمقبس طاقة مؤرض بشكل صحيح. استخدمها في غرف جافة فقط واحمها من الماء والسوائل. نظّف بقطعة قماش جافة فقط. في حال حدوث عطل، افصل الوحدة عن الكهرباء واتصل بأفراد خدمة معتمدين. لا تمر فوق سلك الطاقة، ولا تضغط عليه، ولا تتلفه. استبدل الأسلاك التالفة فورًا بسلك مطابق.
افصل القابس من المقبس قبل تحريك المنتج.

تقع على عاتق المُركِّب المعتمد مسؤولية التأكد من أن الوزن الإجمالي لجميع الملحقات والمعدات المثبتة على المنتج حتى (وبما في ذلك) الشاشة لا يتجاوز الحمولة القصوى 140 كجم / 308 رطل. لا تتجاوز الحد الأقصى لحجم اللوحة 98 بوصة (بتنسيق 16:9 أو 105 بوصة بتنسيق 21:9). لن تعمل ميزة ضبط الارتفاع في هذا المنتج بشكل صحيح إذا تم تجاوز الحمولة القصوى؛ والأهم من ذلك: قد يؤدي التحميل الزائد إلى عدم الاستقرار وميلان/انقلاب المنتج، مما قد يؤدي إلى إصابة خطيرة أو الوفاة.

قد يصبح المنتج غير مستقر ويشكل خطر الانقلاب عند تحريكه على سطح غير مستوٍ و/أو مائل. يشمل ذلك عتبات الأبواب وما شابه ذلك.
شغّل المنتج وحركه فقط على أرضية مستوية وثابتة. أبقِ مسار الحركة خالياً من العوائق. ابقَ على الجانب العلوي من العربة عند النزول على منحدر. حرّك المنتج فقط وهو في أدنى وضع. لا تتعلق بالوحدة.
خطر الإصابة الشديدة إذا انقلبت الوحدة بسبب الاستخدام غير الصحيح.

المواصفات الكهربائية
IN: 100 - 240 VAC, 50/60 Hz
OUT: 12 - 30 VDC, max. 6 A, 400 W

تحذيرات عامة
عند استخدام الرموز أدناه في خطوات التجميع فإنها تعني ما يلي:

يجب تنفيذ الخطوة بواسطة شخصين

تحذير محدد بواسطة الرمز/الملاحظة التكميلية
اقرأ الدليل المشار إليه وافهمه

الأدوات *مشمولة في العبوة

محتويات الصندوق
C & D محتويات
E محتويات

AR

document number: 902A13-01

دليل التثبيت - AR

خطوات التجميع:
أخرج جميع الأجزاء من صندوق الكرتون بمساعدة شخصين وضعها على سطح ثابت. أزل الأجزاء الأخرى وضعها جانبًا لاستخدامها لاحقًا..1
يوصى بتوفير مساحة عمل خالية تقريبًا +/- 100×100 سم [40×40 بوصة].
لا تسحبه بالكامل؛ تأكد من محاذاة فتحات التثبيت كما هو موضح في التفصيل أدناه. .[L] VESAخارج صندوق [Mاسحب إطار المحرّك [.2
.[E2على مجموعة المحرّك باستخدام 6 براغي [VESAثبّت صندوق .3
أحكِم الشد إلى 5.2 قدم-رطل / 7 نيوتن.متر
اقلب المجموعة على ظهرها..4
.[E2من الأمام باستخدام برغيين [VESAثبّت صندوق .5
أحكِم الشد إلى 5.2 قدم-رطل / 7 نيوتن.متر
على الجانب الأطول (الجانب الأمامي) من الأرجل. [Hضع العجلات المزودة بمكابح [.[B] [Aداخل الأرجل [[H] [Gادفع العجلات [.6
لا تستخدم مطرقة؛ هناك خطر إتلاف العجلات.
اضغط للأسفل مع حركة دوران لتثبيت حلقة التثبيت.
على كل جانب. ضع الرجل بحيث يكون الجانب الأطول إلى الأمام كما هو موضح أدناه. [E1ثبّت الرجل اليسرى في مكانها باستخدام برغيين [.7
أحكِم الشد إلى 15 قدم-رطل / 20 نيوتن.متر
كرّر الخطوات للجانب الآخر..8
أحكِم الشد إلى 15 قدم-رطل / 20 نيوتن.متر
أزل المجموعة من على الطاولة..9
وصّل كابلي المحرّك الخارجين من أعمدة المحرّك بصندوق التحكم..10
.M2و M1بالموصلين [Xقم بتوصيل كابلات المحرّك [
.ACبصندوق التحكم. أدخل الكابل في موصل [Iوصّل كابل الطاقة [.11
لتنظيم الكابلات. [E4استخدم رباط كابلات [
.HSبصندوق التحكم عبر إدخال الكابل في موصل [Iوصّل لوحة التحكم [.12
تأكد من توصيل جميع الكابلات الأربعة بشكل صحيح.
لا تُحكِم الشد بعد. .[C3وصامولتين [[C1بتركيب برغيين [[K] VESAجهّز حامل قاعدة .13
.VESAقم بذلك لكلا حاملي قاعدة
لا تُحكِم الربط بالكامل.
من الجانب. VESAداخل صندوق VESAعلّق حاملي قاعدة .14
لتوصيل الحوامل. [C4وصامولتين [[C2ركّب برغيين [
.VESAأحكِم شد جميع البراغي الستة الخاصة بحوامل .15
أحكِم الشد إلى 5.2 قدم-رطل / 7 نيوتن.متر
في الجزء الخلفي من لوحة اللمس. VESAعلى فتحات [F] VESAركّب حاملي شاشة .16
.[Dاستخدم البراغي الموجودة في كيس البراغي [
ارجع إلى الدليل المرفق مع اللوحة.
.e-Box III Mobileثبّت اللوحة على .17
.[C5العالمي باستخدام مسماري الأمان [VESAثبّت اللوحة على حامل .18
تأكد من أن طرف البرغي يلامس الحوامل.
في الموضع المطلوب. [E3أسفل لوحة اللمس باستخدام الشريط اللاصق مزدوج الوجه [[Hثبّت لوحة التحكم [.19

إعادة ضبط صندوق التحكم / تعليمات تهيئة المحرك – AR

1. تحقّق من أن جميع الكابلات موصولة بصندوق التحكم.
ACكابل الطاقة في المنفذ (1a
M1كابل المحرك في المنفذ (1b
M2كابل المحرك في المنفذ (1c
HSلوحة التحكم في المنفذ (1d
صِل كابل الطاقة بمقبس الحائط. .2
3. اضغط باستمرار على زر النزول لمدة 5 ثوانٍ.
4. اترك الزر.
5. اضغط زر النزول على لوحة التحكم
عن الحركة. e·Boxإلى أدنى وضع. استمر بالضغط حتى تتوقف e·Boxلتحريك

الأسئلة الشائعة: الأسئلة المتكررة – AR

لأعلى أو لأسفل: e·Boxلا تتحرك :A
تحقّق من أن سلك/كابل الطاقة موصول بمقبس الحائط؛ إن لم يكن، قم بتوصيل سلك/كابل الطاقة؛ :A1
تحقّق من توصيلات كابلات أعمدة المحرك بصندوق التحكم وتأكد من أن الكابلات موصولة؛ :A2
تحقّق من توصيل كابل الطاقة بصندوق التحكم وتحقّق من توصيل كابل لوحة التحكم بصندوق التحكم وتأكد من أن جميع الكابلات موصولة؛ :A3
تحقّق من توصيلات الكابلات من جهة أعمدة المحرك وتأكد من أن الكابلات موصولة؛ :A4
عن مقبس الحائط واتصل بالموزّع للحصول على بديل أو لإجراء الإصلاح؛ e·Boxتحقّق من وجود تلف في الأسلاك بسبب تجميع غير صحيح. إذا كانت الأسلاك تالفة، افصل :A5
تحذير: لا تحاول إصلاح الأسلاك التالفة!
مخصصة للاستخدام المتقطع؛ الاستخدام المستمر أو المطوّل (أكثر من 6 دقائق) سيسبب ارتفاعًا في الحرارة وسيقوم نظام أمان بإيقاف المحركات. إذا حدث ذلك، اترك e·Boxأعمدة محركات :A6
المحركات لتبرد لمدة لا تقل عن ساعة واحدة. سيعود النظام تلقائيًا إلى التشغيل العادي عندما تكون المحركات قد بردت؛
المشكلة، فاتصل بالموزّع لإصلاح الوحدة؛ A4إلى A1إذا لم تحل الخطوات :A7
لا تتحرك المحركات بسلاسة أو أن المحركين الأيسر والأيمن على ارتفاعين مختلفين: :B
اتبع الخطوات في الصفحة 31 لمزامنة المحركات وإعادة ضبطها. :B1
وضع الأمان؛ قد يكون حدث انقطاع في التيار أثناء التشغيل، أو توجد وصلة أسلاك غير سليمة: e·Boxإلى الأسفل فقط ولا تتحرك للأعلى: دخلت e·Boxتتحرك :C
؛A5إلى A1إذا استمرت المشكلة، فاتبع الخطوات :C1
اتبع الخطوات في الصفحة 31 لمزامنة المحركات وإعادة ضبطها :C2

AR

document number: 902A13-01

e-Box III Mobile

motorized height adjustable mount

© COPYRIGHT – document number: 902A13-01 – note: product specifications may change without prior notice.

Regout Balance Systems B.V.
Industrieweg 40
6219 NR Maastricht
The Netherlands

Contact EU

Thomas Regout Inc.
145 Bluffs Court
Canton, GA 30114
USA

Contact US